JUMARSA
2024

Indice(TOCA SOBRE LOS TITULOS PARA ACCEDER A LA CATEGORIA)

Frió Comercial

Exposición y Conservación

Maquinaria de Cocción

Maquinaria de Cocción Auxiliar

Maquinaria para preparación de alimentos

Maquinaria para preparación de bebidas y helados

Mobiliario de Acero Inoxidable

Lavado

Maquinaria de Churros

Gestión de comercio

Climatización

Fin de Stock

Frío Comercial

ABATIDORES DE TEMPERATURA
ARMARIOS REFRIGERADOS
BOTELLEROS
BAJOS Y FRENTE MOSTRADORES
CAMARAS FRIGORIFICAS
MESAS DE PREPARACION REFRIGERADAS
VITRINAS DE INGREDIENTES

TARIFA DE PRECIOS FINAL

ABATIDORES DE TEMPERATURA

ABATIDOR DE TEMPERARURA DE 3 BANDEJAS

Voltaje:	220 - 240V
Potencia:	0,86 Kw
Temperatura:	+3° / -35°C
Refrigeracion:	Ventilada
Capaciadad:	3xGn1/1 - 3x600x400 mm
Medidas externas:	710x700x560 mm
Medidas internas:	570x350x250 mm

CODIGO **ADT3B**

PRECIO: 1240

ABATIDOR DE TEMPERARURA DE 5 BANDEJAS

Voltaje:	221 - 240V
Potencia:	0,86 Kw
Temperatura:	+3° / -35°C
Refrigeracion:	Ventilada
Capaciadad:	5xGn1/1 - 5x600x400 mm
Medidas externas:	800x800x1000 mm
Medidas internas:	660x430x500 mm

CODIGO **ADT5B**

PRECIO: 1780 €

ABATIDOR DE TEMPERARURA DE 10 BANDEJAS

Voltaje:	222 - 240V
Potencia:	1,2 Kw
Temperatura:	+3° / -35°C
Refrigeracion:	Ventilada
Capaciadad:	10xGn1/1 - 10x600x400 mm
Medidas externas:	800x800x1380 mm
Medidas internas:	660x430x980 mm

CODIGO **ADT10B**

PRECIO: 2950 €

Fabricación en acero inoxidable de alta calidad AISI-304
Uniones curvas que facilitan la limpieza del equipo.
Refrigeración por tiro forzado con circulación de aire optimizada.
Guías internas incluidas para bandejas GN1/1 y bandejas 600x400 mm.
Control digital de programación y temperatura.
Tiene 4 patas de soporte ajustables de acero inoxidable.
Medido de temperatura o termómetro digital.
Compresor de fabricación europea.

TARIFA DE PRECIOS FINAL

ABATIDORES DE TEMPERATURA

ABATIDOR DE TEMPERARURA DE 15 BANDEJAS

Voltaje:	220 - 240V
Potencia:	1,8 Kw
Temperatura:	+3° / -40°C
Refrigeracion:	Ventilada
Capaciadad:	15xGn1/1 - 15x600x400 mm
Medidas externas:	800x800x1920 mm
Medidas internas:	660x430x980 mm

CODIGO: ADT15B
PRECIO: 3650 €

Fabricación en acero inoxidable de alta calidad AISI-304
Uniones curvas que facilitan la limpieza del equipo.
Refrigeración por tiro forzado con circulación de aire optimizada.
Guías internas incluidas para bandejas GN1/1 y bandejas 600x400 mm.
Control digital de programación y temperatura.
Tiene 4 patas de soporte ajustables de acero inoxidable.
Medido de temperatura o termómetro digital.
Compresor de fabricación europea.

TARIFA DE PRECIOS FINAL

SERIE AMERICANA – ARMARIOS DE REFRIGERACION

ARMARIOS DE ACERO INOX DE REFRIGERACION SERIE AMERICANA

ARMARIO DE REFRIGERACION DE 1 PUERTA DE ACERO SERIE AMERICANA

Voltaje:	220v
Potencia:	0,35 Kw
Temperatura:	+2° / +8°C
Refrigeracion:	Ventilada
Capaciadad:	650 litros
Puertas:	1 Abatibles
Parrillas:	3
Medidas internas:	624x702x1401 mm
Medidas externas:	740x830x2010 mm
Peso:	112 Kg

Sistema de refrigeración tropicalizado que aguanta trabajando hasta +40°C

CE

CODIGO **A1PRFJT**

PRECIO: 1050 €

ARMARIO DE REFRIGERACION DE 2 PUERTAS DE ACERO SERIE AMERICANA

Voltaje:	220v
Potencia:	0,47 Kw
Temperatura:	+2° / +8°C
Refrigeracion:	Ventilada
Capaciadad:	1300 litros
Puertas:	2 Abatibles
Parrillas:	6
Medidas internas:	1364x702x1401 mm
Medidas externas:	1480x830x2010 mm
Peso:	174 Kg

Sistema de refrigeración tropicalizado que aguanta trabajando hasta +40°C

CE

CODIGO **A2PRFJT**

PRECIO: 1795 €

TARIFA DE PRECIOS FINAL

SERIE AMERICANA – ARMARIOS DE REFRIGERACION

ARMARIO DE REFRIGERACION DE 1 PUERTA DE ACERO CON CAJONES SERIE AMERICANA

Voltaje:	220v
Potencia:	0,35 Kw
Temperatura:	+2° / +8°C
Refrigeracion:	Ventilada
Capaciadad:	600 litros
Puertas:	1 Abatible
Cajones:	7
Medidas externas:	680X810X2010 MM
Peso:	112 Kg

Sistema de refrigeración tropicalizado que aguanta trabajando hasta +40°C

CE

CODIGO	**A1PRCJFJT**
PRECIO:	**950 €**

ARMARIO DE REFRIGERACION DE 1 PUERTA BANDEJAS 60 X 40 DE ACERO SERIE AMERICANA

Voltaje:	220v
Potencia:	0,35 Kw
Temperatura:	+2° / +8°C
Refrigeracion:	Ventilada
Capaciadad:	737 litros
Puertas:	1 Abatible
Parrillas:	10
Medidas externas:	740x990x2010 MM
Peso:	112 Kg

Sistema de refrigeración tropicalizado que aguanta trabajando hasta +40°C

CE

CODIGO	**A1PR60X40FJT**
PRECIO:	**1190 €**

TARIFA DE PRECIOS FINAL

SERIE AMERICANA – ARMARIOS DE REFRIGERACION

ARMARIOS DE ACERO INOX DE REFRIGERACION SERIE AMERICANA

ARMARIO DE REFRIGERACION DE 4 PUERTAS DE ACERO SERIE AMERICANA

Voltaje:	220v
Potencia:	0,47 Kw
Temperatura:	+2° / +10°C
Refrigeracion:	Ventilada
Capaciadad:	1300 litros
Puertas:	4 Abatibles
Parrillas:	6
Medidas internas:	1364x702x1401 mm
Medidas externas:	1480x830x2010 mm
Peso:	174 Kg

Sistema de refrigeración tropicalizado que aguanta trabajando hasta +40°C

CE

CODIGO **A4PRFJT**

PRECIO: 1850 €

TARIFA DE PRECIOS FINAL

SERIE AMERICANA – ARMARIOS DE CONGELACION

ARMARIOS EXPOSITORES DE ACERO INOX DE CONGELACION SERIE AMERICANA

ARMARIO DE CONGELACION DE 1 PUERTA DE CRISTAL SERIE AMERICANA

Voltaje:	220v
Potencia:	0,64 Kw
Temperatura:	-18° / -22°C
Refrigeracion:	Ventilada
Capaciadad:	650 litros
Puertas:	1 Abatibles
Parrillas:	3
Medidas internas:	624x702x1401 mm
Medidas externas:	740x830x2010 mm
Peso:	132 Kg

Sistema de refrigeración tropicalizado que aguanta trabajando hasta +40°C

CE

CODIGO	**AE1PCGJT**

PRECIO: 1259 €

ARMARIO DE CONGELACION DE 2 PUERTAS DE CRISTAL SERIE AMERICANA

Voltaje:	220v
Potencia:	0,82 Kw
Temperatura:	-18° / -22°C
Refrigeracion:	Ventilada
Capaciadad:	1300 litros
Puertas:	2 Abatibles
Parrillas:	6
Medidas internas:	1364x702x1401 mm
Medidas externas:	1480x830x2010 mm
Peso:	214 Kg

Sistema de refrigeración tropicalizado que aguanta trabajando hasta +40°C

CE

CODIGO	**AE2PCGJT**

PRECIO: 1990 €

TARIFA DE PRECIOS FINAL

SERIE AMERICANA – ARMARIOS DE CONGELACION

ARMARIOS DE ACERO INOX DE CONGELACION SERIE AMERICANA

ARMARIO DE CONGELACION DE 1 PUERTA DE ACERO SERIE AMERICANA

Voltaje:	220v
Potencia:	0,64 Kw
Temperatura:	-18° / -22°C
Refrigeracion:	Ventilada
Capaciadad:	650 litros
Puertas:	1 Abatibles
Parrillas:	3
Medidas internas:	624x702x1401 mm
Medidas externas:	740x830x2010 mm
Peso:	112 Kg

Sistema de refrigeración tropicalizado que aguanta trabajando hasta +40°C

CE

CODIGO **A1PCGJT**

PRECIO: 1199 €

ARMARIO DE CONGELACION DE 2 PUERTAS DE ACERO SERIE AMERICANA

Voltaje:	220v
Potencia:	0,79 Kw
Temperatura:	-18° / -22°C
Refrigeracion:	Ventilada
Capaciadad:	1300 litros
Puertas:	2 Abatibles
Parrillas:	6
Medidas internas:	1364x702x1401 mm
Medidas externas:	1480x830x2010 mm
Peso:	174 Kg

Sistema de refrigeración tropicalizado que aguanta trabajando hasta +40°C

CE

CODIGO **A2PCGJT**

PRECIO: 1950 €

TARIFA DE PRECIOS FINAL

SERIE AMERICANA – ARMARIOS DE REFRIGERACION

ARMARIO DE CONGELACION DE 1 PUERTA BANDEJAS 60 X 40 DE ACERO SERIE AMERICANA

Voltaje:	220v
Potencia:	0,36 Kw
Temperatura:	-18° / -22°C
Refrigeracion:	Ventilada
Capaciadad:	737 litros
Puertas:	1 Abatible
Parrillas:	10
BANDEJAS POR PARRILLA:	2
Medidas externas:	740x990x2010 MM
Peso:	112 Kg
CODIGO	**A1PC60X40FJT**
PRECIO:	**1349 €**

Sistema de refrigeración tropicalizado que aguanta trabajando hasta +40°C

ARMARIO DE REFRIGERACION DE 1 PUERTA DE ACERO SERIE AMERICANA

Voltaje:	220v
Potencia:	0,36 Kw
Temperatura:	+2° / +8°C
Refrigeracion:	Ventilada
Capaciadad:	429 Litros
Puertas:	1 Abatible
Parrillas:	3
BANDEJAS POR PARRILLA:	2
Medidas externas:	680X710X2010 MM
Peso:	112 Kg
CODIGO	**A1PRSNKFJT**
PRECIO:	**850 €**

Sistema de refrigeración tropicalizado que aguanta trabajando hasta +40°C

ARMARIO DE CONGELACION DE 1 PUERTA DE ACERO SERIE AMERICANA

Voltaje:	220v
Potencia:	0,36 Kw
Temperatura:	-18° / -22°C
Refrigeracion:	Ventilada
Capaciadad:	429 Litros
Puertas:	1 Abatible
Parrillas:	3
Medidas externas:	680X710X2010 MM
Peso:	112 Kg
CODIGO	**A1PCSNKFJT**
PRECIO:	**990 €**

Sistema de refrigeración tropicalizado que aguanta trabajando hasta +40°C

TARIFA DE PRECIOS FINAL

SERIE AMERICANA – ARMARIOS DE CONGELACION

ARMARIOS DE ACERO INOX DE CONGELACION SERIE AMERICANA

ARMARIO DE CONGELACION DE 4 PUERTAS DE ACERO SERIE AMERICANA

Voltaje:	220v
Potencia:	0,79 Kw
Temperatura:	-18° / -22°C
Refrigeracion:	Ventilada
Capaciadad:	1300 litros
Puertas:	4 Abatibles
Parrillas:	6
Medidas internas:	1364x702x1401 mm
Medidas externas:	1480x830x2010 mm
Peso:	174 Kg

Sistema de refrigeración tropicalizado que aguanta trabajando hasta +40°C

CE

CODIGO **A4PCGJT**

PRECIO: 2100 €

SERIE AMERICANA ARMARIOS DE REFRIGERACIÓN

Datos técnicos

Armarios de acero inoxidable refrigerados

Panel de mandos electrónico y de fácil lectura.
Cuerpo exterior e interior de acero inoxidable.
Placa superior curvada contra salpicaduras de 10 cm.
Amplio volumen interno.
Bisagras de puerta irrompibles.
Aislamiento de poliuretano "no contaminante al ozono" (60 mm de espesor)
Estantes interiores ajustables.
Cuerpo de alto aislamiento y ahorro de energía con densidad de 40 Kg/m³.
Gas refrigerante R-290.
Compresor ventilado desmontable.
Recipiente para almacenar la condensación de gas.
Enfriamiento con ventilador interior que potencia una refrigeración de alta eficiencia.
Evaporador con tubería de cobre para evitar la oxidación, pintado antibacterial.
Panel evaporador de acero inoxidable.
"Modelos Tropicalizados" (Aptos para trabajar perfectamente a temperatura ambiente de 43°).
Indicador digital de temperatura, desescarche controlado electrónicamente.
Interior con perfil sanitario.
Patas regulables para calibrar en suelos desnivelados.
Tiradores fusionados a las puertas, lo que proporciona mas durabilidad al estas.

MODELOS TROPICALIZADOS

Top QUALITY

MAQUIMPORT

AA1PRVB

Voltaje	**:220v**
Potencia	**:0,20 Kw**
Refrigeración	**:Ventilada**
Temperatura	**:+2°C/+8°C**
Capacidad	**:512 litros**
Parrillas	**:4**
Puertas	**:1**
Medidas internas	**:560x605x1510 mm**
Medidas externas	**:700x730x2100 mm**
Peso	**:110 Kg**
Precio	**:1090 €**

SERIE AMERICANA ARMARIOS DE REFRIGERACIÓN

AA4PRVB

Voltaje	:220v
Potencia	:0,28 Kw
Refrigeración	:Ventilada
Temperatura	:+2°C/+8°C
Capacidad	:1151 litros
Parrillas	:8
Puertas	:4
Medidas internas	:1260x605x1510 mm
Medidas externas	:1400x730x2100 mm
Peso	:140 Kg
Precio	:1630 €

KING SIZE
ANCHO 1400 mm

Top QUALITY

MODELOS TROPICALIZADOS

AA2PRVB

Voltaje	:220v
Potencia	:0,28 Kw
Refrigeración	:Ventilada
Temperatura	:+2°C/+8°C
Capacidad	:1151 litros
Parrillas	:8
Puertas	:2
Medidas internas	:1260x605x1510 mm
Medidas externas	:1400x730x2100 mm
Peso	:150 Kg
Precio	:1630 €

SERIE AMERICANA ARMARIOS DE REFRIGERACIÓN

AA6PRVB

Voltaje	:220v
Potencia	:0,57 Kw
Refrigeración	:Ventilada
Temperatura	:+2°C/+8°C
Capacidad	:1660 litros
Puertas	:6
Medidas internas	:1960x555x1510 mm
Medidas externas	:2100x730x2100 mm
Peso	:185 Kg
Precio	:2490 €

Top QUALITY

MODELOS TROPICALIZADOS

SERIE AMERICANA ARMARIOS DE REFRIGERACIÓN

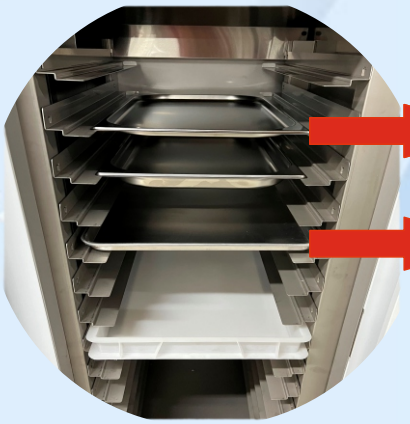

GN1/1

60x40 cm

FONDO 800 MM
APTO PARA BANDEJAS
GASTRONORM Y 600X400 mm

AA2PRF80VB

Voltaje	:220v
Potencia	:0,60 Kw
Refrigeración	:Ventilada
Temperatura	:+2°C/+8°C
Capacidad	:1200 litros
Guias	:28
Puertas	:2
Medidas internas	:1100x720x1515 mm
Medidas externas	:1220x800x1980 mm
Peso	:145 Kg
Precio	:1999 €

FONDO 800 MM
APTO PARA BANDEJAS
GASTRONORM Y 600X400 mm

AA1PRF80VB

Voltaje	:220v
Potencia	:0,45 Kw
Refrigeración	:Ventilada
Temperatura	:+2°C/+8°C
Capacidad	:633 litros
Guias	:14
Puertas	:1
Medidas internas	:560x675x1510 mm
Medidas externas	:700x800x1980 mm
Peso	:115 Kg
Precio	:1290 €

Top QUALITY

MODELOS TROPICALIZADOS

SERIE AMERICANA ARMARIOS DE REFRIGERACIÓN

AAE2PRVB

Voltaje	:220v
Potencia	:0,28 Kw
Refrigeración	:Ventilada
Temperatura	:+2°C/+8°C
Capacidad	:1151 litros
Parrillas	:8
Puertas	:2
Medidas internas	:1260x605x1510 mm
Medidas externas	:1400x730x2100 mm
Peso	:140 Kg
Precio	:1690 €

AAE1PRVB

Voltaje	:220v
Potencia	:0,20 Kw
Refrigeración	:Ventilada
Temperatura	:+2°C/+8°C
Capacidad	512 litros
Parrillas	:4
Puertas	:1
Medidas internas	:560x605x1510 mm
Medidas externas	:700x730x2100 mm
Peso	:125 Kg
Precio	:1150 €

MODELOS TROPICALIZADOS

SERIE AMERICANA ARMARIO MIXTO (REFRIGERACIÓN & CONGELACIÓN)

Datos técnicos

Armario de acero inoxidable MIXTO

Panel de mandos electrónico y de fácil lectura.
Cuerpo exterior e interior de acero inoxidable.
Placa superior curvada contra salpicaduras de 10 cm.
Amplio volumen interno.
Bisagras de puerta irrompibles.
Aislamiento de poliuretano “no contaminante al ozono” (60 mm de espesor)
Estantes interiores ajustables.
Cuerpo de alto aislamiento y ahorro de energía con densidad de 40 Kg/m³.
Gas refrigerante R-290.
Compresor ventilado desmontable.
Recipiente para almacenar la condensación de gas.
Enfriamiento con ventilador interior que potencia una refrigeración de alta eficiencia.
Evaporador con tubería de cobre para evitar la oxidación, pintado antibacterial.
Panel evaporador de acero inoxidable.
“Modelos Tropicalizados” (Aptos para trabajar perfectamente a temperatura ambiente de 43º).
Indicador digital de temperatura, desescarche controlado electrónicamente.
Interior con perfil sanitario.
Patas regulables para calibrar en suelos desnivelados.
Tiradores fusionados a las puertas, lo que proporciona mas durabilidad al estas.

MODELOS TROPICALIZADOS

Top QUALITY

AA2PMXF83VB

Voltaje	**:220v**
Potencia	**:0,81 Kw**
Refrigeración	**:Ventilada**
Temperatura congelación	**:-18°C/-22°C**
Temperatura refrigeración	**:+2°C/+8°C**
Capacidad	**: 1250 litros**
Parrillas	**:8**
Puertas	**:2**
Medidas internas congelación	**:535x755x1510 mm**
Medidas internas refrigeración	**:535x755x1510 mm**
Medidas externas	**:1330x830x2050 mm**
Peso	**:170 Kg**
Precio	**:2350 €**

MAQUIMPORT

SERIE AMERICANA ARMARIOS DE CONGELACIÓN

AA1PCVB

Voltaje	:220v
Potencia	:0,47 Kw
Refrigeración	:Ventilada
Temperatura	:-18°C/-22°C
Capacidad	:512 litros
Parrillas	:4
Puertas	:1
Medidas internas	:560x605x1510 mm
Medidas externas	:700x730x2100 mm
Peso	:108 Kg
Precio	:1300 €

Datos técnicos

Armarios de acero inoxidable de congelación

Panel de mandos electrónico y de fácil lectura.
Cuerpo exterior e interior de acero inoxidable.
Placa superior curvada contra salpicaduras de 10 cm.
Amplio volumen interno.
Bisagras de puerta irrompibles.
Aislamiento de poliuretano “no contaminante al ozono” (60 mm de espesor)
Estantes interiores ajustables.
Cuerpo de alto aislamiento y ahorro de energía con densidad de 40 Kg/m³.
Gas refrigerante R-290.
Compresor ventilado desmontable.
Recipiente para almacenar la condensación de gas.
Enfriamiento con ventilador interior que potencia una refrigeración de alta eficiencia.
Evaporador con tubería de cobre para evitar la oxidación, pintado antibacterial.
Panel evaporador de acero inoxidable.
“Modelos Tropicalizados” (Aptos para trabajar perfectamente a temperatura ambiente de 43°).
Indicador digital de temperatura, desescarche controlado electrónicamente.
Interior con perfil sanitario.
Patas regulables para calibrar en suelos desnivelados.
Tiradores fusionados a las puertas, lo que proporciona mas durabilidad al estas.

MODELOS TROPICALIZADOS

AA2PCVB

Voltaje	:220v
Potencia	:0,75 Kw
Refrigeración	:Ventilada
Temperatura	:-18°C/-22°C
Capacidad	:1151 litros
Parrillas	:8
Puertas	:2
Medidas internas	:1270x570x1420 mm
Medidas externas	:1400x730x2100 mm
Peso	:149 Kg
Precio	:1930 €

SERIE AMERICANA ARMARIOS DE CONGELACIÓN

AA6PCVB

Voltaje	:220v
Potencia	:0,20 Kw
Refrigeración	:Ventilada
Temperatura	:-18°C/-22°C
Capacidad	:1660 litros
Parrillas	:9
Puertas	:6
Medidas internas	:1960x555x1510 mm
Medidas externas	:2100x730x2100 mm
Peso	:185 Kg
Precio	:2910 €

Top QUALITY

MODELOS TROPICALIZADOS

SERIE AMERICANA ARMARIOS DE CONGELACIÓN

KING SIZE

ANCHO 1400 mm

AMBOS MODELOS CUENTAN CON BOTONES EN EL FRONTAL PARA ACTIVAR LUZ DE LED Y RESISTENCIA DEL CRISTAL ANTI-VAHO

AAE2PCVB

Voltaje	:220v
Potencia	:0,75 Kw
Refrigeración	:Ventilada
Temperatura	:-18°C/-22°C
Capacidad	:1151 litros
Parrillas	:8
Puertas	:2
Medidas internas	:1260x605x1510 mm
Medidas externas	:1400x730x2100 mm
Peso	:140 Kg
Precio	:2180 €

Top QUALITY

MODELOS TROPICALIZADOS

AAE1PCVB

Voltaje	:220v
Potencia	:0,47 Kw
Refrigeración	:Ventilada
Temperatura	:-18°C/-22°C
Capacidad	:512 litros
Parrillas	:4
Puertas	:1
Medidas internas	:560x605x1510 mm
Medidas externas	:700x730x2100 mm
Peso	:125 Kg
Precio	:1408 €

TARIFA DE PRECIOS FINAL

ARMARIOS DE ACERO INOX SERIE M REFRIGERACION / CONGELACION

ARMARIOS DE ACERO INOX DE SOBREMOSTRADOR

ARMARIO SOBREMOSTRADOR EXPOSITOR DE 1 PUERTA DE REFRIGERACION

Voltaje:	220v - 50 Hz
Potencia:	0,14 Kw
Temperatura:	0°~+10°C°
Refrigeracion:	Estatica con ventilacion
Capaciadad:	140 litros
Parrillias:	2
Puertas:	1
Medidas interna:	510x485x620 mm
Medidas externas:	600x615x870 mm
Peso:	44 Kg

CODIGO **ADRPC200ML**

PRECIO: 459 €

ARMARIO SOBREMOSTRADOR EXPOSITOR DE 1 PUERTA DE CONGELACION

Voltaje:	220v - 50 Hz
Potencia:	0,20 Kw
Temperatura:	-22°~-10°C
Refrigeracion:	Estatica con ventilacion
Capaciadad:	140 litros
Parrillias:	3
Puertas:	1
Medidas interna:	510x485x620 mm
Medidas externas:	600x615x870 mm
Peso:	44 Kg

CODIGO **ADCPC200ML**

PRECIO: 595 €

TARIFA DE PRECIOS FINAL

ARMARIOS DE ACERO INOX SERIE M DE PUERTA DE CRISTAL REFRIGERACION / CONGELACION

ARMARIOS DE ACERO INOX SERIE M DE PUERTA DE CRISTAL DE REFRIGERACION / CONGELACION FONDO 735 mm

ADCPC600ML

ADRPC600ML

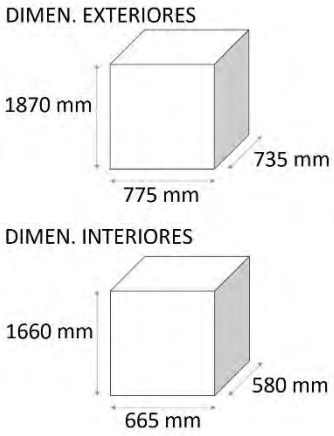

CODIGO	ADRPC600ML	ADCPC600ML
Voltaje:	220v	220v
Potencia:	0,35 Kw	0,60 Kw
Temperatura:	+2° / +10°C	-10° / -20°C
Refrigeracion:	Ventilada	Estatica
Capacidad:	580 litros	580 litros
Puertas:	1	1
Parrillas:	4	6
PRECIO:	**999 €**	**1.197 €**

CARACTERISTICAS:

- **Fabicados exteriormente en acero inoxidable.**
- **Interior en ABS pintado blanco.**
- **Aislamiento de poliuretano inyectado a alta presion, que garantiza un mejor rendimiento energetico.**
- **Termostato digital regulable, con display.**
- **Sistema de enfriamiento asistido por ventilador, para reciclar la temperatura interna, y evitar un mayor consumo energetico.**
- **Desescarche automatico en refrigeracion y manual en congelacion.**
- **Puerta con cerradura (de serie).**

CE

TARIFA DE PRECIOS FINAL

ARMARIOS DE ACERO INOX SERIE M DE PUERTA DE CRISTAL CONGELACION

ARMARIO DE ACERO INOX SERIE M DE PUERTA DE CRISTAL DE CONGELACION FONDO 615 mm

Detalle Interior ADCPC400ML
Distancia entre estantes: 215 mm

DIMEN. EXTERIORES

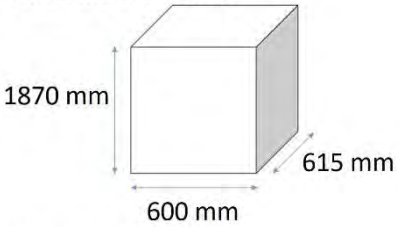

DIMEN. INTERIORES

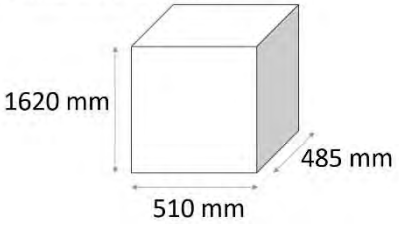

CODIGO	ADCPC400ML
Voltaje:	220v
Potencia:	0,18 Kw
Temperatura:	-10° / -20°C
Refrigeracion:	Estatica
Capacidad:	400 litros
Puertas:	1
Parrillas:	6
PRECIO:	**953 €**

CARACTERISTICAS:

- Fabicados exteriormente en acero inoxidable.
- Interior en ABS pintado blanco.
- Aislamiento de poliuretano inyectado a alta presion, que garantiza un mejor rendimiento energetico.
- Termostato digital regulable, con display.
- Sistema de enfriamiento asistido por ventilador, para reciclar la temperatura interna, y evitar un mayor consumo energetico.
- Desescarche automatico en refrigeracion y manual en congelacion.
- Puerta con cerradura (de serie).

CE

TARIFA DE PRECIOS FINAL

SERIE AMERICANA – ARMARIOS DE REFRIGERACION

ARMARIOS EXPOSITORES DE ACERO INOX DE REFRIGERACION SERIE AMERICANA

ARMARIO DE REFRIGERACION DE 1 PUERTA DE CRISTAL SERIE AMERICANA

Voltaje:	220v
Potencia:	0,36 Kw
Temperatura:	+2° / +8°C
Refrigeracion:	Ventilada
Capaciadad:	650 litros
Puertas:	1 Abatibles
Parrillas:	3
Medidas internas:	624x702x1401 mm
Medidas externas:	740x830x2010 mm
Peso:	132 Kg

Sistema de refrigeración tropicalizado que aguanta trabajando hasta +40°C

CE

CODIGO	**AE1PRFJT**

PRECIO: 1105 €

ARMARIO DE REFRIGERACION DE 2 PUERTAS DE CRISTAL SERIE AMERICANA

Voltaje:	220v
Potencia:	0,50 Kw
Temperatura:	+2° / +80°C
Refrigeracion:	Ventilada
Capaciadad:	1300 litros
Puertas:	2 Abatibles
Parrillas:	6
Medidas internas:	1364x702x1401 mm
Medidas externas:	1480x830x2010 mm
Peso:	21 Kg

Sistema de refrigeración tropicalizado que aguanta trabajando hasta +40°C

CE

CODIGO	**A2PEF80JT**

PRECIO: 1890 €

FABRICADO EN

ESPAÑA

ARMARIOS REFRIGERADOS

Puerta con
Tirador Integrado

ARES-601
ACES-601

ARES-602
ACES-602

ARES-601V

Armario de acero de refrigeración de 600 litros

MODELO	PUERTAS	MEDIAS PUERTAS	TEMPERATURA (°C)	CAPACIDAD (L)	CLASE ENERGÉTICA	CONSUMO (kWh/Año)	POTENCIA (W)	DIMENSIONES (AxFxH) mm	PRECIO (EUR)
ARES-601	1	-	-2 / +8	600	D	923	190	693x728x2067	1.527
ARES-602	-	2	-2 / +8	600	D	923	190	693x728x2067	1.527
ARES-601V	1	-	-2 / +8	600	-	-	230	693x728x2067	1.670

Armario de acero de congelación de 600 litros

MODELO	PUERTAS	MEDIAS PUERTAS	TEMPERATURA (°C)	CAPACIDAD (L)	CLASE ENERGÉTICA	CONSUMO (kWh/Año)	POTENCIA (W)	DIMENSIONES (AxFxH) mm	PRECIO (EUR)
ACES-601	1	-	-22 / -15	600	D	2179	700	695x728x2067	1.858
ACES-602	-	2	-22 / -15	600	D	2179	700	695x728x2067	1.879

ACCESORIOS		
ESTARES	Estante Adicional Grande 560x542 mm.	38

Características Técnicas

- Fabricante nacional con más de 30 años de experiencia y referente en el mercado internacional.
- Fabricado en Acero inoxidable AISI-304 en interior y exterior del mueble.
- Compresores DANFOSS SECOP.
- Aislamiento de poliuretano inyectado de 40 Kg/m^3 de densidad y 50 mm. de espesor.
- Interruptor e iluminación en interior,
- Evaporador tiro forzado de tubo de cobre y aletas de aluminio con recubrimiento anticorrosión.
- Control electrónico y digital de la temperatura y del descarche.
- Evaporación automática del agua del descarche.
- Patas de acero inoxidable regulables en altura.
- Estantes de acero plastificado con soportes de sujeción regulable en altura (3 parrillas por módulo).
- Excelente relación calidad precio.
- Fiabilidad garantizada por el uso de componentes de alta calidad, compresores de bajo consumo y la optimización de los parámetros de los controles electrónicos testados en nuestros laboratorios.
- Fondo embutido y las uniones curvas facilitan su limpieza. Cuentan con un desagüe para la evacuación de líquidos residuales y la puerta rejilla de acceso al grupo de refrigeración es extraible para facilitar su limpieza y mantenimiento.
- Puertas con dispositivo automático de cierre y fijación de apertura que nos aporta ahorro de energía y comodidad en el trabajo cotidiano. Alarma para evitar una apertura de puerta prolongada.
- El fondo de 700 mm. es una ventaja para la gestión óptima del espacio y el sistema de cremalleras permite no tener que usar guías para colocar las parrillas. Con este diseño el habitáculo del armario se encuadra en una posición más elevada y más práctica para su uso.
- Gas refrigerante ecológico R-290.

FABRICADO EN

ESPAÑA

ARMARIOS REFRIGERADOS

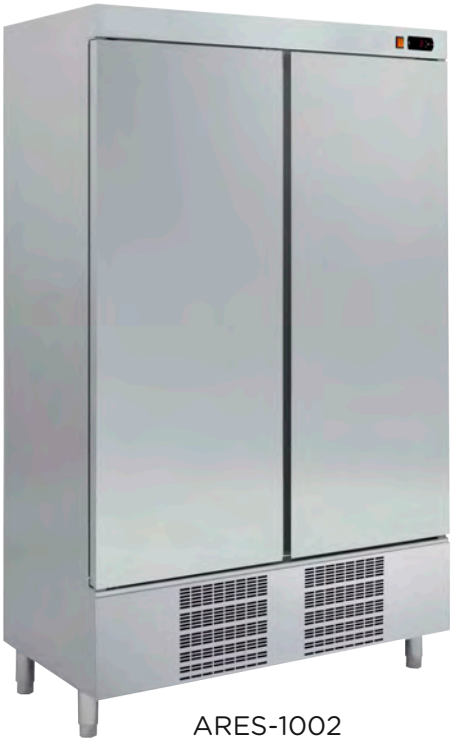

ARES-1002

ARES-1004

Armario de acero de refrigeración doble de 1000 litros

MODELO	PUERTAS	MEDIAS PUERTAS	TEMPERATURA (°C)	CAPACIDAD (L)	CLASE ENERGÉTICA	CONSUMO (kWh/Año)	POTENCIA (W)	DIMENSIONES (AxFxH) mm	PRECIO (EUR)
ARES-1002	2	-	-2 / +8	1000	D	1452,7	301	1250x665x2075	1.927
ARES-1004	-	4	-2 / +8	1000	D	1452,7	301	1250x665x2075	1.996

ACCESORIOS		
ESTARES1002	Estante Adicional	34
GUIARES1002	Juego de Guías Adicional	32

Características Técnicas

- Fabricante nacional con más de 30 años de experiencia y referente en el mercado internacional.
- Fabricado en Acero inoxidable AISI-304 en interior y exterior del mueble, excepto respaldo.
- Aislamiento de poliuretano inyectado de 40 Kg/m^3 de densidad y 50 mm. de espesor.
- Evaporador tiro forzado de tubo de cobre y aletas de aluminio con recubrimiento anticorrosión.
- Control electrónico y digital de la temperatura y del descarche CAREL.
- Evaporación automática del agua del descarche
- Patas de acero inoxidable regulables en altura.
- Estantes de acero plastificado con soportes de sujeción regulable en altura (3 parrilas por módulo).
- Excelente relación calidad precio.
- Fiabilidad garantizada por el uso de componentes de alta calidad, compresores de bajo consumo y la optimización de los parámetros de los controles electrónicos testados en nuestros laboratorios.
- Fondo embutido y las uniones curvas facilitan su limpieza. Cuentan con un desagüe para la evacuación de líquidos residuales y la puerta rejilla de acceso al grupo de refrigeración es extraible para facilitar su limpieza y mantenimiento.
- Puertas con dispositivo automático de cierre y fijación de apertura que nos aporta ahorro de energía y comodidad en el trabajo cotidiano.
- Gas refrigerante ecológico R-290.

FABRICADO EN

ESPAÑA

ARMARIOS REFRIGERADOS

Puerta con
Tirador Integrado

ARES-1202

ARES-1202V

Armario de acero de refrigeración doble de 1200 litros

MODELO	PUERTAS	MEDIAS PUERTAS	TEMPERATURA (°C)	CAPACIDAD (L)	CLASE ENERGÉTICA	CONSUMO (kWh/Año)	POTENCIA (W)	DIMENSIONES (AxFxH) mm	PRECIO (EUR)
ARES-1202	2	-	-2 / +8	1200	E	1713	340	1388x726x2067	2.091
ARES-1203	1	2	-2 / +8	1200	E	1713	340	1388x726x2067	2.134
ARES-1204	-	4	-2 / +8	1200	E	1713	340	1388x726x2067	2.185
ARES-1202V	2	-	-2 / +8	1200	-	-	370	1388x726x2067	2.255

Armario de acero de congelación doble de 1200 litros

MODELO	PUERTAS	MEDIAS PUERTAS	TEMPERATURA (°C)	CAPACIDAD (L)	CLASE ENERGÉTICA	CONSUMO (kWh/Año)	POTENCIA (W)	DIMENSIONES (AxFxH) mm	PRECIO (EUR)
ACES-1202	2	-	-22 / -15	1200	E	4825	1250	1388x726x2067	2.652

ACCESORIOS		
ESTARES	Estante Adicional Grande 560x542 mm.	38
ESTARESM	Estante Adicional Intermedio 500x154 mm.	30

Características Técnicas

- Fabricante nacional con más de 30 años de experiencia y referente en el mercado internacional.
- Fabricado en Acero inoxidable AISI-304 en interior y exterior del mueble.
- Compresores DANFOSS SECOP.
- Aislamiento de poliuretano inyectado de 40 Kg/m^3 de densidad y 50 mm. de espesor.
- Interruptor e iluminación en interior,
- Evaporador tiro forzado de tubo de cobre y aletas de aluminio con recubrimiento anticorrosión.
- Control electrónico y digital de la temperatura y del descarche.
- Evaporación automática del agua del descarche.
- Patas de acero inoxidable regulables en altura.
- Estantes de acero plastificado con soportes de sujeción regulable en altura (3 parrillas por módulo).
- Excelente relación calidad precio.
- Fiabilidad garantizada por el uso de componentes de alta calidad, compresores de bajo consumo y la optimización de los parámetros de los controles electrónicos testados en nuestros laboratorios.
- Fondo embutido y las uniones curvas facilitan su limpieza. Cuentan con un desagüe para la evacuación de líquidos residuales y la puerta rejilla de acceso al grupo de refrigeración es extraible para facilitar su limpieza y mantenimiento.
- Puertas con dispositivo automático de cierre y fijación de apertura que nos aporta ahorro de energía y comodidad en el trabajo cotidiano. Alarma para evitar una apertura de puerta prolongada.
- El fondo de 700 mm. es una ventaja para la gestión óptima del espacio y el sistema de cremalleras permite no tener que usar guías para colocar las parrillas. Con este diseño el habitáculo del armario se encuadra en una posición más elevada y más práctica para su uso.
- Gas refrigerante ecológico R-290.

FABRICADO EN

ESPAÑA

ARMARIOS REFRIGERADOS

Puerta con
Tirador Integrado

ARES-1203-DP

Armario de acero de refrigeración con departamento de pescado

MODELO	PUERTAS	MEDIAS PUERTAS	TEMPERATURA (°C)	CAPACIDAD (L)	CLASE ENERGÉTICA	CONSUMO (kWh/Año)	POTENCIA (W)	DIMENSIONES (AxFxH) mm	PRECIO (EUR)
ARES-1203-DP	1	2	-4 / +2	900+(300)	D	1105	810	1400x720x2100	2.886

Armario de acero de refrigeracion con departamento de congelados

MODELO	PUERTAS	MEDIAS PUERTAS	TEMPERATURA (°C)	CAPACIDAD (L)	CLASE ENERGÉTICA	POTENCIA (W)	DIMENSIONES (AxFxH) mm	PRECIO (EUR)
ARES-1203-DC	1	2	-22 / -15 | -2 / +8	900+(300)	D	810	1400x720x2100	3.122

ACCESORIOS		
ESTARES	Estante Adicional Grande 560x542 mm.	38
ESTARESM	Estante Adicional Intermedio 500x154 mm.	30

Características Técnicas

- Fabricante nacional con más de 30 años de experiencia y referente en el mercado internacional.
- Fabricado en Acero inoxidable AISI-304 en interior y exterior del mueble.
- Compresores DANFOSS SECOP.
- Aislamiento de poliuretano inyectado de 40 Kg/m^3 de densidad y 50 mm. de espesor.
- Interruptor e iluminación en interior,
- Evaporador tiro forzado de tubo de cobre y aletas de aluminio con recubrimiento anticorrosión.
- Control electrónico y digital de la temperatura y del descarche.
- Evaporación automática del agua del descarche.
- Patas de acero inoxidable regulables en altura.
- Estantes de acero plastificado con soportes de sujeción regulable en altura (3 parrillas por módulo).
- Excelente relación calidad precio.
- Fiabilidad garantizada por el uso de componentes de alta calidad, compresores de bajo consumo y la optimización de los parámetros de los controles electrónicos testados en nuestros laboratorios.
- Fondo embutido y las uniones curvas facilitan su limpieza. Cuentan con un desagüe para la evacuación de líquidos residuales y la puerta rejilla de acceso al grupo de refrigeración es extraible para facilitar su limpieza y mantenimiento.
- Puertas con dispositivo automático de cierre y fijación de apertura que nos aporta ahorro de energía y comodidad en el trabajo cotidiano. Alarma para evitar una apertura de puerta prolongada.
- El fondo de 700 mm. es una ventaja para la gestión óptima del espacio y el sistema de cremalleras permite no tener que usar guías para colocar las parrillas. Con este diseño el habitáculo del armario se encuadra en una posición más elevada y más práctica para su uso.
- Gas refrigerante ecológico R-290.
- Los modelos con un espacio dedicado al almacenamiento de pescado o de productos congelados, cuentan con un departamento totalmente aislado del resto del armario. Su control de temperatura se realiza utilizando un termostato y un circuito frigorífico independiente del resto del armario.

FABRICADO EN

ESPAÑA

ARMARIOS REFRIGERADOS

Puerta con
Tirador Integrado

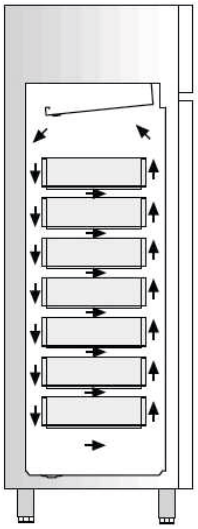

Circulación del flujo
de aire interior

Armario Refrigerado para conservación de pescado con 7 contenedores

MODELO	PUERTAS	CAPACIDAD (L)	TEMPERATURA (°C)	POTENCIA (W)	DIMENSIONES (AxFxH) mm	PRECIO (EUR)
ARES-701-P	1	600	-4 / +2	560	760x729x2005	1.858

Características Técnicas

- El armario de pescado está diseñado para ofrecer una alta humedad en su interior y una temperatura rigurosamente constante en todos sus cajones.
- Distribución uniforme del frío en el interior del armario gracias al excelente diseño del sistema de ventilación interior.
- Estructura compacta totalmente inyectada con paneles exteriores en acero inoxidable AISI-304 18/10.
- Excelente circulación de los flujos de aire lo que permite que se distribuyan uniformemente por todo el armario consiguiendo una temperatura constante y uniforme entre todos los cajones y por todo el armario.
- Cuerpo interior en acero inoxidable AISI-304 18/10.
- Puertas con tirador incorporado en acero inoxidable AISI-304 18/10.
- Interior con uniones curvas para facilitar la limpieza.
- Puertas dotadas con bisagras con sistema de retorno automático y fijación de apertura en las puertas.
- Dotado de luz interior.
- Provisto de desagüe con conexión a la red.
- Apoyos de acero inoxidable fácilmente desmontables para limpieza.
- Sistema de cremallera para la sujeción y regulación de estantes.
- Pies de acero inoxidable regulables en altura.
- Unidad condensadora hermética con condensador ventilado.
- Gas refrigerante ecológico R-290.
- Evaporador de tiro forzado con recubrimiento anticorrosión.
- Evaporación automática del agua de desescarche.
- Aislamiento de poliuretano inyectado, libre de CFC, con una densidad de 40 Kg/m^3.
- Control electrónica de la temperatura y del desescarche con visor digital.
- Tensión de trabajo: 230V 50Hz
- Provisto de 7 cajones interiores de gran capacidad para pescado, fabricado en PVC sanitario con doble fondo perforado en acero inoxidable AISI-304 18/10.
- Desagüe individual de cada cajón al desagüe general desmontable para la limpieza general del armario.
- Temperatura de trabajo: -4°C / + 2°C con temperatura ambiente de 38°C.

FABRICADO EN

ESPAÑA

ARMARIOS REFRIGERADOS

ARES-55P

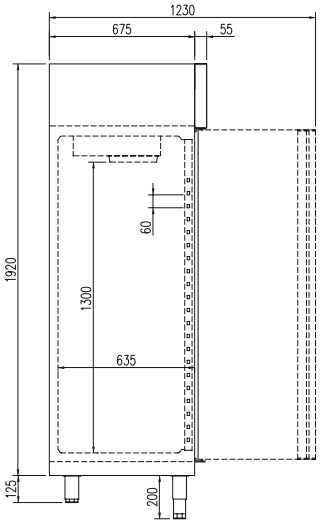

Armario de refrigeración para pastelería

MODELO	TEMPERATURA (°C)	CAPACIDAD (L)	CLASE ENERGÉTICA	CONSUMO (W)	POTENCIA (W)	DIMENSIONES (AxFxH) mm	PRECIO (EUR)
ARES-55P	0 / +8	409	D	201	271	540x730x2075	1.804

Atmario de congelación para pastelería

MODELO	TEMPERATURA (°C)	CAPACIDAD (L)	CLASE ENERGÉTICA	CONSUMO (W)	POTENCIA (W)	DIMENSIONES (AxFxH) mm	PRECIO (EUR)
ACES-55P	-20 / -15	409	E	432	385	540x730x2075	2.202

ACCESORIOS		
ESTARES55P	Estante Parrilla adicional 600x400 mm.	36

Características Técnicas

- Fabricante nacional con más de 30 años de experiencia y referente en el mercado internacional.
- Fabricado en Acero inoxidable AISI-304 en interior y exterior del mueble, excepto respaldo.
- Aislamiento de poliuretano inyectado de 40 Kg/m^3 de densidad y 50 mm. de espesor.
- Evaporador tiro forzado de tubo de cobre y aletas de aluminio con recubrimiento anticorrosión.
- Control electrónico y digital de la temperatura y del descarche CAREL.
- Evaporación automática del agua del descarche
- Patas de acero inoxidable regulables en altura.
- Estantes de acero plastificado con soportes de sujeción regulable en altura (3 parrilas por módulo).
- Excelente relación calidad precio.
- Fiabilidad garantizada por el uso de componentes de alta calidad, compresores de bajo consumo y la optimización de los parámetros de los controles electrónicos testados en nuestros laboratorios.
- Fondo embutido y las uniones curvas facilitan su limpieza. Cuentan con un desagüe para la evacuación de líquidos residuales y la puerta rejilla de acceso al grupo de refrigeración es extraible para facilitar su limpieza y mantenimiento.
- Puertas con dispositivo automático de cierre y fijación de apertura que nos aporta ahorro de energía y comodidad en el trabajo cotidiano.
- Equipado de serie con 17 pares de guías y 3 estantes parrilla de 600x400 mm.
- Gas refrigerante ecológico R-290.

FABRICADO EN

ESPAÑA

ARMARIOS DE CONGELADOS

ACES-600I-C

Armario de congelación GN2/1 de 600 litros

MODELO	CAJONES	ACABADO	CAPACIDAD (L)	TEMPERATURA (°C)	POTENCIA (W)	CONSUMO (kWh/Año) [CLASE ENERGÉTICA]	DIMENSIONES (AxFxH) mm	PRECIO (EUR)
ACES-600I	-	Acero Inox.	600	-22 / -15	145	954 [D]	780x745x1865	1.197
ACES-600I-C	12	Acero Inox.	600	-22 / -15	145	954 [D]	780x745x1865	1.299

ACCESORIOS		
CAJONACES-600	Cajón 310x515x175 (AxFxH) mm.	34

Características Técnicas

- Armario congelador que ofrece una excelente robustez ideal para aplicaciones profesionales.
- Fabricados exteriormente en chapa de acero con recubrimiento en epoxi blanco (Modelo L), o en acero inoxidable (Modelo I) que le confiere elevada resistencia a los golpes y el uso diario.
- Fabricado interiormente en material termoconformado ABS alimentario con uniones curvas para facilitar la limpieza.
- Cuenta con desagüe en interior de la cámara.
- Guías integradas en la pared del armario con sistema antivuelco.
- Puerta reversible con tirador incorporado de gran comodidad de apertura.
- Equipado con cerradura con llave.
- Incorpora 7 estantes fijos y en los Modelos C se equipan además con 12 cajones.
- Aislamiento de poliuretano inyectado ecológico libre de CFCs con densidad de 40 Kg/m^3.
- Refrigeración estática mediante 7 evaporadores que se encuentran en los estantes.
- Control de temperatura mediante termostato digital con desescarche automático.
- Condensador de bajo mantenimiento.
- Evaporación automática del agua del desescarche.
- Gas ecológico R290.

FABRICADO EN

ESPAÑA

ARMARIOS REFRIGERADOS

ARES-600V

Armario de refrigeración de puerta de cristal GN2/1 de 600 litros

MODELO	ACABADO	CAPACIDAD (L)	TEMPERATURA (°C)	POTENCIA (W)	CONSUMO (kWh/Año) [CLASE ENERGÉTICA]	DIMENSIONES (AxFxH) mm	PRECIO (EUR)
ARES-600V	Blanco	600	-1 / +6	200	954 [D]	780x745x1865	1.072

ACCESORIOS		
ESTARES-600	Estante Adicional GN2/1	33

Características Técnicas

- Armario refrigerado que ofrece una excelente robustez ideal para aplicaciones profesionales.
- Fabricados exteriormente en chapa de acero con recubrimiento en epoxi blanco.
- Fabricado interiormente en material termoconformado ABS alimentario con uniones curvas para facilitar la limpieza.
- Cuenta con desagüe en interior de la cámara.
- Guías integradas en la pared del armario con sistema antivuelco.
- Puerta reversible con marco fabricado en aluminio que le confiere un acabado elegante y estético.
- Iluminación LED horizontal superior que incrementa el reclamo y exposición de los productos.
- Equipado con cerradura con llave.
- Se suministra con 4 estantes.
- Aislamiento de poliuretano inyectado ecológico libre de CFCs con densidad de 40 Kg/m^3.
- Refrigeración mediante placa evaporadora con ventilador interior para una distribución uniforme del frío obteniendo una temperatura homogénea.
- Control de temperatura mediante termostato digital con desescarche automático.
- Condensador de bajo mantenimiento.
- Evaporación automática del agua del desescarche.
- Gas ecológico R600a.

TARIFA DE PRECIOS FINAL

ARMARIO DE MADURACION DE CARBE

DRY AGED

Infrico

CE

CODIGO	VOLTAJE	POTENCIA	TEMPERATURA	CAPACIDAD	BALDAS	MEDIDAS	PRECIO
AC280MDAB	220v - 50 Hz	0,72 Kw	0ºC / +16ºC	340 litros	3	600x656x1645 mm	1.732 €

Características generales

Armario madurador para carnes tamaño medio, está diseñado para realizar el proceso conocido como Dry Aging de forma fácil y controlada, obteniendo resultados óptimos en cuanto a sabor, textura y aromas del producto.

En el proceso de maduración la carne respira con temperatura, humedad y calidad del aire controladas, obteniendo como resultados una carne con ternura, sabor y jugosidad incomparables.

MATERIALES DEL ARMARIO MADURADOR DE CARNE AC 280 MDAB

Exterior en acero lacado negro.
Interior acero inox AISI 304.
Controlador digital con control de temperatura, humedad y teclado táctil.
Iluminación LED tonalidad especial carne. Llegando a reducir el consumo energético entre un 80% y 90%, respecto a una bombilla tradicional.
Puerta con sistema de autocierre, bloqueo de apertura y termopan doble bajo emisivo + carga argón.
Refrigerante: R-290
Clase climática: 4/38ºC

TARIFA DE PRECIOS FINAL

Enfriador de Botellas Supercooler

Enfriador de botellas subzero con acabado exterior en color negro. Este armario esta equipado con tecnología Supercooler, capaz de trabajar en un rango de temperatura de +0ºC/-7ºC. Tiene una capacidad de 500 litros.

-7°C

Infrico

CE

CODIGO	VOLTAJE	POTENCIA	TEMPERATURA	CAPACIDAD	BALDAS	MEDIDAS	PRECIO
spc501b	220v - 50 Hz	0,75 Kw	0ºC / -10ºC	500 litros	5	687x728x2003 mm	2.415 €

El enfriador de Botellas Supercooler SPC501B de Infrico, es un potente armario subzero con tecnología desarrollada por Infrico.

Con este super enfriador podrás enfriar un líquido por debajo de su punto de congelación, sin que se congele. Mantiene las bebidas entre +0ºC y -10ºC. Destaca por su elegancia y sofisticación que aporta a cualquier tipo de entorno. Esta especialmente diseñado para el mercado Horeca.

- **Exterior construido en acero galvanizado en color negro.**
- **Interior construido en acero inoxidable AISI-430.**
- **Uniones interior de amplio radio.**
- **Esta aislado con poliuretano con densidad 50kg/m3, libre CFCs, cero ODP y bajo GWP.**
- **Equipado con cerradura.**
- **Las patas son regulables en altura.**
- **Incluye controlador digital.**
- **El desescarche es optimizado por gas caliente con la parada del compresor.**
- **Utiliza gas refrigerante ecológico R290.**
- **Los ventiladores son controlados electrónicamente.**
- **Cuenta con sistema de condensación forzada.**
- **El sistema de evaporación es ventilado.**

TARIFA DE PRECIOS FINAL

ARMARIOS DE ACERO INOX SERIE M REFRIGERACION / CONGELACION

ARMARIOS DE ACERO INOX DE SOBREMOSTRADOR

ARMARIO SOBREMOSTRADOR DE ACERO DE 1 PUERTA DE REFRIGERACION

Voltaje:	220v - 50 Hz
Potencia:	0,14 Kw
Temperatura:	0°~+10°C°
Refrigeracion:	Estatica con ventilacion
Capaciadad:	140 litros
Parrillias:	2+1
Puertas:	1
Medidas interna:	510x485x620 mm
Medidas externas:	600x615x870 mm
Peso:	44 Kg

CE

CODIGO **AR200ML**

PRECIO: 430 €

ARMARIO SOBREMOSTRADOR DE ACERO DE 1 PUERTA DE CONGELACION

Voltaje:	220v - 50 Hz
Potencia:	0,20 Kw
Temperatura:	-10°C ~ -22°C
Refrigeracion:	Estatica con ventilacion
Capaciadad:	140 litros
Parrillias:	2
Puertas:	1
Medidas interna:	510x485x620 mm
Medidas externas:	600x615x870 mm
Peso:	44 Kg

CE

CODIGO **AC200ML**

PRECIO: 450 €

TARIFA DE PRECIOS FINAL

ARMARIOS BLANCOS SERIE M REFRIGERACION / CONGELACION

ARMARIOS BLANCOS SERIE M REFRIGERACION / CONGELACION FONDO 730 mm

ARB600ML

ACB600ML

Detalle Interior ACB600ML
Distancia entre estantes: 215 mm

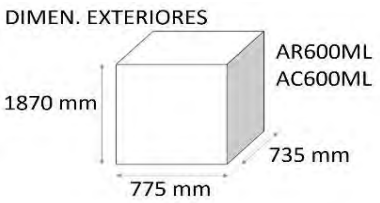

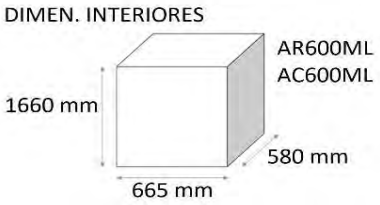

CODIGO	ARB600ML	ACB600ML
Voltaje:	220v	220v
Potencia:	0,35 Kw	0,60 Kw
Temperatura:	+0° / +10°C	-10° / -22°C
Refrigeracion:	Ventilada	Estatica
Capacidad:	600 litros	600 litros
Puertas:	1	1
Parrillas:	4	6
PRECIOS	730 €	870 €

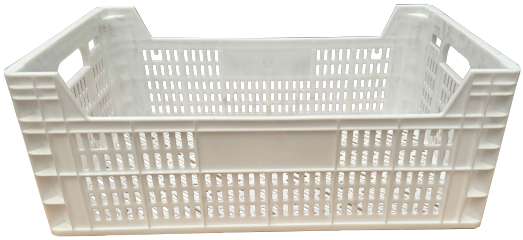

Medidas: 495x295x190 mm

"CESTAS INCLUIDAS, SOLO MODELO AC600 ML"

CARACTERISTICAS:

- **Fabicados exteriormente en acero inoxidable.**
- **Interior en ABS pintado blanco.**
- **Aislamiento de poliuretano inyectado a alta presion, que garantiza un mejor rendimiento energetico.**
- **Termostato digital regulable, con display.**
- **Sistema de enfriamiento asistido por ventilador, para reciclar la temperatura interna, y evitar un mayor consumo energetico.**
- **Desescarche automatico en refrigeracion y manual en congelacion.**
- **Puerta con cerradura (de serie).**

CE

TARIFA DE PRECIOS FINAL

ARMARIOS BLANCOS SERIE M REFRIGERACION / CONGELACION

ARMARIOS BLANCOS SERIE M REFRIGERACION / CONGELACION FONDO 600 mm

ARB400ML

ACB400ML

Detalle Interior ACB400ML
Distancia entre estantes: 215 mm

DIMEN. EXTERIORES

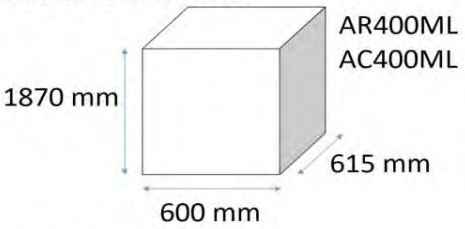

DIMEN. INTERIORES

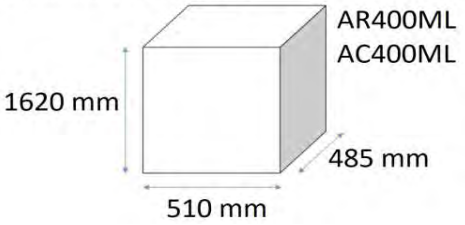

CODIGO	ARB400ML	ACB400ML
Voltaje:	220v	220v
Potencia:	0,18 Kw	0,75 Kw
Temperatura:	+0° / +10°C	-10° / -22°C
Refrigeracion:	Ventilada	Estatica
Capacidad:	400 litros	400 litros
Puertas:	1	1
Parrillas:	4	6
PRECIOS:	**625 €**	**704 €**

CARACTERISTICAS:

- **Fabicados exteriormente en acero inoxidable.**
- **Interior en ABS pintado blanco.**
- **Aislamiento de poliuretano inyectado a alta presion, que garantiza un mejor rendimiento energetico.**
- **Termostato digital regulable, con display.**
- **Sistema de enfriamiento asistido por ventilador, para reciclar la temperatura interna, y evitar un mayor consumo energetico.**
- **Desescarche automatico en refrigeracion y manual en congelacion.**
- **Puerta con cerradura (de serie).**

CE

TARIFA DE PRECIOS FINAL

ARMARIOS DE ACERO INOX SERIE M REFRIGERACION / CONGELACION

ARMARIOS DE ACERO INOX SERIE M REFRIGERACION / CONGELACION FONDO 730 mm

AR600ML

AC600ML

Detalle Interior AC600ML
Distancia entre estantes: 215 mm

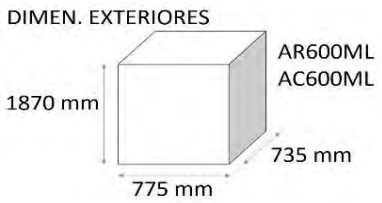

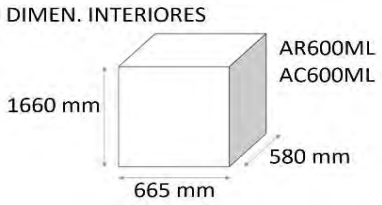

CODIGO	AR600ML	AC600ML
Voltaje:	220v	220v
Potencia:	0,35 Kw	0,60 Kw
Temperatura:	+0° / +10°C	-10° / -22°C
Refrigeracion:	Ventilada	Estatica
Capacidad:	600 litros	600 litros
Puertas:	1	1
Parrillas:	4	6
PRECIOS	810 €	950 €

Medidas: 495x295x190 mm

"CESTAS INCLUIDAS, SOLO MODELO AC600 ML"

CARACTERISTICAS:

- **Fabicados exteriormente en acero inoxidable.**
- **Interior en ABS pintado blanco.**
- **Aislamiento de poliuretano inyectado a alta presion, que garantiza un mejor rendimiento energetico.**
- **Termostato digital regulable, con display.**
- **Sistema de enfriamiento asistido por ventilador, para reciclar la temperatura interna, y evitar un mayor consumo energetico.**
- **Desescarche automatico en refrigeracion y manual en congelacion.**
- **Puerta con cerradura (de serie).**

CE

TARIFA DE PRECIOS FINAL

ARMARIOS DE ACERO INOX SERIE M REFRIGERACION / CONGELACION

ARMARIOS DE ACERO INOX SERIE M REFRIGERACION / CONGELACION FONDO 600 mm

AR400ML

AC400ML

Detalle Interior AC400ML
Distancia entre estantes: 215 mm

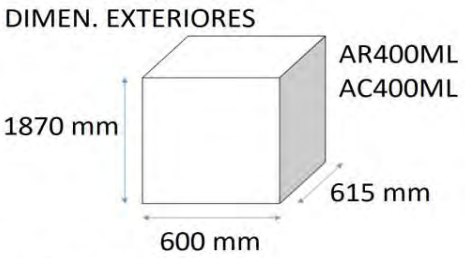

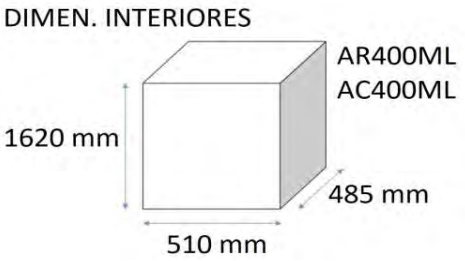

CODIGO	AR400ML	AC400ML
Voltaje:	220v	220v
Potencia:	0,18 Kw	0,75 Kw
Temperatura:	+0° / +10°C	-10° / -22°C
Refrigeracion:	Ventilada	Estatica
Capacidad:	400 litros	400 litros
Puertas:	1	1
Parrillas:	4	6
PRECIOS:	**705 €**	**784 €**

CARACTERISTICAS:

- **Fabicados exteriormente en acero inoxidable.**
- **Interior en ABS pintado blanco.**
- **Aislamiento de poliuretano inyectado a alta presion, que garantiza un mejor rendimiento energetico.**
- **Termostato digital regulable, con display.**
- **Sistema de enfriamiento asistido por ventilador, para reciclar la temperatura interna, y evitar un mayor consumo energetico.**
- **Desescarche automatico en refrigeracion y manual en congelacion.**
- **Puerta con cerradura (de serie).**

CE

TARIFA DE PRECIOS FINAL

BOTELLEROS DE ACERO INOXIDABLE REFRIGERADOS

BOTELLERO DE ACERO INOX DE 1000 MM

Voltaje:	220v - 50 Hz
Potencia:	0,21 Kw
Temperatura:	0°/+8°
Refrigeracion:	Estatica
Capaciadad:	264 litros
Puerta:	2
Medidas externas:	1000x579x862 mm
Peso:	55 Kg

CE

CODIGO **BAI100JT**

PRECIO: 539 €

BOTELLERO DE ACERO INOX DE 1500 MM

Voltaje:	220v - 50 Hz
Potencia:	0,29 Kw
Temperatura:	0°/+8°
Refrigeracion:	Estatica
Capaciadad:	438 litros
Puerta:	3
Medidas externas:	1500x579x862 mm
Peso:	72 Kg

CE

CODIGO **BAI150JT**

PRECIO: 643 €

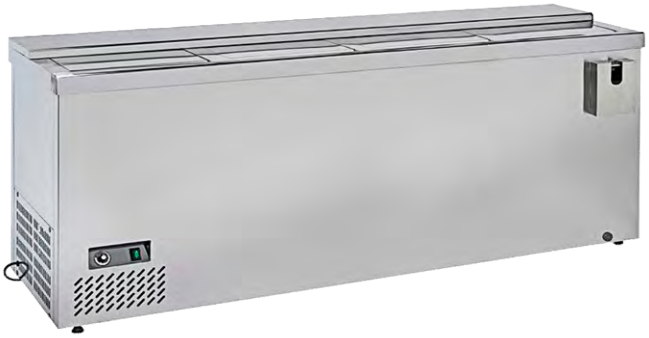

BOTELLERO DE ACERO INOX DE 2000 MM

Voltaje:	220v - 50 Hz
Potencia:	0,33 Kw
Temperatura:	0°/+8°
Refrigeracion:	Estatica
Capaciadad:	612 litros
Puerta:	4
Medidas externas:	2000x579x862 mm
Peso:	86,5 Kg

CE

CODIGO **BAI200JT**

PRECIO: 1066 €

TARIFA DE PRECIOS FINAL

BOTELLERO DE REFIGERACION SUB-ZERO

-3°C

edenox

CE

CODIGO	POTENCIA	CAPACIDAD	PUERTAS	ACABADO	TEMEPERATURA	MEDIDAS	PRECIO
BSZ-100	0,24 Kw	195 litros	2 correderas	blanco	-3°C a -1°C	1042x606X910 mm	789 €

El Enfriador de Botellas BSZ-100 de Sub-Zero de Edenox utiliza refrigerante ecológico para minimizar el impacto del consumo.

El enfriador de botellas de Subzero asegura una temperatura de trabajo de -3/-1ºC. Es ideal para cervezas y refrescos que requieren servirse muy fríos.

Este botellero frigorífico tiene las siguientes características:

Fabricado con exterior de acero galvanizado en color Blanco.
Recomendado para bebidas muy frías y bebidas con temperaturas negativas.
Aislamiento de poliuretano inyectado, libre de CFC. Tiene una densidad de 40 kg/m³.
Provisto de 2 puertas correderas con tirador. La parte superior es de acero inoxidable inyectado en la parte superior con acabado satinado. La parte inferior con contrapuerta de material termoplástico que actúa como barrera térmica. La parte superior es de acero inoxidable.
Desagüe en el interior de la cámara.
Rodapié de acero esmaltado en color Negro, con refuerzo para el grupo en la parte central.
El control de temperatura es mediante termostato digital.
Interruptor luminoso de marcha-paro.
Control de temperatura mediante termostato digital.
Evaporador estático de tubo de cobre y aletas de aluminio.
La unidad condensadora es hermética. Condensador ventilado y extraíble.

TARIFA DE PRECIOS FINAL

SERIE AMERICANA NUEVA – BAJO MOSTRADORES REFRIGERADOS

BAJO MOSTRADORES DE ACERO INOX DE REFRIGERACION SERIE AMERICANA

BAJO MOSTRADOR DE ACERO INOX REFRIGERADO DE 2 PUERTAS DE 1360 mm

Voltaje:	220v
Potencia:	0,20 Kw
Temperatura:	+2° / +8°C
Refrigeracion:	Ventilada
Capaciadad:	282 litros
Puertas:	2 Abatibles
Parrillas:	2
Medidas internas:	800x530x564 mm
Medidas externas:	1360x700x850 mm
Peso:	99 Kg

Sistema de refrigeración tropicalizado que aguanta trabajando hasta +40°C

CODIGO: BM2PRFJT **PRECIO: 950 €**

BAJO MOSTRADOR DE ACERO INOX REFRIGERADO DE 3 PUERTAS DE 1795 mm

Voltaje:	220v
Potencia:	0,20 Kw
Temperatura:	+2° / +8°C
Refrigeracion:	Ventilada
Capaciadad:	417 litros
Puertas:	3 Abatibles
Parrillas:	3
Medidas internas:	1235x530x564 mm
Medidas externas:	1795x700x850 mm
Peso:	113 Kg

Sistema de refrigeración tropicalizado que aguanta trabajando hasta +40°C

CODIGO: BM3PRFJT **PRECIO: 1150 €**

BAJO MOSTRADOR DE ACERO INOX REFRIGERADO DE 4 PUERTAS DE 2230 mm

Voltaje:	220v
Potencia:	0,50 Kw
Temperatura:	+2° / +8°C
Refrigeracion:	Ventilada
Capaciadad:	553 litros
Puertas:	4 Abatibles
Parrillas:	4
Medidas internas:	1670x530x564 mm
Medidas externas:	2230x700x850 mm
Peso:	137 Kg

Sistema de refrigeración tropicalizado que aguanta trabajando hasta +40°C

CODIGO: BM4PRFJT **PRECIO: 1450 €**

TARIFA DE PRECIOS FINAL

SERIE AMERICANA NUEVA – BAJO MOSTRADORES REFRIGERADOS

BAJO MOSTRADORES EXPOSITORES DE REFRIGERACION SERIE AMERICANA

BAJO MOSTRADOR EXPOSITOR REFRIGERADO DE 2 PUERTAS DE 1360 mm

Voltaje:	220v
Potencia:	0,20 Kw
Temperatura:	+2° / +8°C
Refrigeracion:	Ventilada
Capaciadad:	282 litros
Puertas:	2 Abatibles
Parrillas:	2
Medidas internas:	800x530x564 mm
Medidas externas:	1360x700x850 mm
Peso:	103 Kg

Sistema de refrigeración tropicalizado que aguanta trabajando hasta +40°C

CE

CODIGO: BM2PCRFJT **PRECIO: 990 €**

BAJO MOSTRADOR EXPOSITOR REFRIGERADO DE 3 PUERTAS DE 1795 mm

Voltaje:	220v
Potencia:	0,20 Kw
Temperatura:	+2° / +8°C
Refrigeracion:	Ventilada
Capaciadad:	417 litros
Puertas:	3 Abatibles
Parrillas:	3
Medidas internas:	1235x530x564 mm
Medidas externas:	1795x700x850 mm
Peso:	119 Kg

Sistema de refrigeración tropicalizado que aguanta trabajando hasta +40°C

CE

CODIGO: BM3PCRFJT **PRECIO: 1190 €**

BAJO MOSTRADOR EXPOSITOR REFRIGERADO DE 4 PUERTAS DE 2230 mm

Voltaje:	220v
Potencia:	0,50 Kw
Temperatura:	+2° / +8°C
Refrigeracion:	Ventilada
Capaciadad:	553 litros
Puertas:	4 Abatibles
Parrillas:	4
Medidas internas:	1670x530x564 mm
Medidas externas:	2230x700x850 mm
Peso:	145 Kg

Sistema de refrigeración tropicalizado que aguanta trabajando hasta +40°C

CODIGO: BM4PCRFJT **PRECIO: 1550 €**

TARIFA DE PRECIOS FINAL

SERIE AMERICANA NUEVA – BAJO MOSTRADORES DE CONGELACION

BAJO MOSTRADORES DE ACERO INOX DE CONGELACION SERIE AMERICANA

BAJO MOSTRADOR DE ACERO INOX DE CONGELACION DE 2 PUERTAS DE 1360 mm

Voltaje:	220v
Potencia:	0,47 Kw
Temperatura:	-18° / -22°C
Refrigeracion:	Ventilada
Capaciadad:	282 litros
Puertas:	2 Abatibles
Parrillas:	2
Medidas internas:	800x530x564 mm
Medidas externas:	1360x700x850 mm
Peso:	99 Kg

Sistema de refrigeración tropicalizado que aguanta trabajando hasta +40°C

CODIGO: BM2PCGJT **PRECIO: 1190 €**

BAJO MOSTRADOR DE ACERO INOX DE CONGELACION DE 3 PUERTAS DE 1795 mm

Voltaje:	220v
Potencia:	0,64 Kw
Temperatura:	-18° / -22°C
Refrigeracion:	Ventilada
Capaciadad:	417 litros
Puertas:	3 Abatibles
Parrillas:	3
Medidas internas:	1235x530x564 mm
Medidas externas:	1795x700x850 mm
Peso:	113 Kg

Sistema de refrigeración tropicalizado que aguanta trabajando hasta +40°C

CODIGO: BM3PCGJT **PRECIO: 1390 €**

BAJO MOSTRADOR DE ACERO INOX DE CONGELACION DE 4 PUERTAS DE 2230 mm

Voltaje:	220v
Potencia:	0,79 Kw
Temperatura:	-18° / -22°C
Refrigeracion:	Ventilada
Capaciadad:	553 litros
Puertas:	4 Abatibles
Parrillas:	4
Medidas internas:	1670x530x564 mm
Medidas externas:	2230x700x850 mm
Peso:	137 Kg

Sistema de refrigeración tropicalizado que aguanta trabajando hasta +40°C

CODIGO: BM4PCGJT **PRECIO: 1790 €**

TARIFA DE PRECIOS FINAL

SERIE AMERICANA NUEVA – BAJO MOSTRADORES REFRIGERADOS

BAJO MOSTRADORES DE ACERO INOX "FONDO 800 mm" DE REFRIGERACION SERIE AMERICANA

BAJO MOSTRADOR DE ACERO INOX "FONDO 800 mm" REFRIGERADO DE 2 PUERTAS DE 1510 mm

Voltaje:	220v
Potencia:	0,20 Kw
Temperatura:	+2° / +8°C
Refrigeracion:	Ventilada
Capaciadad:	390 litros
Puertas:	2 Abatibles
Parrillas:	2
Medidas internas:	950x630x564 mm
Medidas externas:	1510x800x850 mm
Peso:	167 Kg

Sistema de refrigeración tropicalizado que aguanta trabajando hasta +40°C

CODIGO: BMRF802PJT **PRECIO: 1100 €**

BAJO MOSTRADOR DE ACERO INOX "FONDO 800 mm" REFRIGERADO DE 3 PUERTAS DE 2020 mm

Voltaje:	220v
Potencia:	0,20 Kw
Temperatura:	+2° / +8°C
Refrigeracion:	Ventilada
Capaciadad:	580 litros
Puertas:	3 Abatibles
Parrillas:	3
Medidas internas:	1460x630x564 mm
Medidas externas:	2020x800x850 mm
Peso:	185 Kg

Sistema de refrigeración tropicalizado que aguanta trabajando hasta +40°C

CODIGO: BMRF803PJT **PRECIO: 1450 €**

SERIE AMERICANA BAJO MOSTRADORES DE REFRIGERACIÓN

MOSTRADORES REFRIGERADOS
Un paso mas en la evolución

Linea eficaz y muy profesional en cualquier negocio, para cumplir todas las exigencias.

Datos técnicos

Bajo y frente mostradores refrigerados

Panel de mandos electrónico y de fácil lectura.
Cuerpo exterior e interior de acero inoxidable.
Placa superior curvada contra salpicaduras de 10 cm.
Amplio volumen interno.
Bisagras de puerta irrompibles.
Aislamiento de poliuretano "no contaminante al ozono" (60 mm de espesor)
Estantes interiores ajustables.
Cuerpo de alto aislamiento y ahorro de energía con densidad de 40 Kg/m³.
Gas refrigerante R-290.
Compresor ventilado desmontable.
Recipiente para almacenar la condensación de gas.
Enfriamiento con ventilador interior que potencia una refrigeración de alta eficiencia.
Evaporador con tubería de cobre para evitar la oxidación, pintado antibacterial.
Panel evaporador de acero inoxidable.
"Modelos Tropicalizados" (Aptos para trabajar perfectamente a temperatura ambiente de 43°).
Indicador digital de temperatura, desescarche controlado electrónicamente.
Interior con perfil sanitario.
Patas regulables para calibrar en suelos desnivelados.
Tiradores fusionados a las puertas, lo que proporciona mas durabilidad al estas.

MODELOS TROPICALIZADOS

BM15RVB

Voltaje	:220v
Potencia	:0,24 Kw
Refrigeración	:Ventilada
Temperatura	:+2°C/+8°C
Capacidad	:310 litros
Parrillas	:2
Puertas	:2
Medidas internas	:1020x490x620 mm
Medidas externas	:1500x600x850+100 mm
Peso	:95 Kg
Precio	:980 €

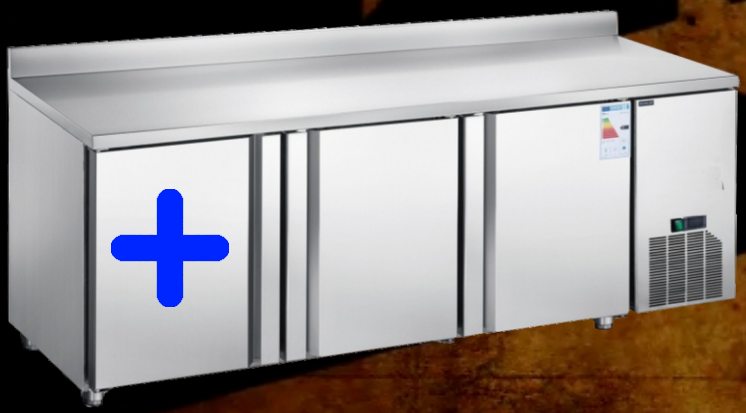

Top QUALITY

BM20RVB

Voltaje	:220v
Potencia	:0,30 Kw
Refrigeración	:Ventilada
Temperatura	:+2°C/+8°C
Capacidad	:462 litros
Parrillas	:3
Puertas	:3
Medidas internas	:1520x490x620 mm
Medidas externas	:2000x600x850+100 mm
Peso	:130 Kg
Precio	:1130 €

BM25RVB

Voltaje	:220v
Potencia	:0,35 Kw
Refrigeración	:Ventilada
Temperatura	:+2°C/+8°C
Capacidad	:614 litros
Parrillas	:4
Puertas	:4
Medidas internas	:2020x490x620mm
Medidas externas	:2500x600x850+100 mm
Peso	:170 Kg
Precio	:1390 €

SERIE AMERICANA BAJO MOSTRADORES DE REFRIGERACIÓN

MAQUIMPORT

BMPC20RVB

Voltaje	:220v
Potencia	:0,30 Kw
Refrigeración	:Ventilada
Temperatura	:+2°C/+8°C
Capacidad	:462 litros
Parrillas	:6
Puertas	:3
Medidas internas	:1520x490x620 mm
Medidas externas	:2000x600x850+100 mm
Peso	:150 Kg
Precio	:1330 €

Top QUALITY

MODELOS TROPICALIZADOS

BMPC15RVB

Voltaje	:220v
Potencia	:0,24 Kw
Refrigeración	:Ventilada
Temperatura	:+2°C/+8°C
Capacidad	:310 litros
Parrillas	:4
Puertas	:2
Medidas internas	:1020x490x620 mm
Medidas externas	:1500x600x850+100 mm
Peso	:105 Kg
Precio	:1210 €

FMPC25RVB

Voltaje	:220v
Potencia	:0,35 Kw
Refrigeración	:Ventilada
Temperatura	:+2°C/+8°C
Capacidad	:614 litros
Parrillas	:8
Puertas	:4
Medidas internas	:2020x490x620 mm
Medidas externas	:2500x600x850+100 mm
Peso	:196 Kg
Precio	:1690 €

SERIE AMERICANA BAJO MOSTRADORES DE REFRIGERACIÓN

MAQUIMPORT

BBMC6RVB

Voltaje	:220v
Potencia	:0,35 Kw
Refrigeración	:Ventilada
Temperatura	:+2°C/+8°C
Capacidad	:462 litros
Cajones	:6
Medidas externas	:2000x600x850+100 mm
Peso	:120 Kg
Precio	:1890 €

Top QUALITY

MODELOS TROPICALIZADOS

BMC4RVB

Voltaje	:220v
Potencia	:0,30 Kw
Refrigeración	:Ventilada
Temperatura	:+2°C/+8°C
Capacidad	:310 litros
Cajones	:4
Medidas externas	:1500x600x850+100 mm
Peso	:110 Kg
Precio	:1550 €

BMC8RVB

Voltaje	:220v
Potencia	:0,55 Kw
Refrigeración	:Ventilada
Temperatura	:+2°C/+8°C
Capacidad	:614 litros
Cajones	:8
Medidas externas	:2500x600x850+100 mm
Peso	:196 Kg
Precio	:2390 €

SERIE AMERICANA BAJO MOSTRADORES DE COCINA DE REFRIGERACIÓN

BM20R60V6C

Voltaje	:220v
Potencia	:0,35 Kw
Refrigeración	:Ventilada
Temperatura	:+2°C/+8°C
Cajones	:6
Medidas externas	:2000x750x650 mm
Peso	:105 Kg
Precio	:1950 €

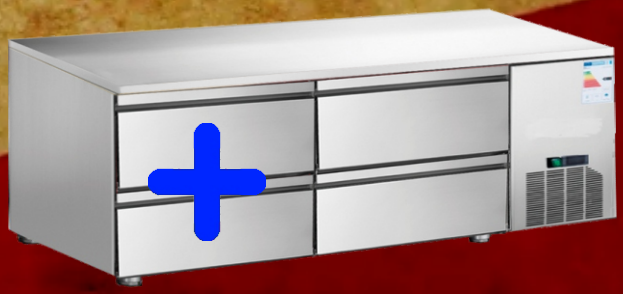

BM15R60V4C

Top QUALITY

Voltaje	:220v
Potencia	:0,26 Kw
Refrigeración	:Ventilada
Temperatura	:+2°C/+8°C
Cajones	:4
Medidas externas	:1500x756x850 mm
Peso	:95 Kg
Precio	:1610 €

BM25R60V8C

Voltaje	:220v
Potencia	:0,45 Kw
Refrigeración	:Ventilada
Temperatura	:+2°C/+8°C
Cajones	:8
Medidas externas	:2500x750x650 mm
Peso	:185 Kg
Precio	:2590 €

SERIE AMERICANA BAJO MOSTRADORES DE COCINA DE CONGELACIÓN

BM20C60V6C

Voltaje	:220v
Potencia	:0,70 Kw
Refrigeración	:Ventilada
Temperatura	:-18°C/-22°C
Cajones	:6
Medidas externas	:2000x750x650 mm
Peso	:105 Kg
Precio	:2490 €

MODELOS TROPICALIZADOS

BM15C60V4C

Voltaje	:220v
Potencia	:0,50 Kw
Refrigeración	:Ventilada
Temperatura	:-18°C/-22°C
Cajones	:4
Medidas externas	:1500x756x650 mm
Peso	:95 Kg
Precio	:1890 €

SERIE AMERICANA BAJO MOSTRADORES DE CONGELACION

MOSTRADORES DE CONGELACION
Un paso mas en la evolución

Linea eficaz y muy profesional en cualquier negocio, para cumplir todas las exigencias.

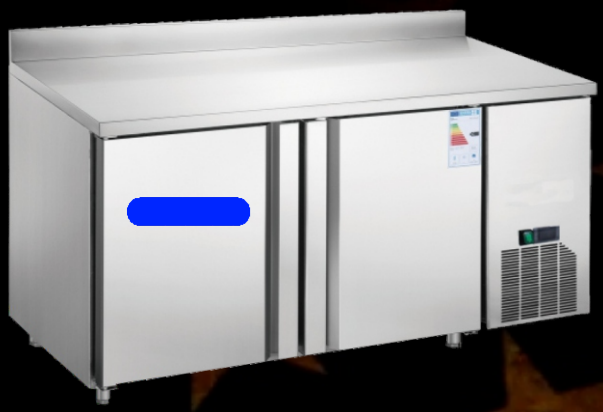

BM15CVB

Voltaje	:220v
Potencia	:0,45 Kw
Refrigeración	:Ventilada
Temperatura	:-18°C/-22°C
Capacidad	:310 litros
Parrillas	:2
Puertas	:2
Medidas internas	:1020x490x620 mm
Medidas externas	:1500x600x850+100 mm
Peso	:95 Kg
Precio	:1280 €

BM20CVB

Voltaje	:220v
Potencia	:0,50 Kw
Refrigeración	:Ventilada
Temperatura	:-18°C/-22°C
Capacidad	:462 litros
Parrillas	:3
Puertas	:3
Medidas internas	:1520x490x620 mm
Medidas externas	:2000x600x850+100 mm
Peso	:130 Kg
Precio	:1470 €

BM25CVB

Voltaje	:220v
Potencia	:0,80 Kw
Refrigeración	:Ventilada
Temperatura	:-18°C/-22°C
Capacidad	:614 litros
Parrillas	:4
Puertas	:4
Medidas internas	:2020x490x620mm
Medidas externas	:2500x600x850+100 mm
Peso	:170 Kg
Precio	:1810 €

SERIE AMERICANA FRENTE MOSTRADORES DE REFRIGERACIÓN

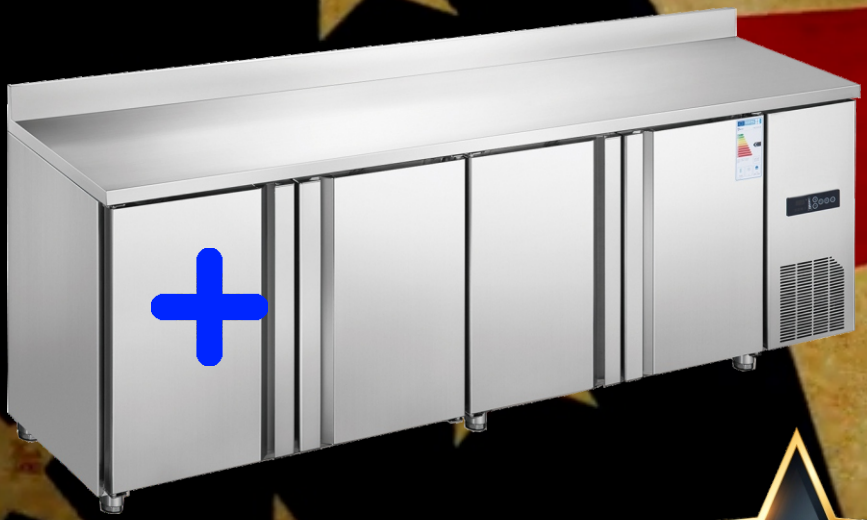

FM25RVB

Voltaje	:220v
Potencia	:0,40 Kw
Refrigeración	:Ventilada
Temperatura	:+2°C/+8°C
Capacidad	:787 litros
Parrillas	:8
Puertas	:4
Medidas internas	:2020x490x795 mm
Medidas externas	:2500x600x1025+100 mm
Peso	:180 Kg
Precio	:1690 €

Top QUALITY

FM20RVB

Voltaje	:220v
Potencia	:0,30 Kw
Refrigeración	:Ventilada
Temperatura	:+2°C/+8°C
Capacidad	:592 litros
Parrillas	:6
Puertas	:3
Medidas internas	:1520x490x795 mm
Medidas externas	:2000x600x1025+100 mm
Peso	:130 Kg
Precio	:1410 €

MODELOS TROPICALIZADOS

FM15RVB

Voltaje	:220v
Potencia	:0,24 Kw
Refrigeración	:Ventilada
Temperatura	:+2°C/+8°C
Capacidad	:397 litros
Parrillas	:4
Puertas	:2
Medidas internas	:1020x490x795 mm
Medidas externas	:1500x600x1025+100 mm
Peso	:105 Kg
Precio	:1210 €

SERIE AMERICANA FRENTE MOSTRADORES DE REFRIGERACIÓN

MAQUIMPORT

FMPC20RVB

Voltaje	:220v
Potencia	:0,30 Kw
Refrigeración	:Ventilada
Temperatura	:+2°C/+8°C
Capacidad	:592 litros
Parrillas	:6
Puertas	:3
Medidas internas	:1520x490x795 mm
Medidas externas	:2000x600x1025+100 mm
Peso	:130 Kg
Precio	:1550 €

Top QUALITY

MODELOS TROPICALIZADOS

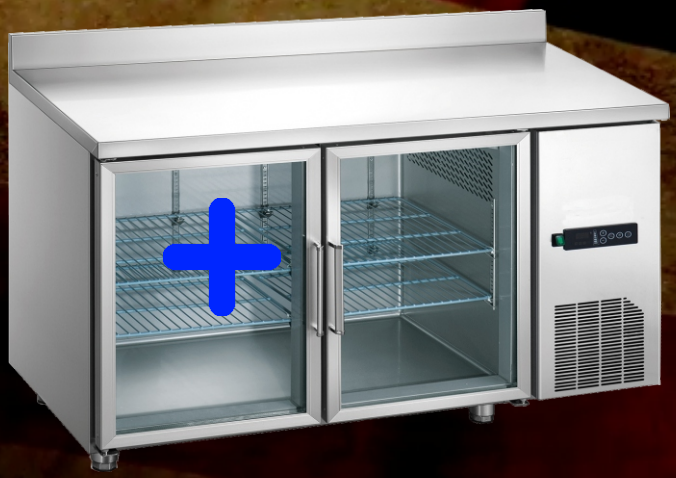

FMPC15RVB

Voltaje	:220v
Potencia	:0,24 Kw
Refrigeración	:Ventilada
Temperatura	:+2°C/+8°C
Capacidad	:397 litros
Parrillas	:4
Puertas	:2
Medidas internas	:1020x490x795 mm
Medidas externas	:1500x600x1025+100 mm
Peso	:136 Kg
Precio	:1330 €

FMPC25RVB

Voltaje	:220v
Potencia	:0,40 Kw
Refrigeración	:Ventilada
Temperatura	:+2°C/+8°C
Capacidad	:787 litros
Parrillas	:8
Puertas	:4
Medidas internas	:2020x490x795 mm
Medidas externas	:2500x600x1025+100 mm
Peso	:176 Kg
Precio	:1850 €

FABRICADO EN

ESPAÑA

BAJO MOSTRADORES

BMRESP-200
BMCESP-200

Puerta con
Tirador Integrado

Puerta de cristal

Bajo Mostradores de refrigeración fondo 600

MODELO	PUERTAS	TEMPERATURA (°C)	CAPACIDAD (L)	CLASE ENERGÉTICA	CONSUMO (kWh/Año)	POTENCIA (W)	DIMENSIONES (AxFxH) mm	PRECIO (EUR)
BMRESP-150	2	-2 / +8	250	C	1019	220	1492x600x850	1.275
BMRESP-200	3	-2 / +8	390	C	1118	220	2017x600x850	1.477
BMRESP-250	4	-2 / +8	530	D	1920	350	2542x600x850	1.765

Bajo mostradores de puerta de cristal de refrigeración fondo 600

MODELO	PUERTAS	TEMPERATURA (°C)	CAPACIDAD (L)	CLASE ENERGÉTICA	CONSUMO (kWh/Año)	POTENCIA (W)	DIMENSIONES (AxFxH) mm	PRECIO (EUR)
BMRESP-150V	2	-2 / +8	250	C	1019	220	1492x600x850	1.477
BMRESP-200V	3	-2 / +8	390	C	1118	220	2017x600x850	1.701
BMRESP-250V	4	-2 / +8	530	D	1920	350	2542x600x850	2.011

Bajo mostradores de congelación fondo 600

MODELO	PUERTAS	TEMPERATURA (°C)	CAPACIDAD (L)	CLASE ENERGÉTICA	CONSUMO (kWh/Año)	POTENCIA (W)	DIMENSIONES (AxFxH) mm	PRECIO (EUR)
BMCESP-150	2	-18 / -20	250	D	2212	670	1492x600x850	1.649
BMCESP-200	3	-18 / -20	390	D	2467	680	2017x600x850	1.728

Características Técnicas

- Fabricante nacional con más de 30 años de experiencia y referente en el mercado internacional.
- Fabricado en Acero inoxidable AISI-304 en interior y exterior del mueble.
- Compresores DANFOSS SECOP.
- Aislamiento de poliuretano inyectado de 40 Kg/m^3 de densidad.
- Ángulos redondeados en interior y encimera con peto sanitario de 100 mm.
- Evaporador tiro forzado con recubrimiento anticorrosión.
- Control electrónico y digital de la temperatura y del desescarche.
- Evaporación automática del agua del desescarche.
- Patas de acero inoxidable regulables en altura.
- Estantes de acero plastificado con soportes de sujeción regulable en altura.
- Excelente relación calidad precio.
- Las mesas con puertas de cristal están equipadas con cerradura e iluminación LED.
- Fiabilidad garantizada por el uso de componentes de alta calidad, compresores de bajo consumo y la optimización de los parámetros de los controles electrónicos testados en nuestros laboratorios.
- La unidad de refrigeración está protegida por una rejilla pivotante facilitando su acceso y mantenimiento. Su diseño cuenta con un amplio sistema de aireación frontal y una toma de aire adicional encima de la rejilla para facilitar la circulación del aire. En caso de espacios reducidos este sistema mejora el funcionamiento del grupo de manera significativa.
- Puertas con dispositivo automático de cierre y fijación de aper-tura que nos aporta ahorro de energía y comodidad en el trabajo cotidiano. Las puertas disponen de tirador integrado fácil de limpiar.
- Cuentan de serie con todos los elementos para facilitar la limpie-za: burlete sustituible, guías desmontables, fondo embutido sanitario, uniones curvas, desagüe que permite la evacuación de líquidos residuales.
- Gas refrigerante ecológico R-290.

FABRICADO EN

ESPAÑA

BAJO MOSTRADORES

BMRESP-200F

Puerta con
Tirador Integrado

Bajo Mostradores de refrigeración con fregadero fondo 600 mm

MODELO	PUERTAS	TEMPERATURA (°C)	CAPACIDAD (L)	CLASE ENERGÉTICA	CONSUMO (kWh/Año)	POTENCIA (W)	DIMENSIONES (AxFxH) mm	PRECIO (EUR)
BMRESP-150F	2	-2 / +8	250	C	1019	220	1492x600x850	1.797
BMRESP-200F	3	-2 / +8	390	C	1118	220	2017x600x850	1.952

Características Técnicas

- Fabricante nacional con más de 30 años de experiencia y referente en el mercado internacional.
- Fabricado en Acero inoxidable AISI-304 en interior y exterior del mueble.
- Compresores DANFOSS SECOP.
- Aislamiento de poliuretano inyectado de 40 Kg/m^3 de densidad.
- Ángulos redondeados en interior y encimera con peto sanitario de 100 mm.
- Evaporador tiro forzado con recubrimiento anticorrosión.
- Control electrónico y digital de la temperatura y del descarche.
- Evaporación automática del agua del descarche.
- Patas de acero inoxidable regulables en altura.
- Estantes de acero plastificado con soportes de sujeción regulable en altura.
- Excelente relación calidad precio.
- Fiabilidad garantizada por el uso de componentes de alta calidad, compresores de bajo consumo y la optimización de los parámetros de los controles electrónicos testados en nuestros laboratorios.
- La unidad de refrigeración está protegida por una rejilla pivotante facilitando su acceso y mantenimiento. Su diseño cuenta con un amplio sistema de aireación frontal y una toma de aire adicional encima de la rejilla para facilitar la circulación del aire. En caso de espacios reducidos este sistema mejora el funcionamiento del grupo de manera significativa.
- Puertas con dispositivo automático de cierre y fijación de apertura que nos aporta ahorro de energía y comodidad en el trabajo cotidiano. Las puertas disponen de tirador integrado fácil de limpiar.
- Cuentan de serie con todos los elementos para facilitar la limpieza: burlete sustituible, guías desmontables, fondo embutido sanitario, uniones curvas, desagüe que permite la evacuación de líquidos residuales.
- Gas refrigerante ecológico R-290.
- El sobre lleva incorporado un fregadero con escurridor y cubeta de 340x370x150 mm.

FABRICADO EN

ESPAÑA

BAJO MOSTRADORES

Puerta con Tirador Integrado

Cajón perforado

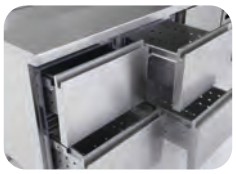

Detalle Cajones

BMRESP-200-4

Bajo Mostradores de refrigeración con cajones fondo 600 mm

MODELO	PUERTAS/ CAJONES	TEMPERATURA (°C)	CAPACIDAD (L)	CLASE ENERGÉTICA	CONSUMO (kWh/Año)	POTENCIA (W)	DIMENSIONES (AxFxH) mm	PRECIO (EUR)
BMRESP-150-4	0 / 4	-2 / +8	250	C	1019	220	1492x600x850	2.173
BMRESP-200-4	1 / 4	-2 / +8	390	C	1118	220	2017x600x850	2.451

Características Técnicas

- Fabricante nacional con más de 30 años de experiencia y referente en el mercado internacional.
- Fabricado en Acero inoxidable AISI-304 en interior y exterior del mueble.
- Compresores DANFOSS SECOP.
- Aislamiento de poliuretano inyectado de 40 Kg/m^3 de densidad.
- Ángulos redondeados en interior y encimera con peto sanitario de 100 mm.
- Evaporador tiro forzado con recubrimiento anticorrosión.
- Control electrónico y digital de la temperatura y del descarche.
- Evaporación automática del agua del descarche.
- Patas de acero inoxidable regulables en altura.
- Estantes de acero plastificado con soportes de sujeción regulable en altura.
- Excelente relación calidad precio.
- Fiabilidad garantizada por el uso de componentes de alta calidad, compresores de bajo consumo y la optimización de los parámetros de los controles electrónicos testados en nuestros laboratorios.
- La unidad de refrigeración está protegida por una rejilla pivotante facilitando su acceso y mantenimiento. Su diseño cuenta con un amplio sistema de aireación frontal y una toma de aire adicional encima de la rejilla para facilitar la circulación del aire. En caso de espacios reducidos este sistema mejora el funcionamiento del grupo de manera significativa.
- Puertas con dispositivo automático de cierre y fijación de apertura que nos aporta ahorro de energía y comodidad en el trabajo cotidiano. Las puertas disponen de tirador integrado fácil de limpiar.
- Cuentan de serie con todos los elementos para facilitar la limpieza: burlete sustituible, guías desmontables, fondo embutido sanitario, uniones curvas, desagüe que permite la evacuación de líquidos residuales.
- Cajones con tirador incorporado en acero inoxidable AISI-304 18/10 con fondo perforado. Provistos de guías telescópicas con salida suficiente para salvar el plano de trabajo.
- Gas refrigerante ecológico R-290.

FABRICADO EN

ESPAÑA

BAJO MOSTRADORES

BMRESP-180

Puerta con
Tirador Integrado

Bajo mostradores de refrigeración GN1/1 fondo 700 mm

MODELO	PUERTAS	TEMPERATURA (°C)	CAPACIDAD (L)	CLASE ENERGÉTICA	CONSUMO (kWh/Año)	POTENCIA (W)	DIMENSIONES (AxFxH) mm	PRECIO (EUR)
BMRESP-135	2	-2 / +8	290	C	1019	190	1342x700x850	1.586
BMRESP-180	3	-2 / +8	455	C	1118	190	1792x700x850	1.878
BMRESP-225	4	-2 / +8	615	E	1920	330	2242x700x850	2.179

Características Técnicas

- Fabricante nacional con más de 30 años de experiencia y referente en el mercado internacional.
- Fabricado en Acero inoxidable AISI-304 en interior y exterior del mueble.
- Compresores DANFOSS SECOP.
- Aislamiento de poliuretano inyectado de 40 Kg/m^{3}de densidad.
- Ángulos redondeados en interior y encimera con peto sanitario de 100 mm.
- Evaporador tiro forzado con recubrimiento anticorrosión.
- Control electrónico y digital de la temperatura y del descarche.
- Evaporación automática del agua del descarche.
- Patas de acero inoxidable regulables en altura.
- Estantes de acero plastificado con soportes de sujeción regulable en altura.
- Excelente relación calidad precio.
- Fiabilidad garantizada por el uso de componentes de alta calidad, compresores de bajo consumo y la optimización de los parámetros de los controles electrónicos testados en nuestros laboratorios.
- La unidad de refrigeración está protegida por una rejilla pivotante facilitando su acceso y mantenimiento. Su diseño cuenta con un amplio sistema de aireación frontal y una toma de aire adicional encima de la rejilla para facilitar la circulación del aire. En caso de espacios reducidos este sistema mejora el funcionamiento del grupo de manera significativa.
- Puertas con dispositivo automático de cierre y fijación de apertura que nos aporta ahorro de energía y comodidad en el trabajo cotidiano. Las puertas disponen de tirador integrado fácil de limpiar.
- Cuentan de serie con todos los elementos para facilitar la limpieza: burlete sustituible, guías desmontables, fondo embutido sanitario, uniones curvas, desagüe que permite la evacuación de líquidos residuales.
- Gas refrigerante ecológico R-290.

FABRICADO EN

ESPAÑA

BAJO MOSTRADORES

BMRESP-135B

Puerta con
Tirador Integrado

BMRESP-180B

BMRESP-225B

Bajo mostradores de refrigeración GN1/1 fondo 700 mm altura 600 mm

MODELO	PUERTAS	TEMPERATURA (°C)	CAPACIDAD (L)	CLASE ENERGÉTICA	CONSUMO (kWh/Año)	POTENCIA (W)	DIMENSIONES (AxFxH) mm	PRECIO (EUR)
BMRESP-135B	2	-2 / +8	190	D	1194	220	1342x700x600	1.457
BMRESP-180B	3	-2 / +8	300	D	1194	220	1792x700x600	1.768
BMRESP-225B	4	-2 / +8	410	E	1919	350	2242x700x600	2.111

Características Técnicas

- Mesas especialmente diseñadas para utilizar como soporte refrigerado de aparatos de cocción, preparación y conservación.
- La altura de 600 mm. permite que el plano de trabajo de los aparatos esté entre 850 y 900 mm.
- Fabricante nacional con más de 30 años de experiencia y referente en el mercado internacional.
- Fabricado en Acero inoxidable AISI-304 en interior y exterior del mueble.
- Compresores DANFOSS SECOP.
- Aislamiento de poliuretano inyectado de 40 Kg/m^{3}de densidad.
- Ángulos redondeados en interior y encimera con peto sanitario de 100 mm.
- Evaporador tiro forzado con recubrimiento anticorrosión.
- Control electrónico y digital de la temperatura y del descarche.
- Evaporación automática del agua del descarche.
- Patas de acero inoxidable regulables en altura.
- Estantes de acero plastificado con soportes de sujeción regulable en altura.
- Excelente relación calidad precio.
- Flabilidad garantizada por el uso de componentes de alta calidad, compresores de bajo consumo y la optimización de los parámetros de los controles electrónicos testados en nuestros laboratorios.
- La unidad de refrigeración está protegida por una rejilla pivotante facilitando su acceso y mantenimiento. Su diseño cuenta con un amplio sistema de aireación frontal y una toma de aire adicional encima de la rejilla para facilitar la circulación del aire. En caso de espacios reducidos este sistema mejora el funcionamiento del grupo de manera significativa.
- Puertas con dispositivo automático de cierre y fijación de apertura que nos aporta ahorro de energía y comodidad en el trabajo cotidiano. Las puertas disponen de tirador integrado fácil de limpiar.
- Cuentan de serie con todos los elementos para facilitar la limpieza: burlete sustituible, guías desmontables, fondo embutido sanitario, uniones curvas, desagüe que permite la evacuación de líquidos residuales.
- Gas refrigerante ecológico R-290.

FABRICADO EN

ESPAÑA

BAJO MOSTRADORES

BMRESP-180B-4

BMRESP-225B-6

BMRESP-135B-2

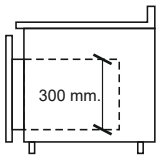

Cajón entero

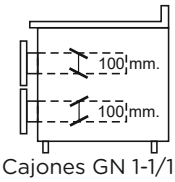

2 Cajones GN 1-1/100

Cajón perforado

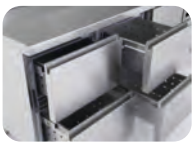

Detalle Cajones

Bajo mostradores de refrigeración GN1/1 fondo 700 mm altura 600 mm con cajones

MODELO	CAJONES	TEMPERATURA (°C)	CAPACIDAD (L)	CLASE ENERGÉTICA	CONSUMO (kWh/Año)	POTENCIA (W)	DIMENSIONES (AxFxH) mm	PRECIO (EUR)
BMRESP-135B-2	2 + 1	-2 / +8	105	D	1194	220	1342x700x600	1.730
BMRESP-180B-4	4 + 1	-2 / +8	135	D	1194	220	1792x700x600	2.224
BMRESP-225B-6	6 + 1	-2 / +8	230	E	1919	350	2242x700x600	2.773

Características Técnicas

- Mesas especialmente diseñadas para utilizar como soporte refrigerado de aparatos de cocción, preparación y conservación.
- La altura de 600 mm. permite que el plano de trabajo de los aparatos esté entre 850 y 900 mm.
- Fabricante nacional con más de 30 años de experiencia y referente en el mercado internacional.
- Fabricado en Acero inoxidable AISI-304 en interior y exterior del mueble.
- Compresores DANFOSS SECOP.
- Aislamiento de poliuretano inyectado de 40 Kg/m^{3}de densidad.
- Ángulos redondeados en interior y encimera con peto sanitario de 100 mm.
- Evaporador tiro forzado con recubrimiento anticorrosión.
- Control electrónico y digital de la temperatura y del desescarche.
- Evaporación automática del agua del desescarche.
- Patas de acero inoxidable regulables en altura.
- Excelente relación calidad precio.
- Fiabilidad garantizada por el uso de componentes de alta calidad, compresores de bajo consumo y la optimización de los parámetros de los controles electrónicos testados en nuestros laboratorios.
- La unidad de refrigeración está protegida por una rejilla pivotante facilitando su acceso y mantenimiento. Su diseño cuenta con un amplio sistema de aireación frontal y una toma de aire adicional encima de la rejilla para facilitar la circulación del aire. En caso de espacios reducidos este sistema mejora el funcionamiento del grupo de manera significativa.
- Cuentan de serie con todos los elementos para facilitar la limpieza: burlete sustituible, guías desmontables, fondo embutido sanitario, uniones curvas, desagüe que permite la evacuación de líquidos residuales.
- Cajones fabricados en acero inoxidable adaptados a cubetas de 100 o 300 mm. de profundidad según cajón.
- Cajones provistos de guías telescópicas con salida suficiente para salvar el plano de trabajo.
- Gas refrigerante ecológico R-290.

FABRICADO EN

ESPAÑA

FRENTE MOSTRADORES

FMRES-150V

FMRES-200

LED

Mesas con puertas de vidrio con iluminación LED

Puerta con Tirador Integrado

Frente Mostradores de refrigeración con cajón

MODELO	PUERTAS	TEMPERATURA (°C)	CAPACIDAD (L)	CLASE ENERGÉTICA	CONSUMO (kWh/Año)	POTENCIA (W)	DIMENSIONES (AxFxH) mm	PRECIO (EUR)
FMRES-150	2	-2 / +8	355	C	1019	220	1492x600x1050	1.454
FMRES-200	3	-2 / +8	520	C	1118	220	2017x600x1050	1.702
FMRES-250	4	-2 / +8	701	D	1920	350	2542x600x1050	2.029

Frente Mostradores de refrigeración con tolva de café

MODELO	PUERTAS	TEMPERATURA (°C)	CAPACIDAD (L)	CLASE ENERGÉTICA	CONSUMO (kWh/Año)	POTENCIA (W)	DIMENSIONES (AxFxH) mm	PRECIO (EUR)
FMRES-150TV	2	-2 / +8	355	C	1019	220	1492x600x1050	1.650
FMRES-200TV	3	-2 / +8	520	C	1118	220	2017x600x1050	1.911
FMRES-250TV	4	-2 / +8	701	D	1920	350	2542x600x1050	2.306

Frente Mostradores de refrigeración de puerta de cristal

MODELO	PUERTAS	TEMPERATURA (°C)	CAPACIDAD (L)	POTENCIA (W)	DIMENSIONES (AxFxH) mm	PRECIO (EUR)
FMRES-150V	2	-2 / +8	355	220	1492x600x1050	1.789
FMRES-200V	3	-2 / +8	520	220	2017x600x1050	2.255
FMRES-250V	4	-2 / +8	701	350	2542x600x1050	2.646

Características Técnicas

- Fabricante nacional con más de 30 años de experiencia y referente en el mercado internacional.
- Fabricado en Acero inoxidable AISI-304 en interior y exterior del mueble.
- Compresores DANFOSS SECOP.
- Aislamiento de poliuretano inyectado de 40 Kg/m^3 de densidad.
- Ángulos redondeados en interior y encimera con peto sanitario de 100 mm.
- Evaporador tiro forzado con recubrimiento anticorrosión.
- Control electrónico y digital de la temperatura y del descarche.
- Evaporación automática del agua del descarche.
- Patas de acero inoxidable regulables en altura.
- Estantes de acero plastificado con soportes de sujeción regulable en altura.
- Excelente relación calidad precio.
- Gas refrigerante ecológico R-290.
- Fiabilidad garantizada por el uso de componentes de alta calidad, compresores de bajo consumo y la optimización de los parámetros de los controles electrónicos testados en nuestros laboratorios.
- La unidad de refrigeración está protegida por una rejilla pivotante facilitando su acceso y mantenimiento. Su diseño cuenta con un amplio sistema de aireación frontal y una toma de aire adicional encima de la rejilla para facilitar la circulación del aire. En caso de espacios reducidos este sistema mejora el funcionamiento del grupo de manera significativa.
- Puertas con dispositivo automático de cierre y fijación de apertura que nos aporta ahorro de energía y comodidad en el trabajo cotidiano. Las puertas disponen de tirador integrado fácil de limpiar.
- Cuentan de serie con todos los elementos para facilitar la limpieza: burlete sustituible, guías desmontables, fondo embutido sanitario, uniones curvas, desagüe que permite la evacuación de líquidos residuales.

TARIFA DE PRECIOS FINAL

BAJO MOSTRADORES DE COCINA DE 650 mm DE ALTURA

BAJO MOSTRADOR REFRIGERADO DE COCINA 1500 mm

Voltaje:	220v - 50 Hz
Potencia:	0,36 Kw
Cajones:	4
Capacidad:	470 litros
Temperatura:	+2°C / +8°C
Medidas:	1500x750x650 mm
Peso:	90 Kg

CE

CODIGO **BM15RV4C**

PRECIO: 1069 €

BAJO MOSTRADOR REFRIGERADO DE COCINA 1800 mm

Voltaje:	220v - 50 Hz
Potencia:	0,36 Kw
Cajones:	4
Capacidad:	560 litros
Temperatura:	+2°C / +8°C
Medidas:	1800x750x650 mm
Peso:	118 Kg

CE

CODIGO **BM20RV4C**

PRECIO: 1218 €

TARIFA DE PRECIOS FINAL

CAMARA DE PANELES

FOTOGRAFIA

DESCRIPCION	PRECIO
CAMARA DE PANELES, GROSOR 7,5 CM, DENSIDAD: 38-40 Kg/m³, MEDIDAS EXTERNAS: 1920X1920X2150 MM	1.900 €

MARCA: MAQUIMPORT	CODIGO: CDP1920

MOTOR PARA LA CAMARA

FOTOGRAFIA	DESCRIPCION
	MOTOR UNIDAD CONDENSADORA, 220v - 50 Hz, COMPUESTA POR CONDENSACION POR VENTILACION FORZADA, COMPRESOR HERMETICO 3/4 CV, ELECTRO VALVULA, VISOR, CALDERIN Y PRESOSTATO DE SEGURIDAD

UNIDAD EVAPORADORA COMPUESTA POR EVAPORADOR CON VENTILACION FORZADA, VAVULA TERMOSTATICA CON COMPENSACION EXTERNA

CODIGO: MTCPPR	PRECIO: 1530 €

TARIFA DE PRECIOS FINAL

MOTORES PARA CAMARAS DE PANELES

MOTOR DE PARED O ZANOTTI

Datos tecnicos

Caractetisticas	U.M.	Valor
Temperatura de trabajo	°C	+10 / -5
Arranque		Directo
Voltaje	Volt-Ph-Hz	230/1-/50
Absorcion nominal	kW*	0,70
Absorcion nominal	Amp*	4,30
Corriente de arranque	Amp	32,0
Corriente maxima	Amp	9,5
Refrigerante		R134a
	GWP	1430
Desescarche		Gas caliente
Masa	Kg	56
Compresor		
Tipo		Hermetico
Potencia nominal	kW	0,7
Condensador		
Volumen de aire	m³/h	600
Evaporador		
Volumen de aire	m³/h	600
Proyecccion de aire	m**	4
Categoria PED		0

MGM107EA11XA **Precio:** **1.910 €**

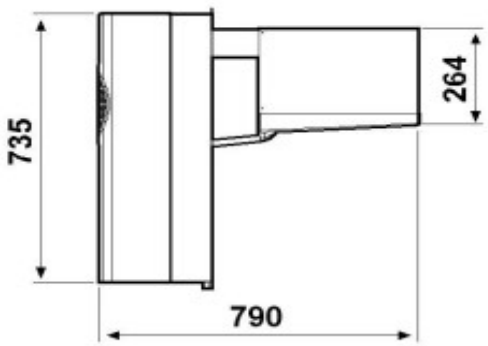

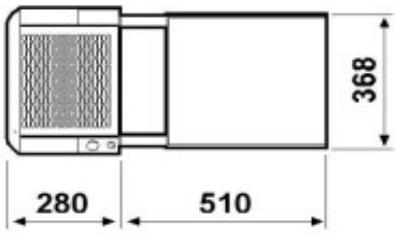

ZANOTTI

Datos de la energia

Tc °C	Ta °C	P watt	P Kcal/h	V100 m³	V80 m³	V60 m³
	20	2072	1782	20	18	17
	25	1926	1656	17	15	14
10	30	1825	1570	17	15	14
	35	1736	1493	16	15	13
	40	1624	1397	15	14	12
	45	1455	1251	13	12	11
	20	1750	1505	16	15	13
	25	1628	1400	15	14	12
5	30	1535	1320	14	13	12
	35	1453	1250	13	12	11
	40	1365	1174	12	11	10
	45	1253	1078	10	9,1	8,3
	20	1527	1313	13	12	11
	25	1409	1212	12	11	10
0	30	1315	1131	11	10	9,1
	35	1237	1064	10	9,1	8,3
	40	1166	1003	9,2	8,4	7,6
	45	1094	941	8,4	7,6	7
	20	1327	1141	11	10	9,1
	25	1188	1022	9,4	8,6	7,8
-5	30	1100	946	8,4	7,6	7
	35	1038	893	7,8	7,1	6,5
	40	975	838	7,1	6,5	5,9
	45	885	761	6,1	5,6	5,1

* En funcionamiento: 0 / +30°C

** Utilizar como mera indicacion. La proyeccion del aire depende de numerosos factores: altura de la camara, almacenamiento del prodcuto, posicion del evap. Etc.

Tc: Temperatura camara fria - TA: Temperatura externa.

P: Capacidad refrigerante - V: Volumen de camara Reccomanded.

TARIFA DE PRECIOS FINAL

MOTORES PARA CAMARAS DE PANELES

MOTOR DE TECHO ZANOTTI

Datos tecnicos

Caractetisticas	U.M.	Valor
Temperatura de trabajo	°C	+10 / -5
Arranque		Directo
Voltaje	Volt-Ph-Hz	230/1-/50
Absorcion nominal	kW*	0,70
Absorcion nominal	Amp*	3,53
Corriente de arranque	Amp	31,76
Corriente maxima	Amp	4,71
Refrigerante		R134a
	GWP	1430
Desescarche		Gas caliente
Masa	Kg	59
Compresor		
Tipo		Hermetico
Potencia nominal	kW	0,7
Condensador		
Volumen de aire	m³/h	750
Evaporador		
Volumen de aire	m³/h	550
Proyecccion de aire	m**	4
Categoria PED		0

MSB107EA11XX	Precio:	1.910 €

Datos de la energia

Tc °C	Ta °C	P watt	P Kcal/h	V100 m³	V80 m³	V60 m³
	20	1966	1691	18	16	15
	25	1885	1621	17	15	14
10	30	1815	1561	16	15	13
	35	1733	1490	15	14	12
	40	1621	1394	13	12	11
	20	1715	1475	15	14	12
	25	1633	1404	14	13	12
5	30	1544	1328	13	12	11
	35	1449	1246	11	10	9,1
	40	1348	1159	10	9,1	8,3
	20	1519	1306	12	11	10
	25	1428	1228	11	10	9,1
0	30	1338	1151	10	9,1	8,3
	35	1248	1073	8,9	8,1	7,4
	40	1157	995	7,9	7,2	6,6
	20	1291	1110	9,5	8,6	7,9
	25	1201	1033	8,5	7,7	7,1
-5	30	1126	968	7,6	6,9	6,3
	35	1057	909	6,8	6,2	5,6
	40	986	848	6	5,5	5

* En funcionamiento: 0 / +30°C

** Utilizar como mera indicacion. La proyeccion del aire depende de numerosos factores: altura de la camara, almacenamiento del prodcuto, posicion del evap. Etc.

Tc: Temperatura camara fria - TA: Temperatura externa.

P: Capacidad refrigerante - V: Volumen de camara Reccomanded.

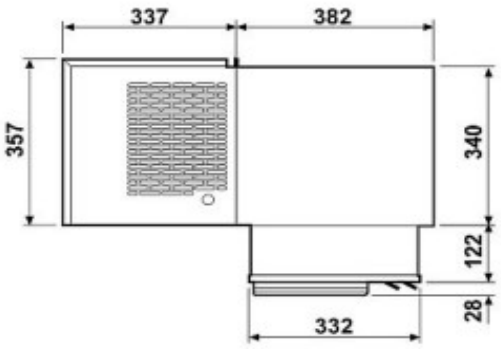

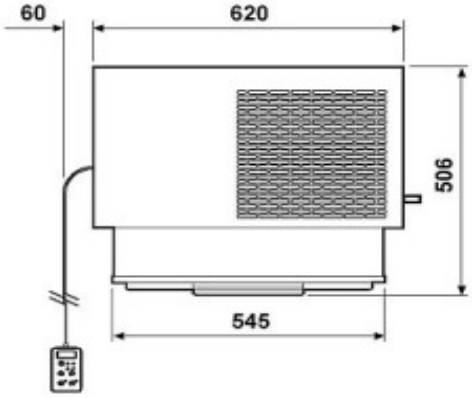

ZANOTTI

TARIFA DE PRECIOS FINAL

MESAS REFRIGERADAS DE PREPARACION

MESA REFRIGERADA DE PREPARACION GN 1/1

Voltaje:	220v
Potencia:	0,36 Kw
Temperatura:	+2° / +8°C
Refrigeracion:	Estatica
Capaciadad:	108 Litros
Puertas:	1 Abatible
Parrillas:	3
Medidas externas:	450X700X876 MM
CODIGO	**MP45SLML**
PRECIO:	**490 €**

MESA REFRIGERADA DE PREPARACION GN 1/1

Voltaje:	220v
Potencia:	0,36 Kw
Temperatura:	+2° / +8°C
Refrigeracion:	Estatica
Capaciadad:	108 Litros
Puertas:	1 Abatible
Parrillas:	3
Medidas externas:	450X700X876 MM
CODIGO	**MP45PCAJT**
PRECIO:	**510 €**

MESA REFRIGERADA DE PREPARACION GN 1/1

Voltaje:	220v
Potencia:	0,36 Kw
Temperatura:	+2° / +8°C
Refrigeracion:	Estatica
Capaciadad:	108 Litros
Puertas:	1 Abatible
Parrillas:	3
Medidas externas:	450X700X876 MM
CODIGO	**MP90C2C**
PRECIO:	**710 €**

TARIFA DE PRECIOS FINAL

MESAS REFRIGERADAS DE PREPARACION

MPR90CFCML

MPR136CFCML

Mesas refrigeradas de preparacion con cristal curvo en el frontal GN1/1 con hueco para cubetas y tabla de corte en la encimera

CODIGO	VOLTAJE	POTENCIA	CAPACIDAD	TEMPERATURA	PUERTAS	MEDIDAS INTERNAS	MEDIDAS EXTERNAS	PRECIO
MPR90CFCML	220V	0,35 Kw	240 litros	+2° / +8°C	2	830x595x500 mm	900x700x860 mm	870 €
MPR136CFCML	220V	0,35 Kw	400 litros	+2° / +8°C	3	1295x595x500 mm	1365x700x860 mm	1.144 €

Caracteristicas tecnicas

Refrigeracion Ventilada.
Incluye una balda por puerta.
Preparada para introducir en la parte superior cubetas 2xGN1/1 y 3xGN1/6 (Modelo MPR90CFCML).
Preparada para introducir en la parte superior cubetas 4xGN1/1 (Modelo MPR136CFCML).

"Ninguno de los dos modelos, MPR90CFCML, ni MPR136CFCML incluyen las cubetas."

Adecuada para introducir bandeja GN1/1 en el interior (No incluidas).
Tabla de corte de 20 cm de ancho
Compresor Embraco.
Termostato digital Dixel.
Desescarche y evaporacion automatica.
Fabricadas de acero inoxidable exterior e interiormente.
Los elementos que incluye estan preparados para facilitar su limpieza facilmente: burlete sustituible, guias desmontables, fondo embutido sanitario y uniones en las curvas.
Dispone de desague interior para la evacuacion de liquidos.
Su diseño elegante y compacto, es adecuado para cocina con poco espacio, ya que permite una superficie amplia para el trabajo y una gran capacidad para el almacenaje.
Cristal frontal curvo.

TARIFA DE PRECIOS FINAL

MESAS REFRIGERADAS DE PREPARACION

Mesas refrigeradas para preparacion con superficie de granito, hueco para cubetas y cristal curvo frontal

CODIGO	VOLTAJE	POTENCIA	CAPACIDAD	TEMPERATURA	PUERTAS	BANDEJAS SUPERIORES	MEDIDAS EXTERNAS	PRECIO
MPCC153B	220V	0,35 Kw	430 litros	+2° / +8°C	2	4xGN1/1	1530x800x1400 mm	1.459 €
MPCC188B	220V	0,68 Kw	560 litros	+2° / +8°C	3	5xGN1/1	1880x800x1400 mm	1.740 €
MPCC223B	220V	0,88 Kw	710 litros	+2° / +8°C	4	6xGN1/1	2230x800x1400 mm	2.043 €

Caracteristicas tecnicas

Refrigeracion Ventilada.
Incluye una balda por puerta.
Compresor Embraco.
Termostato digital Dixel.
Desescarche y evaporacion automatica.
Fabricadas de acero inoxidable exterior e interiormente.
Dispone de desague interior para la evacuacion de liquidos.
Su diseño elegante y compacto, es adecuado para cocina con poco espacio, ya que permite una superficie amplia para el trabajo y una gran capacidad para el almacenaje.
Cristal frontal curvo, con una balda.

"Ninguno de los modelos, incluyen las bandejas GN"

TARIFA DE PRECIOS FINAL

MESAS REFRIGERADAS DE PREPARACION

Mesa de preparacion refrigerada con hueco para cubetas y cristal curvo

Voltaje:	220v
Potencia:	0,36 Kw
Temperatura:	+2° / +8°C
Refrigeracion:	Ventilada
Capaciadad:	314 Litros
Puertas:	2 Abatibles
Parrillas:	3
Medidas externas:	1360X740X1365 MM
CODIGO	**MPCC136B**
PRECIO:	**1210 €**

Mesa de preparacion refrigerada con hueco para cubetas y cristal curvo

Voltaje:	220v
Potencia:	0,36 Kw
Temperatura:	+2° / +8°C
Refrigeracion:	Estatica
Capaciadad:	465 Litros
Puertas:	3 Abatibles
Parrillas:	3
Medidas externas:	1795X740X1365 MM
CODIGO	**MPCC179B**
PRECIO:	**1490 €**

Mesa de preparacion refrigerada con hueco para cubetas y cristal curvo

Voltaje:	220v
Potencia:	0,65 Kw
Temperatura:	+2° / +8°C
Refrigeracion:	Estatica
Capaciadad:	616 Litros
Puertas:	1 Abatible
Parrillas:	3
Medidas externas:	2230X740X1365 MM
CODIGO	**MPCC223B**
PRECIO:	**1890 €**

TARIFA DE PRECIOS FINAL

MESAS REFRIGERADAS DE PREPARACION

MP136SMML

MP136SMML+VI

Mesas refrigeradas para preparacion de pizzas con superficie de granito

CODIGO	VOLTAJE	POTENCIA	CAPACIDAD	TEMPERATURA	PUERTAS	MEDIDAS INTERNAS	MEDIDAS EXTERNAS	PRECIO
MP136SMML	220V	0,28 Kw	400 litros	+2° / +8°C	3	1295x595x500 mm	1365x700x860 mm	925 €

OPCION VITRINA DE INGRDIENTES MOD. MP136SMML+VI	PRECIO
VITRINA DE INGREDIENTES DE 1400 MM	1.350 €

"CUBETAS NO INCLUIDAS EN LA VITRINAS DE INGREDIENTES"

Caracteristicas tecnicas

Refrigeracion Ventilada.
Incluye una balda por puerta.
Preparada para introducir cubetas GN1/1 - **"No incluidas"**
Dispone de desague interior para la evacuacion de liquidos.
Superficie de trabajo de granito, muy resistente y duradero.
Los elementos que incluye estan preparados para facilitar su limpieza facilmente: burlete sustituible, guias desmontables, fondo embutido sanitario y uniones en las curvas.
Desescarche y evaporacion automatica.
Fabricadas de acero inoxidable exterior e interiormente.
Su diseño elegante y compacto, es adecuado para cocina con poco espacio, ya que permite una superficie amplia para el trabajo y una gran capacidad para el almacenaje.

TARIFA DE PRECIOS FINAL

MESAS REFRIGERADAS DE PREPARACION

MP15SMML

MP15SMML+VI

Mesas refrigeradas para preparacion de pizzas con superficie de granito

CODIGO	VOLTAJE	POTENCIA	CAPACIDAD	TEMPERATURA	PUERTAS	MEDIDAS INTERNAS	MEDIDAS EXTERNAS	PRECIO
MP15SMML	220V	0,40 Kw	240 litros	+2° / +8°C	2	1052x630x589 mm	1510x800x1000 mm	996 €

OPCION VITRINA DE INGRDIENTES MOD. MP15SMML+VI	PRECIO
VITRINA DE INGREDIENTES DE 1500 MM	1.400 €

"CUBETAS NO INCLUIDAS EN LA VITRINAS DE INGREDIENTES"

Caracteristicas tecnicas

Refrigeracion Ventilada.
Incluye una balda por puerta.
Preparada para introducir cubetas GN1/1 - **"No incluidas"**
Dispone de desague interior para la evacuacion de liquidos.
Superficie de trabajo de granito, muy resistente y duradero.
Los elementos que incluye estan preparados para facilitar su limpieza facilmente: burlete sustituible, guias desmontables, fondo embutido sanitario y uniones en las curvas.
Desescarche y evaporacion automatica.
Fabricadas de acero inoxidable exterior e interiormente.
Su diseño elegante y compacto, es adecuado para cocina con poco espacio, ya que permite una superficie amplia para el trabajo y una gran capacidad para el almacenaje.

TARIFA DE PRECIOS FINAL

MESAS REFRIGERADAS DE PREPARACION

MP15SMCML

MP15SMCML+VI

CODIGO	VOLTAJE	POTENCIA	CAPACIDAD	TEMPERATURA	PUERTAS	MEDIDAS INTERNAS	MEDIDAS EXTERNAS	PRECIO
MP15SMCML	220V	0,40 Kw	390 litros	+2° / +8°C	1+7 cajones	1052x630x589 mm	1510x800x1000 mm	1.100 €

OPCION VITRINA DE INGRDIENTES MOD. MP15SMCML+VI	PRECIO
VITRINA DE INGREDIENTES DE 1500 MM	1.590 €

"CUBETAS NO INCLUIDAS EN LA VITRINAS DE INGREDIENTES"

Caracteristicas tecnicas

Refrigeracion Ventilada.
Incluye una balda por puerta.
Preparada para introducir cubetas GN1/1 - **"No incluidas"**
Dispone de desague interior para la evacuacion de liquidos.
Superficie de trabajo de granito, muy resistente y duradero.
Los elementos que incluye estan preparados para facilitar su limpieza facilmente: burlete sustituible, guias desmontables, fondo embutido sanitario y uniones en las curvas.
Desescarche y evaporacion automatica.
Fabricadas de acero inoxidable exterior e interiormente.
Su diseño elegante y compacto, es adecuado para cocina con poco espacio, ya que permite una superficie amplia para el trabajo y una gran capacidad para el almacenaje.

TARIFA DE PRECIOS FINAL

MESAS REFRIGERADAS DE PREPARACION

MP202SMML

MP202SMML+VI

Mesas refrigeradas para preparacion de pizzas con superficie de granito

CODIGO	VOLTAJE	POTENCIA	CAPACIDAD	TEMPERATURA	PUERTAS	MEDIDAS INTERNAS	MEDIDAS EXTERNAS	PRECIO
MP202SMML	220V	0,35 Kw	635 litros	+2° / +8°C	3	1459x800x589 mm	2025x800x1000 mm	1.711 €

OPCION VITRINA DE INGRDIENTES MOD. MP202SMML+VI	PRECIO
VITRINA DE INGREDIENTES DE 2000 MM	2.330 €

"CUBETAS NO INCLUIDAS EN LA VITRINAS DE INGREDIENTES"

Caracteristicas tecnicas

Refrigeracion Ventilada.
Incluye una balda por puerta.
Preparada para introducir cubetas GN1/1 - **"No incluidas"**
Dispone de desague interior para la evacuacion de liquidos.
Superficie de trabajo de granito, muy resistente y duradero.
Los elementos que incluye estan preparados para facilitar su limpieza facilmente: burlete sustituible, guias desmontables, fondo embutido sanitario y uniones en las curvas.
Desescarche y evaporacion automatica.
Fabricadas de acero inoxidable exterior e interiormente.
Su diseño elegante y compacto, es adecuado para cocina con poco espacio, ya que permite una superficie amplia para el trabajo y una gran capacidad para el almacenaje.

TARIFA DE PRECIOS FINAL

MESAS REFRIGERADAS DE PREPARACION

MP202SMCML

MP202SMCML+VI

Mesas refrigeradas para preparacion de pizzas con superficie de granito

CODIGO	VOLTAJE	POTENCIA	CAPACIDAD	TEMPERATURA	PUERTAS	MEDIDAS INTERNAS	MEDIDAS EXTERNAS	PRECIO
MP202SMCML	220V	0,35 Kw	428 litros	+2° / +8°C	2+7 cajones	949x680x589 mm	2025x800x1000 mm	1.821 €

OPCION VITRINA DE INGRDIENTES MOD. MP202SMCML+VI	PRECIO
VITRINA DE INGREDIENTES DE 2000 MM	2.478 €

"CUBETAS NO INCLUIDAS EN LA VITRINAS DE INGREDIENTES"

Caracteristicas tecnicas

Refrigeracion Ventilada.
Incluye una balda por puerta.
Preparada para introducir cubetas GN1/1 - **"No incluidas"**
Dispone de desague interior para la evacuacion de liquidos.
Superficie de trabajo de granito, muy resistente y duradero.
Los elementos que incluye estan preparados para facilitar su limpieza facilmente: burlete sustituible, guias desmontables, fondo embutido sanitario y uniones en las curvas.
Desescarche y evaporacion automatica.
Fabricadas de acero inoxidable exterior e interiormente.
Su diseño elegante y compacto, es adecuado para cocina con poco espacio, ya que permite una superficie amplia para el trabajo y una gran capacidad para el almacenaje.

TARIFA DE PRECIOS FINAL

MESAS REFRIGERADAS DE PREPARACION

MP90SLML

MP136SLML

Mesas refrigeradas de preparacion GN1/1

CODIGO	VOLTAJE	POTENCIA	CAPACIDAD	TEMPERATURA	PUERTAS	MEDIDAS INTERNAS	MEDIDAS EXTERNAS	PRECIO
MP90SLML	220V	0,23 Kw	257 litros	+2° / +8°C	2	830x595x500 mm	900x700x860 mm	682 €
MP136SLML	220V	0,23 Kw	400 litros	+2° / +8°C	3	1295x595x500 mm	1365x700x860 mm	981 €

Caracteristicas tecnicas

Refrigeracion Ventilada.
Adecuada para introducir cubetas GN1/1.
Superficie de trabajo de acero inoxidable, lo que facilita su limpieza.
Compresor Embraco.
Termostato digital Dixel.
Desescarche y evaporacion automatica.
Fabricadas de acero inoxidable exterior e interiormente.
Los elementos que incluye estan preparados para facilitar su limpieza facilmente: burlete sustituible, guias desmontables, fondo embutido sanitario y uniones en las curvas.
Dispone de desague interior para la evacuacion de liquidos.
Su diseño elegante y compacto, es adecuado para cocina con poco espacio, ya que permite una superficie amplia para el trabajo y una gran capacidad para el almacenaje.

TARIFA DE PRECIOS FINAL

MESAS REFRIGERADAS DE PREPARACION

BM90C4C

MP6CSLJT

Mesas refrigeradas de preparacion GN1/1

CODIGO	VOLTAJE	POTENCIA	CAPACIDAD	TEMPERATURA	PUERTAS	MEDIDAS INTERNAS	MEDIDAS EXTERNAS	PRECIO
MP90C4C	220V	0,27 Kw	257 litros	+2° / +8°C	4 cajones	-	900x700x870 mm	934 €
MP6CSLJT	220V	0,23	400 litros	+2° / +8°C	6 cajones	-	1365x700x870 mm	1.363 €

Caracteristicas tecnicas

Refrigeracion Ventilada.
Superficie de trabajo de acero inoxidable, lo que facilita su limpieza.
Compresor Embraco.
Termostato digital Dixel.
Desescarche y evaporacion automatica.
Fabricadas de acero inoxidable exterior e interiormente.
Los elementos que incluye estan preparados para facilitar su limpieza facilmente: burlete sustituible, guias desmontables, fondo embutido sanitario y uniones en las curvas.
Dispone de desague interior para la evacuacion de liquidos.
Su diseño elegante y compacto, es adecuado para cocina con poco espacio, ya que permite una superficie amplia para el trabajo y una gran capacidad para el almacenaje.

TARIFA DE PRECIOS FINAL

MESAS REFRIGERADAS DE PREPARACION

Mesas refrigeradas de preparacion GN1/1 con encimera de granito y hueco para cubetas

CODIGO	VOLTAJE	POTENCIA	CAPACIDAD	TEMPERATURA	PUERTAS	MEDIDAS INTERNAS	MEDIDAS EXTERNAS	PRECIO
MP90HCML	220V	0,23 Kw	257 litros 5xGN1/6x150	+2° / +8°C	2	830x595x500 mm	900x700x860 mm	834 €
MP136HCML	220V	0,23 Kw	400 litros 8xGN1/6x150	+2° / +8°C	3	1295x595x500 mm	1365x700x860 mm	1.207 €

Caracteristicas tecnicas

Refrigeracion Ventilada.
Incluye una balda por puerta.
Preparada para introducir cubetas GN1/1 (No incluidas).
Preparada para introducir cubetas GN1/6x150 mm (No incluidas).
Superficie de trabajo de granito, muy resistente y duradero.
Compresor Embraco.
Termostato digital Dixel.
Desescarche y evaporacion automatica.
Fabricadas de acero inoxidable exterior e interiormente.

Los elementos que incluye estan preparados para facilitar su limpieza facilmente: burlete sustituible, guias desmontables, fondo embutido sanitario y uniones en las curvas.
Dispone de desague interior para la evacuacion de liquidos.
Su diseño elegante y compacto, es adecuado para cocina con poco espacio, ya que permite una superficie amplia para el trabajo y una gran capacidad para el almacenaje.

TARIFA DE PRECIOS FINAL

MESAS REFRIGERADAS DE PREPARACION

MP90TAML

MP136TAML

Mesas refrigeradas para preparacion de ensaladas GN1/1 de tapa abatible y hueco para cubetas

CODIGO	VOLTAJE	POTENCIA	CAPACIDAD	TEMPERATURA	PUERTAS	MEDIDAS INTERNAS	MEDIDAS EXTERNAS	PRECIO
MP90TAML	220V	0,23 Kw	itros 5xGN1/6	+2° / +8°C	2	830x595x500 mm	900x700x860 mm	787 €
MP136TAML	220V	0,23 Kw	itros 8xGN1/6	+2° / +8°C	3	1295x595x500 mm	1365x700x860 mm	1.249 €

TARIFA DE PRECIOS FINAL

MESAS REFRIGERADAS DE PREPARACION

Mesas refrigeradas para preparacion de ensaladas GN1/1 de tapa abatible y hueco para cubetas

CODIGO	VOLTAJE	POTENCIA	CAPACIDAD	TEMPERATURA	PUERTAS	MEDIDAS INTERNAS	MEDIDAS EXTERNAS	PRECIO
MP180TAML	220V	0,35 Kw	litros 9xGN1/6:	+2° / +8°C	3	1260x580x589 mm	1795x700x1085 mm	1.293€
MP202TAML	220V	0,35 Kw	itros 10xGN1/(	+2° / +8°C	3	1455x680x589 mm	2020x800x1085 mm	1.569 €

Caracteristicas tecnicas

Refrigeracion Ventilada, desescarche y evaporacion automatica.
Incluye una balda por puerta, fabricadas de acero inoxidable exterior e interiormente.
Preparada para introducir cubetas GN1/1 (No incluidas).
Preparada para introducir cubetas GN1/6x150 mm (No incluidas).
Superficie de trabajo de acero inoxidable, lo que facilita su limpieza, desague interior.
Compresor Embraco y termostato digital.
Los elementos que incluye estan preparados para facilitar su limpieza facilmente: burlete sustituible, guias desmontables, fondo embutido sanitario y uniones en las curvas.
Su diseño elegante y compacto, es adecuado para cocina con poco espacio, ya que permite una superficie amplia para el trabajo y una gran capacidad para el almacenaje.

TARIFA DE PRECIOS FINAL

MESAS REFRIGERADAS DE PREPARACION

MP90PCAJT

MP136PCAJT

Mesa refrigerada de preparacion GN1/1 de tapa corredera abatible y hueco para cubetas y tabla de corte

CODIGO	VOLTAJE	POTENCIA	CAPACIDAD	TEMPERATURA	PUERTAS	MEDIDAS INTERNAS	MEDIDAS EXTERNAS	PRECIO
MP90PCAJT	220V	0,23 Kw	257 litros	+2° / +8°C	2	830x595x500 mm	900x700x860 mm	756 €
MP136CAJT	220V	0,23 Kw	400 litros	+2° / +8°C	3	1295x595x500 mm	1365x700x860 mm	966 €

Caracteristicas tecnicas

Refrigeracion Ventilada.
Incluye una balda por puerta.
Preparada para introducir en la parte superior cubetas GN1/1 y GN1/6.
"No incluye las cubetas."
Adecuada para introducir bandeja GN1/1 en el interior (No incluidas).
Tabla de corte de 20 cm de ancho
Compresor Embraco.
Termostato digital Dixel.
Desescarche y evaporacion automatica.
Fabricadas de acero inoxidable exterior e interiormente.
Los elementos que incluye estan preparados para facilitar su limpieza facilmente: burlete sustituible, guias desmontables, fondo embutido sanitario y uniones en las curvas.
Dispone de desague interior para la evacuacion de liquidos.
Su diseño elegante y compacto, es adecuado para cocina con poco espacio, ya que permite una superficie amplia para el trabajo y una gran capacidad para el almacenaje.

TARIFA DE PRECIOS FINAL

VITRINAS DE INGREDIENTES CON CRISTAL FRONTAL

Vitrinas de ingredientes refrigereadas de acero inoxidable con cristal frontal

MODELO	VOLTAJE	POTENCIA	REFRIGERACION	CAPACIDAD	MED. INT.	MED. EXT.	PRECIO
VI12ML	220v - 50 Hz	0,15 Kw	Estatica	GN1/3x3+GN1/2x1	845x305x155 mm	1200x395x440 mm	309 €
VI14ML	220v - 50 Hz	0,15 Kw	Estatica	GN1/3x4+GN1/2x1	1045x305x155 mm	1400x395x440 mm	431 €
VI15ML	220v - 50 Hz	0,15 Kw	Estatica	GN1/3x5+GN1/2x1	1145x305x155 mm	1500x395x440 mm	440 €
VI16ML	220v - 50 Hz	0,15 Kw	Estatica	GN1/3x6+GN1/2x1	1245x305x155 mm	1600x395x440 mm	488 €
VI18ML	220v - 50 Hz	0,15 Kw	Estatica	GN1/3x8+GN1/2x1	1445x305x155 mm	1800x395x440 mm	610 €
VI20ML	220v - 50 Hz	0,15 Kw	Estatica	GN1/3x10	1645x305x155 mm	2000x395x440 mm	635 €

Caracteristicas tecnicas

Unidad de cobertura de refrigerante estándar europeo.
Material interior y exterior acero inoxidable AISI304.
Termostato digital.
Rango de temèratura: 0 + 10 °C.
Sin espuma CFC.
Pies ajustables
"Cubetas GN NO INCLUIDAS".

TARIFA DE PRECIOS FINAL

VITRINAS DE INGREDIENTES CON TAPA ABATIBLE

Vitrinas de ingredientes refrigereadas de acero inoxidable con tapa abatible

MODELO	VOLTAJE	POTENCIA	REFRIGERACION	CAPACIDAD	MED. INT.	MED. EXT.	PRECIO
VI12TAJT	220v - 50 Hz	0,15 Kw	Estatica	GN1/3x3+GN1/2x1	845x305x155 mm	1200x395x230 mm	309 €
VI14TAJT	220v - 50 Hz	0,15 Kw	Estatica	GN1/3x4+GN1/2x1	1045x305x155 mm	1400x395x230 mm	431 €
VI15TAJT	220v - 50 Hz	0,15 Kw	Estatica	GN1/3x5+GN1/2x1	1145x305x155 mm	1500x395x230 mm	440 €
VI16TAJT	220v - 50 Hz	0,15 Kw	Estatica	GN1/3x7+GN1/2	1245x305x155 mm	1600x395x230 mm	488 €
VI18TAJT	220v - 50 Hz	0,15 Kw	Estatica	GN1/3x8+GN1/2x1	1445x305x155 mm	1800x395x230 mm	610 €
VI20TAJT	220v - 50 Hz	0,15 Kw	Estatica	GN1/3x10	1645x305x155 mm	2000x395x230 mm	635 €

Caracteristicas tecnicas

Unidad de cobertura de refrigerante estándar europeo.
Material interior y exterior acero inoxidable AISI304.
Termostato digital.
Rango de temèratura: 0 + 10 °C.
Sin espuma CFC.
Pies ajustables
"Cubetas GN NO INCLUIDAS".

Exposición y conservación

ARMARIOS EXPOSITORES REFRIGERADOS

ARCONES DE CONGELACION

ISLAS DE CONGELACION

MESAS DE BUFFET DE FRIO

MURALES EXPOSITORES

VITRINAS EXPOSITORAS

- VITRINAS DE CARNICERIA/CHARCUTERIA

- VITRINAS DE PESCADO

- VITRINAS DE PASTELERIA

- VITRINAS CIRCULARES

-VITRINAS DE 4 CARAS DE CRISTAL

-VITRINAS DE SOBREMESA

-VITRINAS DE HELADOS

-VITRINAS DE TAPAS

-VITRINAS NEUTRAS

VINOTECAS

FABRICADO EN

ESPAÑA

ARMARIO EXPOSITOR

AE300

AE300DIG

Armario Expositor Refrigerado 400 Litros

MODELO	CAPACIDAD (L)	TEMPERATURA (°C)	POTENCIA (W)	CONSUMO (kWh/24h)	DIM. INTERIOR (AxFxH) mm	DIM. EXTERIOR (AxFxH) mm	PRECIO (EUR)
AE300	400	+2 / +6	300	2,54-3,10	500x440x1650	620x665x1850	711
AE300DIG	400	+2 / +6	300	2,54-3,10	500x440x1650	620x665x1850	795

ACCESORIOS		
ESTRV	Estante Adicional 490x470 mm.	38

Características Técnicas

- Diseñados para bebidas y productos envasados.
- Puerta de vidrio de doble acristalamiento CLIMALIT 4/18/4.
- Bastidor de plástico en color negro y tirador embutido.
- Exterior en acero plastificado e interior en poliestireno termoconformado con guías embutidas.
- Equipado con 4 estantes regulables en altura que proporciona una gran versatilidad para guardar todo tipo de productos.
- Rango de temperatura de 2 a 6°C.
- Iluminación interna vertical mediante luz LED para la perfecta visualización del producto en cada estante.
- Aislamiento en poliuretano inyectado con densidad de 40 Kg/m^3.
- Compresor hermético de alto par de arranque.
- Evaporador ventilado impreso en placa de aluminio.
- Condensador ventilado libre de mantenimiento.
- Clase climática 4,
- Refrigerante ecológico R600A,
- Control de temperatura mediante termostato analógico con visor digital (RV300),
- Control de temperatura mediante termostato DIGITAL CAREL (RV300DIG),
- Tirador embutido en el marco situado en la parte izquierda (Apertura a derechas).
- Voltaje: 220-240V.
- Capacidad en latas de 33 cl: 518 unidades.

FABRICADO EN

ESPAÑA

ARMARIOS EXPOSITORES

AER2PCESP

Armario Expositor Refrigerado 1000 Litros con 2 Puertas Deslizantes

MODELO	CAPACIDAD (L)	TEMPERATURA (°C)	POTENCIA (W)	CONSUMO (kWh/24h)	DIM. EXTERIOR (AxFxH) mm	PRECIO (EUR)
AER2PCESP	1000	0 / +6	680	5,14	1250x715x2040	1.924 €

ACCESORIOS		
ESTAER2P	Estante Adicional 490x470 mm.	28

Características Técnicas

- Diseñados para bebidas y productos envasados.
- Puertas correderas de vidrio de doble acristalamiento CLIMALIT 4/18/4.
- Bastidor de plástico en color negro y tirador embutido.
- Exterior e interior en chapa de acero plastificada blanca.
- Equipado con 8 estantes regulables en altura sobre cremalleras que proporciona una gran versatilidad para guardar todo tipo de productos.
- Rango de temperatura de 0 a 6°C.
- Iluminación interna vertical LED con interruptores para realzar y resaltar la visibilidad de los productos expuestos.
- Aislamiento en poliuretano inyectado con densidad de 40 Kg/m^3.
- Compresor hermético de alto par de arranque.
- Evaporador ventilado impreso en placa de aluminio.
- Condensador ventilado libre de mantenimiento.
- Evaporación automática del desescarche.
- Clase climática 4.
- Refrigerante R600A.
- Control de temperatura y desescarche mediante termostato DIGITAL CAREL.
- Voltaje: 220-240V.
- Capacidad en latas de 33 cl: 960 unidades.

TARIFA DE PRECIOS FINAL

ARMARIOS EXPOSITORES DE REFRIGERACION

ARMARIO DE 1 PUERTA EXPOSITOR REFRIGERADO

Voltaje:	220 - 240V
Potencia:	0,19 Kw
Temperatura:	+2° / +10°C
Refrigeracion:	Ventilada
Capaciadad:	126 litros
Puertas:	1 Abatible
Medidas internas:	515x360x680 mm
Medidas externas:	500x535x830 mm

CODIGO **ADRE126SB**

PRECIO: 399 €

ARMARIO DE 2 PUERTAS CORREDERAS EXPOSITOR REFRIGERADO

Voltaje:	220 - 240V
Potencia:	0,24 Kw
Temperatura:	+2° / +10°C
Refrigeracion:	Ventilada
Capaciadad:	220 litros
Puertas:	2 Abatibles
Medidas internas:	815x360x680 mm
Medidas externas:	900x535x830 mm

CODIGO **ADREC210SB**

PRECIO: 570 €

ARMARIO DE 2 PUERTAS ABATIBLES EXPOSITOR REFRIGERADO

Voltaje:	220 - 240V
Potencia:	0,24 Kw
Temperatura:	+2° / +10°C
Refrigeracion:	Ventilada
Capaciadad:	220 litros
Puertas:	2 Abatibles
Medidas internas:	815x360x680 mm
Medidas externas:	900x535x830 mm

CODIGO **ADRE210SB**

PRECIO: 510 €

TARIFA DE PRECIOS FINAL

ARMARIOS EXPOSITORES DE REFRIGERACION

ARMARIOS EXPOSITORES DE REFRIGERACION SOBREMOSTADOR

ARMARIO DE 3 PUERTAS ABATIBLES EXPOSITOR REFRIGERADO

Voltaje:	220 - 240V
Potencia:	0,27 Kw
Temperatura:	+2° / +10°C
Refrigeracion:	Ventilada
Capaciadad:	330 litros
Puertas:	3 Abatibles
Medidas internas:	1265x360x680 mm
Medidas externas:	1350x535x830 mm

CE

CODIGO **ADRE300SB**

PRECIO: 690 €

ARMARIO DE 3 PUERTAS CORREDERAS EXPOSITOR REFRIGERADO

Voltaje:	220 - 240V
Potencia:	0,27 Kw
Temperatura:	+2° / +10°C
Refrigeracion:	Ventilada
Capaciadad:	330 litros
Puertas:	3 Abatibles
Medidas internas:	1265x360x680 mm
Medidas externas:	1350x535x830 mm

CE

CODIGO **ADREC300SB**

PRECIO: 710 €

ARMARIO DE 1 PUERTA EXPOSITOR REFRIGERADO

Voltaje:	220 - 240V
Potencia:	0,19 Kw
Temperatura:	+0° / +10°C
Refrigeracion:	Ventilada
Capaciadad:	130 litros
Puertas:	1 Abatible
Medidas internas:	515x360x680 mm
Medidas externas:	500x535x830 mm

CE

CODIGO **ADRE130SS**

PRECIO: 520 €

TARIFA DE PRECIOS FINAL

ARMARIOS EXPOSITORES DE REFRIGERACION

ARMARIOS EXPOSITORES DE REFRIGERACION SOBREMOSTADOR

ARMARIO DE 2 PUERTAS EXPOSITOR REFRIGERADO

Voltaje:	220 - 240V
Potencia:	0,24 Kw
Temperatura:	+2° / +10°C
Refrigeracion:	Ventilada
Capaciadad:	208 litros
Puertas:	2 Abatibles
Medidas internas:	815x360x680 mm
Medidas externas:	900x535x830 mm

CE

CODIGO **ADRE208SS**

PRECIO: 570 €

ARMARIO DE 3 PUERTAS EXPOSITOR REFRIGERADO

Voltaje:	220 - 240V
Potencia:	0,27 Kw
Temperatura:	+2° / +10°C
Refrigeracion:	Ventilada
Capaciadad:	330 litros
Puertas:	3 Abatibles
Medidas internas:	1265x360x680 mm
Medidas externas:	1350x535x830 mm

CE

CODIGO **ADRE330SS**

PRECIO: 720 €

TARIFA DE PRECIOS FINAL

ARMARIOS EXPOSITORES DE REFRIGERACION

ARMARIOS EXPOSITORES REFRIGERADOS SERIE ECONOMICA

ARMARIOS EXPOSITORES
Serie económica

Nuestra serie económica, diseñada para poder ofrecer soluciones con gran fiabilidad.

Datos técnicos

Armarios expositores serie eco

- Puertas de cristal doble templado, con sistema anti condensación, cierre automático, cerradura con llave, con apertura pivotante. (Salvo modelo ADREC1000VT, que lleva sistema de apertura corredera).
- Estantería ajustable plastificada, para lograr las diferentes alturas deseadas y aprovechar al máximo el espacio interior.
Iluminación interna vertical, que permite visualizar todo el armario en su interior.
- Marco de puertas en ABS, con tirador embutido para un grato contacto para el consumidor.
- Exterior en chapa de acero laqueado, color negro anticorrosivo.
- Interior en chapa laqueada color blanco, lo que permite que la iluminación interior sea mas uniforme y refleje con mayor énfasis en su interior.
- Aislamiento de poliuretano inyectado a alta presión, que garantiza un mejor rendimiento energético.
- Dispone de ruedas, para facilitar su manipulación aun así estando lleno de productos.
- Termostato mecánico que permite aprovechar al máximo los recursos energéticos, y regulable para ajustarlo a la temperatura deseada. - Sistema de enfriamiento asistido por ventilador, para reciclar la temperatura interna y evitar un mayor consumo energético.

TARIFA DE PRECIOS FINAL

ARMARIOS EXPOSITORES DE REFRIGERACION

ARMARIOS EXPOSITORES REFRIGERADOS SERIE STANDARD

ARMARIO DE 1 PUERTA ABATIBLE EXPOSITOR REFRIGERADO

NEW MODEL

Voltaje:	220v - 50 Hz
Potencia:	0,20 Kw
Temperatura:	**-3° / +8°C**
Refrigeracion:	Ventilada
Capaciadad:	388 litros
Parrillias:	4
Puertas:	1 Abatible
Medidas internas:	510x380x1280 mm
Medidas externas:	590x560x1930 mm
Peso:	50 Kg

"CIERRE CON LLAVE"

"ESTANTES CON PORTAPRECIOS"

"ESTANTES REFORZADOS PARA SOPORTAR MAS PESO"

"CON EVAPORADOR"

"HASTA -3°C"

CE

CODIGO **ADRE400VTE**

PRECIO: 490 €

TARIFA DE PRECIOS FINAL

ARMARIOS EXPOSITORES DE REFRIGERACION

ARMARIO DE 2 PUERTAS ABATIBLES EXPOSITOR REFRIGERADO

NEW MODEL

Voltaje:	220v - 50 Hz
Potencia:	0,23 Kw
Temperatura:	-3° / +8°C
Refrigeracion:	Ventilada
Capaciadad:	600 litros
Parrillias:	4
Puertas:	2 Abatibles
Medidas internas:	1115x395x1280 mm
Medidas externas:	1195x595x1935 mm
Peso:	80 Kg

"CIERRE CON LLAVE"

"ESTANTES CON PORTAPRECIOS"

"ESTANTES REFORZADOS PARA SOPORTAR MAS PESO"

CE

"CON EVAPORADOR"

"HASTA -3°C"

CODIGO: ADRE1000VTE

PRECIO: 1050 €

ARMARIO DE 3 PUERTAS ABATIBLES EXPOSITOR REFRIGERADO

NEW MODEL

Voltaje:	220v - 50 Hz
Potencia:	0,31 Kw
Temperatura:	-3° / +8°C
Refrigeracion:	Ventilada
Capaciadad:	1000 litros
Parrillias:	4
Puertas:	3 Abatibles
Medidas internas:	1700x600x1305 mm
Medidas externas:	1790x600x1970 mm
Peso:	120 Kg

"CIERRE CON LLAVE"

"ESTANTES CON PORTAPRECIOS"

"ESTANTES REFORZADOS PARA SOPORTAR MAS PESO"

CE

"CON EVAPORADOR"

"HASTA -3°C"

CODIGO: ADRE1600VTE

PRECIO: 1850 €

TARIFA DE PRECIOS FINAL

ARMARIOS EXPOSITORES DE REFRIGERACION

ARMARIOS EXPOSITORES REFRIGERADOS SERIE STANDARD

ARMARIO DE 3 PUERTAS ABATIBLES EXPOSITOR REFRIGERADO

NEW MODEL

Voltaje:	220v - 50 Hz
Potencia:	0,65 Kw
Temperatura:	-3° / +8°C
Refrigeracion:	Ventilada
Capaciadad:	1780 litros
Parrillias:	4
Puertas:	3 abatibles
Medidas internas:	1950x600x1330 mm
Medidas externas:	2000x700x2000 mm
Peso:	145 Kg

"CIERRE CON LLAVE"

"ESTANTES CON PORTAPRECIOS"

"ESTANTES REFORZADOS PARA SOPORTAR MAS PESO"

CE

"CON EVAPORADOR"

"HASTA -3°C"

CODIGO: ADRE2000VTE

PRECIO: 2100 €

ARMARIO DE 4 PUERTAS ABATIBLES EXPOSITOR REFRIGERADO

NEW MODEL

Voltaje:	220v - 50 Hz
Potencia:	0,62 Kw
Temperatura:	+2° / +8°C
Refrigeracion:	Ventilada
Capaciadad:	1200 litros
Parrillias:	4
Puertas:	4 Abatibles
Medidas internas:	2110x430x1130 mm
Medidas externas:	2300x560x2010 mm
Peso:	175 Kg

"CON EVAPORADOR"

"HASTA -3°C"

CE

CODIGO ADRE2200VTE

PRECIO: 2390 €

"CIERRE CON LLAVE"

"ESTANTES CON PORTAPRECIOS"

"ESTANTES REFORZADOS PARA SOPORTAR MAS PESO"

TARIFA DE PRECIOS FINAL

ARMARIOS EXPOSITORES DE REFRIGERACION

ARMARIOS EXPOSITORES REFRIGERADOS SERIE STANDARD

ARMARIO DE 5 PUERTAS ABATIBLES EXPOSITOR REFRIGERADO

NEW MODEL

Voltaje:	220v - 50 Hz
Potencia:	0,66 Kw
Temperatura:	+2° / +8°C
Refrigeracion:	Ventilada
Capaciadad:	2500 litros
Parrillias:	8
Puertas:	5 Abatibles
Medidas internas:	2310x520x1450 mm
Medidas externas:	2400x670x1980 mm
Peso:	195 Kg

"CON EVAPORADOR"

"HASTA -3°C"

CE

CODIGO **ADRE2500VTE**

PRECIO: 2590 €

"CIERRE CON LLAVE"

"ESTANTES CON PORTAPRECIOS"

"ESTANTES REFORZADOS PARA SOPORTAR MAS PESO"

TARIFA DE PRECIOS FINAL

ARMARIOS EXPOSITORES DE REFRIGERACION

ARMARIOS EXPOSITORES DE REFRIGERACION SERIE PREMIUM

ARMARIO EXPOSITOR REFRIGERADO DE 1 PUERTA SERIE PREMIUM

Voltaje:	220v
Potencia:	0,65 Kw
Temperatura:	+2° / +8°C
Refrigeracion:	Ventilada
Capaciadad:	400 Litros
Puertas:	1 Abatible
Parrillas:	5
Medidas internas:	435x480x1695 mm
Medidas externas:	550X708X1950 mm
Peso:	70 Kg

CODIGO	**ADRE400PR**
PRECIO:	**550 €**

ARMARIO EXPOSITOR DE REFRIGERACION DE 2 PUERTAS VENTILADO SERIE PREMIUM

Voltaje:	220v - 50 Hz
Potencia:	0,3 Kw
Temperatura:	+2° / +8°C
Refrigeacion:	Ventilado con evaporador
Capaciad:	1000 litros
Parrillas:	10 - 5 por puerta
Puertas:	2
Medidas internernas:	1050x485x1700 mm
Medidas externas:	1100x655x1990 mm
Peso:	140 Kg

CE

CODIGO	**ADRE1000PR**
PRECIO: 1650 €	

TARIFA DE PRECIOS FINAL

ARMARIOS EXPOSITORES DE REFRIGERACION

ARMARIOS EXPOSITORES DE REFRIGERACION SERIE PREMIUM

ARMARIO EXPOSITOR DE REFRIGERACION DE 3 PUERTAS VENTILADO SERIE PREMIUM

Voltaje:	220v - 50 Hz
Potencia:	0,38 Kw
Temperatura:	+2° / +8°C
Refrigeacion:	Ventilado con evaporador
Capaciad:	1500 litros
Parrillas:	15 - 5 por puerta
Puertas:	3
Medidas internernas:	1540x485x1700 mm
Medidas externas:	1670x655x1990 mm
Peso:	210 Kg

CE

CODIGO	**ADRE1500PR**

PRECIO: 1990 €

ARMARIO EXPOSITOR REFRIGERADO DE 4 PUERTAS SERIE PREMIUM

Voltaje:	220v
Potencia:	0,65 Kw
Temperatura:	+2° / +8°C
Refrigeracion:	Ventilada
Capaciadad:	1339 Litros
Puertas:	4 Abatibles
Parrillas:	5
Medidas internas:	2100x480x1695 mm
Medidas externas:	2205X708X1950 mm
Peso:	280 Kg

CODIGO	**ADRE2200PR**
PRECIO:	**2390 €**

TARIFA DE PRECIOS FINAL

ARMARIO EXPOSITORES EUROFRED

ARMARIO EXPOSITOR DE REFRIGERACION EUROFRED

ARMARIO EXPOSITOR DE 1 PUERTA DE CRISTAL REFRIGERADO

Voltaje:	220V - 50 Hz
Potencia:	0,29 Kw
Temperatura:	+2° / +10°C
Refrigeracion:	Ventilada
Capaciadad:	372 litros
Puertas:	1 abatibles
Parrillas:	4
Medidas internas:	470x440x1555 mm
Medidas externas:	595x640x2000 mm
Peso:	70 Kg

FABRICADO EN EUROPA

EUROFRED

CE

CODIGO **A1PRFRED**

PRECIO: 525 €

TARIFA DE PRECIOS FINAL

ARMARIO EXPOSITORES EUROPEOS

ARMARIO EXPOSITOR DE CONGELACION EUROPEO

ARMARIO EXPOSITOR DE 1 PUERTA DE CRISTAL DE CONGELACION

Voltaje:	220V - 50 Hz
Potencia:	0,20 Kw
Temperatura:	-12°C / -22°C
Refrigeracion:	Estactica
Capaciadad:	300 litros
Puertas:	1 abatibles
Parrillas:	6
Medidas internas:	460x415x1550 mm
Medidas externas:	590x600x1850 mm
Peso:	73 kg

FABRICADO EN EUROPA

CE

CODIGO **A1PCEUDX**

PRECIO: 999 €

TARIFA DE PRECIOS FINAL

ARMARIOS EXPOSITORES DE REFRIGERACION SERIE EUROPEA

ARMARIO DE REFRIGERACION EXPOSITOR DE 2 PUERTAS DE CRISTAL ABATIBLES

Voltaje:	220V - 50 Hz
Potencia:	0,65 Kw
Temperatura:	+0° / +10°C
Refrigeracion:	Ventilada
Capaciadad:	962 litros
Puertas:	2 abatibles
Parrillas:	4
Medidas internas:	1028x592x1351 mm
Medidas externas:	1103x728x2001 mm
Peso:	145 Kg

FABRICADO EN EUROPA

CE

CODIGO **AR2PCDD**

PRECIO: 1590 €

ARMARIO DE REFRIGERACION EXPOSITOR DE 2 PUERTAS DE CRISTAL CORREDERAS

Voltaje:	220V - 50 Hz
Potencia:	0,65 Kw
Temperatura:	+0° / +10°C
Refrigeracion:	Ventilada
Capaciadad:	1455 litros
Puertas:	2 correderas
Parrillas:	4
Medidas internas:	1028x509x1351 mm
Medidas externas:	1103x690x2001 mm
Peso:	145 Kg

FABRICADO EN EUROPA

CE

CODIGO **AR2PCTD**

PRECIO: 1690 €

TARIFA DE PRECIOS FINAL

ARMARIOS EXPOSITORES DE REFRIGERACION SERIE EUROPEA

ARMARIO DE REFRIGERACION EXPOSITOR DE 3 PUERTAS DE CRISTAL ABATIBLES

Voltaje:	220V - 50 Hz
Potencia:	0,79 Kw
Temperatura:	+0° / +10°C
Refrigeracion:	Ventilada
Capaciadad:	962 litros
Puertas:	3 abatibles
Parrillas:	4
Medidas internas:	1500x623x1545 mm
Medidas externas:	1600x736x2050 mm
Peso:	247 Kg

FABRICADO EN EUROPA

CE

CODIGO **AR3PC3D**

PRECIO: 2120 €

TARIFA DE PRECIOS FINAL

ARMARIO EXPOSITORE DE CONGELACION

ARMARIO EXPOSITOR DE 1 PUERTA DE CRISTAL DE MANTENIMIENTO DE CONGELADOS

Voltaje:	220V - 50 Hz
Potencia:	0,35 Kw
Temperatura:	-22°C / -12°C
Refrigeracion:	Estatica
Capaciadad:	450 litros
Puertas:	1 abatibles
Parrillas:	5
Medidas internas:	495x505x1470 mm
Medidas externas:	620x720x2030 mm
Peso:	95 Kg

CE

CODIGO **ADCE450**

PRECIO: 950 €

ARMARIO EXPOSITOR DE 2 PUERTAS DE CRISTAL DE MANTENIMIENTO DE CONGELADOS

Voltaje:	220V - 50 Hz
Potencia:	0,92 Kw
Temperatura:	-22°C / -12°C
Refrigeracion:	Estatica
Capaciadad:	1000 litros
Puertas:	2 abatibles
Parrillas:	10
Medidas internas:	1080x505x1470 mm
Medidas externas:	1200x720x2030 mm
Peso:	155 Kg

CE

CODIGO **ADCE1000**

PRECIO: 1990 €

TARIFA DE PRECIOS FINAL

ARMARIO EXPOSITORE DE CONGELACION

ARMARIO EXPOSITOR DE 3 PUERTAS DE CRISTAL DE MANTENIMIENTO DE CONGELADOS

Voltaje:	220V - 50 Hz
Potencia:	0,98 Kw
Temperatura:	-22°C / -12°C
Refrigeracion:	Estatica
Capaciadad:	1500 litros
Puertas:	3 abatibles
Parrillas:	15
Medidas internas:	1655x505x1470 mm
Medidas externas:	1800x720x2030 mm
Peso:	155 Kg

CE

CODIGO **ADCE1500**

PRECIO: 2350 €

TARIFA DE PRECIOS FINAL

ARCONES DE CONGELACION DE PUERTA ABATIBLE

Exterior en chapa de acero, plastificada color blanco anticorrosivo.
Aislamiento en poliuretano inyectado a alta presión, que garantiza un mejor funcionamiento para obtener un mejor rendimiento energético.
Termostato analogico, mediante perilla para ajuste de distintos niveles de temperatura.
Indicador de encendido led.
La puerta dispone de un mecanismo de apertura que facilita mantenerla abierta.
Cestas incluidas.

ARCON CONGELADOR DE 535 mm

Voltaje:	220v - 50 Hz
Potencia:	0,11 Kw
Temperatura:	-18° / -22°C
Refrigeracion:	Estatica
Capaciadad:	108 litros
Cestas:	1
Medidas externas:	535x535x840 mm
Peso:	28 Kg

CE

CODIGO **AC53QH**

PRECIO: 195 €

ARCON CONGELADOR DE 980 mm

Voltaje:	220v - 50 Hz
Potencia:	0,11 Kw
Temperatura:	-18° / -22°C
Refrigeracion:	Estatica
Capaciadad:	218 litros
Cestas:	1
Medidas externas:	985x535x840 mm
Peso:	40 Kg

CE

CODIGO **AC98QH**

PRECIO: 305 €

ARCON CONGELADOR DE 1074 mm

Voltaje:	220v - 50 Hz
Potencia:	0,13 Kw
Temperatura:	-18° / -22°C
Refrigeracion:	Estatica
Capaciadad:	258 litros
Cestas:	1
Medidas externas:	1074x535x840 mm
Peso:	49 Kg

CE

PRECIO: 320 € **CODIGO: AC107QH**

TARIFA DE PRECIOS FINAL

ARCONES DE CONGELACION DE PUERTA ABATIBLE

ARCON CONGELADOR DE 1450 mm

Voltaje:	220v - 50 Hz
Potencia:	0,23 Kw
Temperatura:	-18° / -22°C
Refrigeracion:	Estatica
Capaciadad:	418 litros
Cestas:	1
Medidas externas:	1450x624x855 mm
Peso:	66 Kg

CE

CODIGO **AC145QH**

PRECIO: 510 €

ARCON CONGELADOR DE 1800 mm

Voltaje:	220v - 50 Hz
Potencia:	0,31 Kw
Temperatura:	-18° / -22°C
Refrigeracion:	Estatica
Capaciadad:	608 litros
Cestas:	1
Medidas externas:	1800x674x840 mm
Peso:	82 Kg

CE

CODIGO **AC180QH**

PRECIO: 850 €

ARCON CONGELADOR DE 2250 mm

Voltaje:	220v - 50 Hz
Potencia:	0,35 Kw
Temperatura:	-18° / -22°C
Refrigeracion:	Estatica
Capaciadad:	1008 litros
Cestas:	2
Medidas externas:	2250x900x880 mm
Peso:	120 Kg

CE

CODIGO **AC225QH**

PRECIO: 1290 €

TARIFA DE PRECIOS FINAL

ARCONES DE CONGELACION DE PUERTA ABATIBLE

ARCON CONGELADOR DE 3000 mm

Voltaje:	220v - 50 Hz
Potencia:	0,61 Kw
Temperatura:	-18° / -22°C
Refrigeracion:	Estatica
Capaciadad:	1388 litros
Cestas:	2
Medidas externas:	3000x900x890 mm
Peso:	161 Kg

CE

CODIGO **AC300QH**

PRECIO: 1595 €

TARIFA DE PRECIOS FINAL

ISLAS DE CONGELACION DE PUERTAS DE CRISTAL CORREDERAS

Exterior en chapa de acero, plastificada color blanco anticorrosivo.
Aislamiento en poliuretano inyectado a alta presión, que garantiza un mejor funcionamiento para obtener un mejor rendimiento energético.
Termostato analogico, mediante perilla para ajuste de distintos niveles de temperatura.
Indicador de encendido led.
La puerta dispone de un mecanismo de apertura que facilita mantenerla abierta.
Cestas incluidas.

ISLA DE CONGELADOS DE CRISTAL CURVO 1094 mm

Voltaje:	220v - 50 Hz
Potencia:	0,26 Kw
Temperatura:	-18° / -22°C
Refrigeracion:	Estatica
Capaciadad:	258 litros
Cestas:	4
Medidas externas:	1094x598x830 mm
Peso:	50 Kg

CE

CODIGO **IC109QH**

PRECIO: 409 €

ISLA DE CONGELADOS DE CRISTAL CURVO 1294 mm

Voltaje:	220v - 50 Hz
Potencia:	0,29 Kw
Temperatura:	-18° / -22°C
Refrigeracion:	Estatica
Capaciadad:	318 litros
Cestas:	5
Medidas externas:	1294x598x830 mm
Peso:	58 Kg

CE

CODIGO **IC129QH**

PRECIO: 535 €

TARIFA DE PRECIOS FINAL

ISLAS DE CONGELACION DE PUERTAS DE CRISTAL CORREDERAS

ISLA DE CONGELADOS DE CRISTAL CURVO 1450 mm

Voltaje:	220v - 50 Hz
Potencia:	0,32 Kw
Temperatura:	-18° / -22°C
Refrigeracion:	Estatica
Capaciadad:	368 litros
Cestas:	5
Medidas externas:	1450x624x860 mm
Peso:	65 Kg

CODIGO **IC145QH**

PRECIO: 620 €

ISLA DE CONGELADOS DE CRISTAL CURVO 1650 mm

Voltaje:	220v - 50 Hz
Potencia:	0,40 Kw
Temperatura:	-18° / -22°C
Refrigeracion:	Estatica
Capaciadad:	628 litros
Cestas:	4
Medidas externas:	1650x860x850 mm
Peso:	75 Kg

CODIGO **IC165QH**

PRECIO: 960 €

ISLA DE CONGELADOS DE CRISTAL RECTO 1930 mm

Voltaje:	220v - 50 Hz
Potencia:	0,41 Kw
Temperatura:	-18° / -22°C
Refrigeracion:	Estatica
Capaciadad:	868 litros
Cestas:	6
Medidas externas:	1930x900x870 mm
Peso:	105 Kg

CODIGO **IC193QH**

PRECIO: 1250 €

TARIFA DE PRECIOS FINAL

ISLAS DE CONGELACION DE PUERTAS DE CRISTAL CORREDERAS

ISLA DE CONGELADOS DE CRISTAL CURVO 2100 mm

Voltaje:	220v - 50 Hz
Potencia:	0,53 Kw
Temperatura:	-18° / -22°C
Refrigeracion:	Estatica
Capaciadad:	758 litros
Cestas:	6
Medidas externas:	2100x860x850 mm
Peso:	115 Kg

CE

CODIGO **IC210QH**

PRECIO: 1310 €

ISLA DE CONGELADOS DE CRISTAL RECTO 2500 mm

Voltaje:	220v - 50 Hz
Potencia:	0,53 Kw
Temperatura:	-18° / -22°C
Refrigeracion:	Estatica
Capaciadad:	1068 litros
Cestas:	8
Medidas externas:	2500x900x870 mm
Peso:	115 Kg

CE

CODIGO **IC250QH**

PRECIO: 1530 €

TARIFA DE PRECIOS FINAL

ISLAS DE CONGELACION DE PUERTA DE CRISTAL

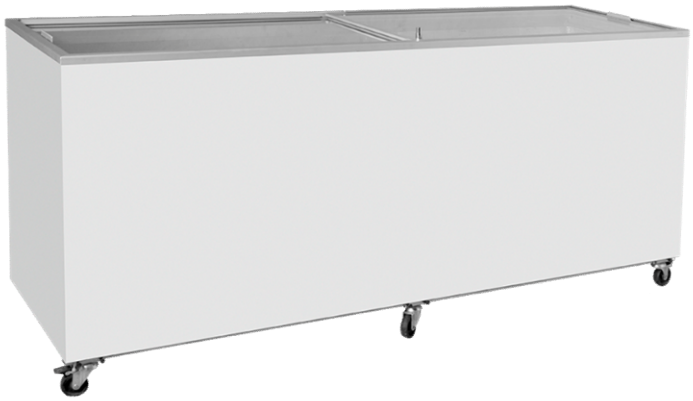

ISLA DE CONGELACION DE 2050 mm EUROPEA

Voltaje:	220v - 50 Hz
Potencia:	0,55 Kw
Temperatura:	-15° / -23°C
Refrigeacion:	Estatica
Capaciad:	672 litros
Cestas:	1 incluida de serie
Puertas:	2
Medidas internernas:	1930x510x665 mm
Medidas externas:	2050x635x890 mm

CE

CODIGO **IC205EUKL**

PRECIO: 950 €

MEDIDA DE LA CESTA: 210x480x260 mm

TARIFA DE PRECIOS FINAL

ISLAS DE CONGELACION DE PUERTA DE CRISTAL INFRICO

FABRICADO EN ESPAÑA

ISLA DE CONGELACION DE CRISTAL RECTO DE 1063 mm

Voltaje:	220v - 50 Hz
Potencia:	0,13 Kw
Capacidad:	256 litros
Puerta:	cristal
Temperatura:	-18°C / - 24°C
Cestas:	2
Medidas:	1063x670x900 mm

Infrico

CE

CODIGO **HF300TCG**

PRECIO: 472 €

FABRICADO EN ESPAÑA

ISLA DE CONGELACION DE CRISTAL RECTO DE 1283 mm

Voltaje:	220v - 50 Hz
Potencia:	0,19 Kw
Capacidad:	327 litros
Puerta:	cristal
Temperatura:	-18°C / - 24°C
Cestas:	2
Medidas:	1283x670x900 mm

Infrico

CE

CODIGO **HF400TCG**

PRECIO: 528 €

FABRICADO EN ESPAÑA

ISLA DE CONGELACION DE CRISTAL RECTO DE 1503 mm

Voltaje:	220v - 50 Hz
Potencia:	0,19 Kw
Capacidad:	398 litros
Puerta:	cristal
Temperatura:	-18°C / - 24°C
Cestas:	2
Medidas:	1503x670x900 mm

Infrico

CE

CODIGO **HF500TCG**

PRECIO: 568 €

TARIFA DE PRECIOS FINAL

ISLAS DE CONGELACION DE PUERTA CIEGA INFRICO

FABRICADO EN ESPAÑA

ISLA DE CONGELACION DE PUERTA CIEGA DE 1063 mm

Voltaje:	220v - 50 Hz
Potencia:	0,13 Kw
Capacidad:	256 litros
Puerta:	ciega
Temperatura:	-18°C / - 24°C
Cestas:	2
Medidas:	1063x670x900 mm

Infrico

CODIGO **HF300TCCHC**

PRECIO: 472 €

FABRICADO EN ESPAÑA

ISLA DE CONGELACION DE PUERTA CIEGA DE 1283 mm

Voltaje:	220v - 50 Hz
Potencia:	0,19 Kw
Capacidad:	327 litros
Puerta:	ciega
Temperatura:	-18°C / - 24°C
Cestas:	2
Medidas:	1283x670x900 mm

Infrico

CODIGO **HF400TCCGHC**

PRECIO: 528 €

FABRICADO EN ESPAÑA

ISLA DE CONGELACION DE PUERTA CIEGA DE 1503 mm

Voltaje:	220v - 50 Hz
Potencia:	0,19 Kw
Capacidad:	398 litros
Puerta:	ciega
Temperatura:	-18°C / - 24°C
Cestas:	2
Medidas:	1503x670x900 mm

Infrico

CODIGO **HF500TCCGHC**

PRECIO:568 €

TARIFA DE PRECIOS FINAL

ISLAS DE CONGELACION DE PUERTA DE CRISTAL INFRICO

FABRICADO EN ESPAÑA

ISLA DE CONGELACION DE CRISTAL RECTO DE 1500 mm

Voltaje:	220v - 50 Hz
Potencia:	0,13 Kw
Capacidad:	459 litros
Puerta:	ciega
Temperatura:	-18°C / - 24°C
Cestas:	1
Medidas:	1550x960x780 mm

Infrico

CODIGO **IL1500HC**

PRECIO: 1407 €

FABRICADO EN ESPAÑA

ISLA DE CONGELACION DE CRISTAL RECTO DE 2000 mm

Voltaje:	220v - 50 Hz
Potencia:	0,34 Kw
Capacidad:	652 litros
Puerta:	ciega
Temperatura:	-18°C / - 24°C
Cestas:	1
Medidas:	2050x960x780 mm

Infrico

CODIGO **IL2000HC**

PRECIO: 1465 €

FABRICADO EN ESPAÑA

ISLA DE CONGELACION DE CRISTAL RECTO DE 2500 mm

Voltaje:	220v - 50 Hz
Potencia:	0,34 Kw
Capacidad:	805 litros
Puerta:	cristal
Temperatura:	-18°C / - 24°C
Cestas:	1
Medidas:	2500x960x780 mm

Infrico

CODIGO **IL2500HC**

PRECIO: 1848 €

TARIFA DE PRECIOS FINAL

MESAS BUFFET DE FRIO

FOTOGRAFIA	DESCRIPCION	PRECIO
	MESA BUFFET DE FRIO 1460 MM, 220v, 50 Hz, POTENCIA: 0,19 Kw, AL BAÑO MARIA CON DESAGUE, CAPACIDAD: 4X1/1X100 (CUBETAS Y TAPAS "NO INCLUIDAS"), CON RESERVA NEUTRA DE 1500X580X370 MM, CERRADA CON PUERTAS CORREDERAS, CRISTAL FRONTAL CURVO, ESTRUCTURA DE ACERO INOX, MEDIDAS GENERALES: 1500X660X1325 MM	770 €
MARCA: MAQUIMPORT		CODIGO: BDF1460NA
	MESA BUFFET DE FRIO 1800 MM, 220v, 50 Hz, POTENCIA: 0,28 Kw, AL BAÑO MARIA CON DESAGUE, CAPACIDAD: 5X1/1X100 (CUBETAS Y TAPAS "NO INCLUIDAS"), CON RESERVA NEUTRA DE 1800X580X370 MM, CERRADA CON PUERTAS CORREDERAS, CRISTAL FRONTAL CURVO, ESTRUCTURA DE ACERO INOX, MEDIDAS GENERALES: 1800X660X1325 MM	910 €
MARCA: MAQUIMPORT		CODIGO: BDF1800NA

TARIFA DE PRECIOS FINAL

MURALES LEACTEOS

FOTOGRAFIA	DESCRIPCION	PRECIO
	MURAL LACTEO DE 1000 MM CON PUERTAS CORREDERAS, 220v, 50 Hz, POTENCIA: 0,19 Kw, SISTEMA DE REFRIGERACION: ESTATICA, ESTANTERIA INTERIOR DE 4 NIVELES CON BALDAS DE 920X420X250 MM, HUECO UTIL DE SUELO INTERIOR: 910X590X290 MM, MEDIDAS GENERALES: 995X740X1900 MM	750 €
MARCA: MAQUIMPORT		CODIGO: MLCP100C
	MURAL LACTEO DE 1500 MM CON PUERTAS CORREDERAS, 220v, 50 Hz, POTENCIA: 0,19 Kw, SISTEMA DE REFRIGERACION: ESTATICA, ESTANTERIA INTERIOR DE 4 NIVELES CON BALDAS DE 1420X420X250 MM, HUECO UTIL DE SUELO INTERIOR: 1410X590X290 MM, MEDIDAS GENERALES: 1495X740X1900 MM	950 €
MARCA: MAQUIMPORT		CODIGO: MLCP150C
	MURAL LACTEO DE 2000 MM CON PUERTAS CORREDERAS, 220v, 50 Hz, POTENCIA: 0,28 Kw, SISTEMA DE REFRIGERACION: ESTATICA, ESTANTERIA INTERIOR DE 4 NIVELES CON BALDAS DE 1920X420X250 MM, HUECO UTIL DE SUELO INTERIOR: 1910X590X290 MM, MEDIDAS GENERALES: 1995X740X1900 MM	1.350 €
MARCA: MAQUIMPORT		CODIGO: MLCP200C

TARIFA DE PRECIOS FINAL

MURALES LACTEOS DE ACERO INOX

CE

CODIGO	VOLTAJE	POTENCIA	TEMPERATURA	CAPACIDAD	REFRIGERACION	MEDIDAS	PRECIO
MLAI1000R	220V	0,45 Kw	0°C +8°C	litros	Ventilada	1000x800x2000 mm	1.299 €
MLAI1500R	220V	0,63 Kw	0°C +8°C	litros	Ventilada	1500x800x2000 mm	1.830 €
MLAI2000R	220V	0,98 Kw	0°C +8°C	litros	Ventilada	2000x800x2000 mm	2.400 €
MLAI2500R	220V	1,30 Kw	0°C +8°C	litros	Ventilada	2500x800x2000 mm	2.800 €

- **Fabicados exterior e interiormente en acero inoxidable.**
- **Estanterias ajustables en distintos niveles.**
- **Ilumunacion interior.**
- **Desague interior, para no acumular liquidos.**
- **Termostato digital, con temperatura regulable.**
- **Dispone de ruedas para facil movilidad.**

TARIFA DE PRECIOS FINAL

VITRINAS DE CHARCUTERAS

FOTOGRAFIA

DESCRIPCION	PRECIO
VITRINA CHARCUTERA 1000 MM CON RESERVA, 220v, 50 Hz, POTENCIA: 0,19 Kw, CRISTAL CURVO, RESERVA SUPERIOR CON PUERTAS CORREDERAS, SISTEMA DE REFRIGERACION: ESTATICA, ESPACIO UTIL: 860X660 MM, ESTRUCTURA DE ACERO INOX, RESERVA INFERIOR CON PUERTAS ABATIBLES, MEDIDAS: 1000X800X1230 MM	750 €
MARCA: MAQUIMPORT	CODIGO: VCH10CRS
VITRINA CHARCUTERA 1500 MM CON RESERVA, 220v, 50 Hz, POTENCIA: 0,19 Kw, CRISTAL CURVO, RESERVA SUPERIOR CON PUERTAS CORREDERAS, SISTEMA DE REFRIGERACION: ESTATICA, ESPACIO UTIL: 1360X660 MM, ESTRUCTURA DE ACERO INOX, RESERVA INFERIOR CON PUERTAS ABATIBLES, MEDIDAS: 1500X800X1230 MM	900 €
MARCA: MAQUIMPORT	CODIGO: VCH15CRS
VITRINA CHARCUTERA 2000 MM CON RESERVA, 220v, 50 Hz, POTENCIA: 0,28 Kw, CRISTAL CURVO, RESERVA SUPERIOR CON PUERTAS CORREDERAS, SISTEMA DE REFRIGERACION: ESTATICA, ESPACIO UTIL: 1860X660 MM, ESTRUCTURA DE ACERO INOX, RESERVA INFERIOR CON PUERTAS ABATIBLES, MEDIDAS: 2000X800X1230 MM	1.150 €
MARCA: MAQUIMPORT	CODIGO: VCH20CRS

TARIFA DE PRECIOS FINAL

VITRINAS CHARCUTERAS DE CRISTAL RECTO DE REFRIGERACION VENTILADA CON RESERVA

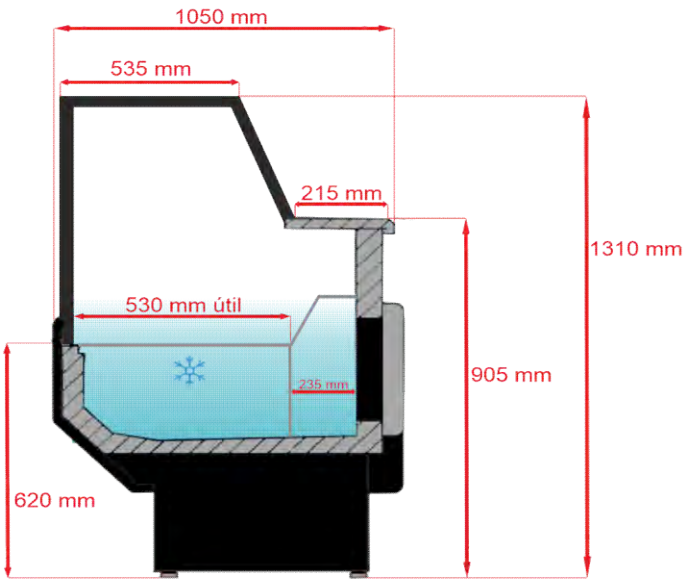

CE

CODIGO	VOLTAJE	POTENCIA	TEMPERATURA	CAPACIDAD	REFRIGERACION	MEDIDAS	PRECIO
VCNVTCR15	220v - 50 hz	0,90 Kw	+2°C - +8° C	240 litros	Ventilada	1500x1050x1310 mm	990 €
VCNVTCR20	220v - 50 hz	0,90 Kw	+2°C - +8° C	315 litros	Ventilada	2000x1050x1310 mm	1.200 €
VCNVTCR30	220v - 50 hz	1,80 Kw	+2°C - +8° C	475 litros	Ventilada	3000x1050x1310 mm	1.700 €

TARIFA DE PRECIOS FINAL

VITRINAS CHARCUTERAS DE CRISTAL CURVO DE REFRIGERACION VENTILADA CON RESERVA

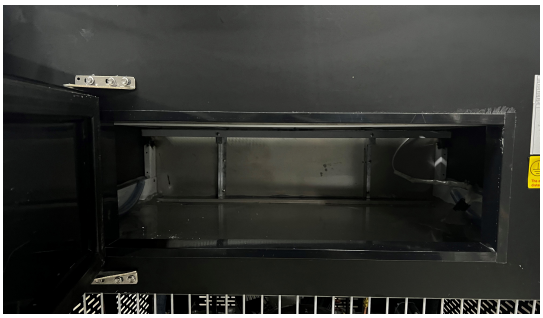

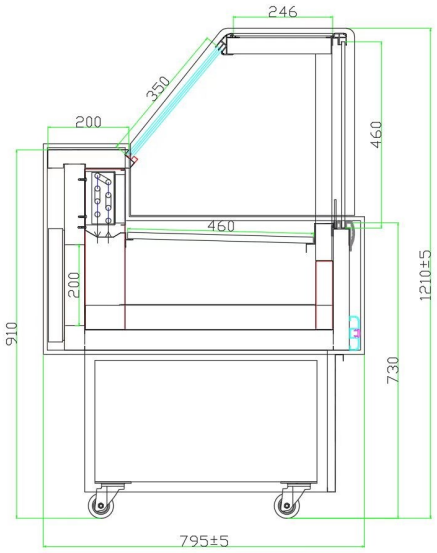

CE

CODIGO	VOLTAJE	POTENCIA	TEMPERATURA	CAPACIDAD	REFRIGERACION	MEDIDAS	PRECIO
VCCRR10GH	220v - 50 hz	0,37 Kw	+2°C - +8° C	215 litros	Ventilada	1000x800x1210 mm	850 €
VCCRR20GH	220v - 50 hz	045 Kw	+2°C - +8° C	275 litros	Ventilada	2000x800x1210 mm	1.200 €
VCCRR25GH	220v - 50 hz	0,47 Kw	+2°C - +8° C	305 litros	Ventilada	2500x800x1210 mm	2.700 €

TARIFA DE PRECIOS FINAL

VITRINAS CHARCUTERAS DE CRISTAL CURVO DE REFRIGERACION VENTILADA CON RESERVA

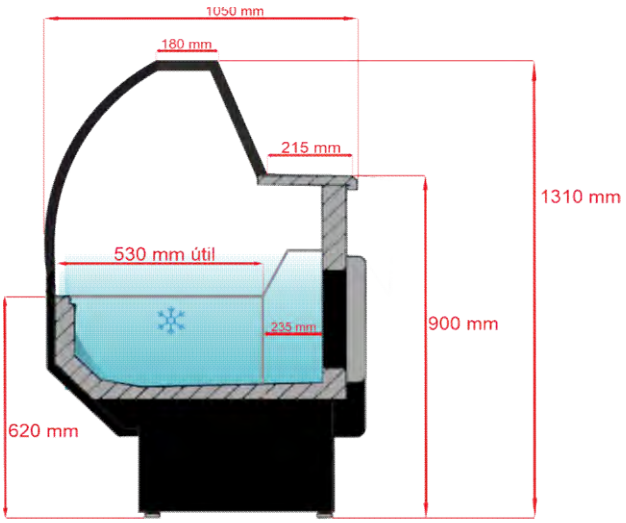

CE

CODIGO	VOLTAJE	POTENCIA	TEMPERATURA	CAPACIDAD	REFRIGERACION	MEDIDAS	PRECIO
VCNVTCC25	220v - 50 hz	1,35 Kw	+2°C - +8° C	395 litros	Ventilada	2500x1050x1310 mm	1.700 €
VCNVTCC30	220v - 50 hz	1,80 Kw	+2°C - +8° C	475 litros	Ventilada	3000x1050x1310 mm	2.000 €

TARIFA DE PRECIOS FINAL

VITRINAS DE PESCADO REGRIGERADAS

FOTOGRAFIA	DESCRIPCION	PRECIO
	VITRINA EXPOSITORA DE CRISTAL CURVO, 220V, 50 Hz, 0,20 Kw, CAPACIDAD: 175 LITROS, TEMPERATURA: 2°C-12°C, ADAPTADA PARA COLOCAR CUBETAS GN (NO INCLUIDAS), ILUMINACION DE LED, TEMPERATURA AJUSTABLE, VIDRIO DE SEGURIDAD, LAVABO PARA RECOGER LA CONDENSACION, MEDIDAS: 890X890X1080 MM CE	950 €
MARCA: MAQUIMPORT		CODIGO: VECC175L
	VITRINA EXPOSITORA DE CRISTAL CURVO, 220V, 50 Hz, 0,20 Kw, CAPACIDAD: 255 LITROS, TEMPERATURA: 2°C-12°C, ADAPTADA PARA COLOCAR CUBETAS GN (NO INCLUIDAS), ILUMINACION DE LED, TEMPERATURA AJUSTABLE, VIDRIO DE SEGURIDAD, LAVABO PARA RECOGER LA CONDENSACION, MEDIDAS: 1250X890X1080 MM CE	1.150 €
MARCA: MAQUIMPORT		CODIGO: VECC255L

TARIFA DE PRECIOS FINAL

VITRINAS EXPOSITORAS

VITRINA EXOSITORA MURAL DE 1000 MM VENTILADA

Voltaje:	220v - 50 Hz
Potencia:	0,760 Kw
Temperatura:	+4°C / +8°C
Baldas	4
Refrigeracion:	Ventilada
Medidas:	1000x700x2000 mm
Peso:	200 Kg

CE

CODIGO **VMR10-FS**

PRECIO: 1950 €

VITRINA EXOSITORA MURAL DE 1500 MM VENTILADA

Voltaje:	220v - 50 Hz
Potencia:	0,760 Kw
Temperatura:	+4°C / +8°C
Baldas	4
Refrigeracion:	Ventilada
Medidas:	1500x700x2000 mm
Peso:	300 Kg

CE

CODIGO **VMR15-FS**

PRECIO: 2150 €

TARIFA DE PRECIOS FINAL

VITRINAS EXPOSITORAS REFRIGERADAS

Vitrinas expositoras con cristal curvo y frontral negro

MODELO	VOLTAJE	POTENCIA	REFRIGERACION	TEMPERATURA	CAPACIDAD	MEDIDAS	PRECIO
VEN900CC	220v - 50 Hz	0,43 Kw	Ventilada	+2~+10°C	280 litros	895x625x1210 mm	1.172 €
VEN1500CC	220v - 50 Hz	0,7 Kw	Ventilada	+2~+10°C	480 litros	1495x625x1210 mm	1.519 €
VEN1800CC	220v - 50 Hz	0,8 Kw	Ventilada	+2~+10°C	580 litros	1795x625x1210 mm	1.733 €

Vitrinas expositoras con cristal curvo y frontral de blanco

MODELO	VOLTAJE	POTENCIA	REFRIGERACION	TEMPERATURA	CAPACIDAD	MEDIDAS	PRECIO
VEB900CC	220v - 50 Hz	0,43 Kw	Ventilada	+2~+10°C	280 litros	895x625x1210 mm	1.172 €
VEB1500CC	220v - 50 Hz	0,7 Kw	Ventilada	+2~+10°C	480 litros	1495x625x1210 mm	1.519 €
VEB1800CC	220v - 50 Hz	0,8 Kw	Ventilada	+2~+10°C	580 litros	1795x625x1210 mm	1.733 €

Caracteristicas tecnicas

Todos los modelos disponen de dos estantes interiores, ajustables.
Controlador de temperatura digital.
Auto-desempañador
Con ruedas para facil movimiento.
Puertas traseras correderas.
Luz de led interior.
Cristal curvo de vidrio templado.
Arquitectura diseñada para una facil limpieza.

TARIFA DE PRECIOS FINAL

VITRINAS EXPOSITORAS REFRIGERADAS

Vitrinas expositoras con cristal recto y frontral blanco

MODELO	VOLTAJE	POTENCIA	REFRIGERACION	TEMPERATURA	CAPACIDAD	MEDIDAS	PRECIO
VEB900CR	220v	0,43 Kw	Ventilada	+2~+10°C	300 litros	895x625x1210 mm	1.172 €
VEB1200CR	220v	0,53 Kw	Ventilada	+2~+10°C	400 litros	1195x625x1210 mm	1.310 €
VEB1500CR	220v	0,66 Kw	Ventilada	+2~+10°C	500 litros	1495x625x1210 mm	1.519 €
VEB1800CR	220v	0,76 kw	Ventilada	+2~+10°C	600 litros	1795x625x1210 mm	1.733 €

Vitrinas expositoras con cristal recto y frontral negro

MODELO	VOLTAJE	POTENCIA	REFRIGERACION	TEMPERATURA	CAPACIDAD	MEDIDAS	PRECIO
VEN900CR	220v	0,43 Kw	Ventilada	+2~+10°C	300 litros	895x625x1210 mm	1.172 €
VEB1200CR	220v	0,53 Kw	Ventilada	+2~+10°C	400 litros	1195x625x1210 mm	1.310 €
VEN1500CR	220v	0,66 Kw	Ventilada	+2~+10°C	500 litros	1495x625x1210 mm	1.519 €
VEN1800CR	220v	0,76 kw	Ventilada	+2~+10°C	600 litros	1795x625x1210 mm	1.733 €

Caracteristicas tecnicas

Todos los modelos disponen de dos estantes interiores, ajustables.
Controlador de temperatura digital.
Auto-desempañador
Con ruedas para facil movimiento.
Puertas traseras correderas.
Luz de led interior.
Cristal recto de vidrio templado.
Arquitectura diseñada para una facil limpieza.

TARIFA DE PRECIOS FINAL

VITRINAS EXPOSITORAS REFRIGERADAS

Vitrinas expositoras con cristal recto y frontral de acero inoxidable

MODELO	VOLTAJE	POTENCIA	REFRIGERACION	TEMPERATURA	CAPACIDAD	MEDIDAS	PRECIO
VEAI900CR	220v	0,43 Kw	Ventilada	+2~+10°C	300 litros	895x625x1210 mm	1.172 €
VEB1200CR	220v	0,53 Kw	Ventilada	+2~+10°C	400 litros	1195x625x1210 mm	1.310 €
VEAI1500CR	220v	0,66 Kw	Ventilada	+2~+10°C	500 litros	1495x625x1210 mm	1.519 €
VEAI1800CR	220v	0,76 kw	Ventilada	+2~+10°C	600 litros	1795x625x1210 mm	1.733 €

Vitrinas expositoras con cristal curvo y frontral de acero inoxidable

MODELO	VOLTAJE	POTENCIA	REFRIGERACION	TEMPERATURA	CAPACIDAD	MEDIDAS	PRECIO
VEAI900CC	220v	0,43 Kw	Ventilada	+2~+10°C	300 litros	895x625x1210 mm	1.172 €
VEAI1500CC	220v	0,66 Kw	Ventilada	+2~+10°C	500 litros	1495x625x1210 mm	1.519 €
VEAI1800CC	220v	0,76 kw	Ventilada	+2~+10°C	600 litros	1795x625x1210 mm	1.733 €

Caracteristicas tecnicas

Todos los modelos disponen de dos estantes interiores, ajustables.
Controlador de temperatura digital.
Auto-desempañador
Con ruedas para facil movimiento.
Puertas traseras correderas.
Luz de led interior.
Cristal recto de vidrio templado.
Arquitectura diseñada para una facil limpieza.

TARIFA DE PRECIOS FINAL

VITRINAS EXPOSITORAS CIRCULARES

Vitrina expositora circular rotatoria de 3 estantes

Voltaje:	222 - 240V
Potencia:	0,17 Kw
Temperatura:	+2° / +8°C
Estantes:	3
Capaciadad:	72 litros
Medidas:	450x450x983 mm
Peso:	38,5 Kg

- Iluminacion Led en los lados.
- Estantes con rotacion.
- Doble cristal templado.

CE

CODIGO **VECRL3E**

PRECIO: 671 €

Vitrina expositora circular de 3 estantes

Voltaje:	222 - 240V
Potencia:	0,17 Kw
Temperatura:	+2° / +8°C
Estantes:	3
Capaciadad:	100 litros
Medidas:	480x480x1030 mm
Peso:	50 Kg

- Iluminacion Led en los lados.
- Doble cristal templado.
- Base del cuerpo de acero inoxidable.

CE

CODIGO **VEC3EXLRT**

PRECIO: 671 €

TARIFA DE PRECIOS FINAL

VITRINAS DE 4 CARAS DE CRISTAL REFRIGERADAS

FOTOGRAFIA	DESCRIPCION	PRECIO
	VITRINA DE 4 CARAS DE CRISTAL BLANCA, 2 ESTANTES, 220V, 50 Hz, 0,18 Kw, CAPACIDAD: 58 LITROS, TEMPERATURA: 0°C-12°C, LUZ EN TECHO INTERNO,TEMPERATURA AJUSTABLE, DOBLE CRISTAL, RECUBIERTO DE 2 CAPAS DE PVC, MEDIDAS: 428X386X925 MM CE	350 €
MARCA: MAQUIMPORT		CODIGO: A4CCB58
	VITRINA DE 4 CARAS DE CRISTAL NEGRA, 2 ESTANTES, 220V, 50 Hz, 0,18 Kw, CAPACIDAD: 58 LITROS, TEMPERATURA: 0°C-12°C, LUZ EN TECHO INTERNO,TEMPERATURA AJUSTABLE, DOBLE CRISTAL, RECUBIERTO DE 2 CAPAS DE PVC, MEDIDAS: 428X386X925 MM CE	350 €
MARCA: MAQUIMPORT		CODIGO: A4CCN58
	VITRINA DE 4 CARAS DE CRISTAL NEGRA CON 3 ESTANTES, 220V, 50 Hz, 0,18 Kw, CAPACIDAD: 78 LITROS, TEMPERATURA: 0°C-12°C, LUZ EN TECHO INTERNO,TEMPERATURA AJUSTABLE, DOBLE CRISTAL, RECUBIERTO DE 3 CAPAS DE PVC, MEDIDAS: 428X386X960 MM CE	390 €
MARCA: MAQUIMPORT		CODIGO: A4CCN78
	VITRINA DE 4 CARAS DE CRISTAL BLANCO CON 3 ESTANTES, 220V, 50 Hz, 0,18 Kw, CAPACIDAD: 78 LITROS, TEMPERATURA: 0°C-12°C, LUZ EN TECHO INTERNO,TEMPERATURA AJUSTABLE, DOBLE CRISTAL, RECUBIERTO DE 3 CAPAS DE PVC, MEDIDAS: 428X386X960 MM CE	390 €
MARCA: MAQUIMPORT		CODIGO: A4CCB78

TARIFA DE PRECIOS FINAL

VITRINAS DE 4 CARAS DE CRISTAL REFRIGERADAS

FOTOGRAFIA	DESCRIPCION	PRECIO
	VITRINA DE 4 CARAS DE CRISTAL NEGRA CON 4 ESTANTES, 220V, 50 Hz, 0,18 Kw, CAPACIDAD: 98 LITROS, TEMPERATURA: 0°C-12°C, LUZ EN TECHO INTERNO,TEMPERATURA AJUSTABLE, DOBLE CRISTAL, RECUBIERTO DE 4 CAPAS DE PVC, MEDIDAS: 428X386X1110 MM CE	492 €
MARCA: MAQUIMPORT		CODIGO: A4CCN98
	VITRINA DE 4 CARAS DE CRISTAL BLANCO CON 4 ESTANTES, 220V, 50 Hz, 0,18 Kw, CAPACIDAD: 98 LITROS, TEMPERATURA: 0°C-12°C, LUZ EN TECHO INTERNO,TEMPERATURA AJUSTABLE, DOBLE CRISTAL, RECUBIERTO DE 4 CAPAS DE PVC, MEDIDAS: 428X386X1110 MM CE	492 €
MARCA: MAQUIMPORT		CODIGO: A4CCB98
	VITRINA DE 4 CARAS DE CRISTAL NEGRA CON 4 ESTANTES, 220V, 50 Hz, 0,25 Kw, CAPACIDAD: 235 LITROS, TEMPERATURA: 0°C-12°C, LUZ EN TECHO INTERNO,TEMPERATURA AJUSTABLE, DOBLE CRISTAL, RECUBIERTO DE 4 CAPAS DE PVC, MEDIDAS: 515X485X1695 MM CE	899 €
MARCA: MAQUIMPORT		CODIGO: A4CCN235
	VITRINA DE 4 CARAS DE CRISTAL BLANCO CON 4 ESTANTES, 220V, 50 Hz, 0,25 Kw, CAPACIDAD: 235 LITROS, TEMPERATURA: 0°C-12°C, LUZ EN TECHO INTERNO,TEMPERATURA AJUSTABLE, DOBLE CRISTAL, RECUBIERTO DE 4 CAPAS DE PVC, MEDIDAS: 515X485X1695 MM CE	899 €
MARCA: MAQUIMPORT		CODIGO: A4CCB235

TARIFA DE PRECIOS FINAL

VITRINAS DE 4 CARAS DE CRISTAL PARA PASTELERIA

C65LF
C65LR

CODIGO	VOLTAJE	POTENCIA	TEMPERATURA	CAPACIDAD	REFRIGERACION	MEDIDAS	PRECIO
C65LF	220V	0,23 Kw	-15°C/-20°C	380 litros	Ventilada	650x650x1900 mm	1.890 €
C65LR	220V	0,23 Kw	+2°C /+12°C	380 litros	Ventilada	650x650x1900 mm	1.570 €

Caracteristicas tecnicas

Sistema de enfriamiento ventilado, distribucion uniforme de la temperatura.
Estantes interios ajustables en distintos niveles.
Luz interior.
Dispone de ruedas para facilitar la manipulacion.
Las Ruedas disponen de frenos, para anclar el movimiento.
Interior acristalado de espejo, que realza la luminosidad.
Calefacion electrica del vidrio para evitar la condensacion.

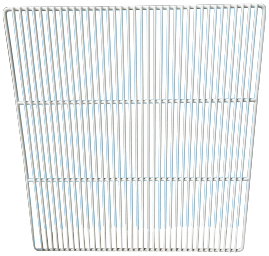

MODELOS DE CONGELACION LLEVAN PARRILLAS "NO ESTANTES DE CRISTAL"

TARIFA DE PRECIOS FINAL

VITRINAS EXPOSITORAS REGRIGERADAS DE SOBREMESA

FOTOGRAFIA	DESCRIPCION	PRECIO
	VITRINA EXPOSITORA DE CRISTAL CURVO, CON 2 ESTANTES, 220V, 50 Hz, 0,16 Kw, CAPACIDAD: 100 LITROS, TEMPERATURA: 0°C-12°C, ILUMINACION DE LED,TEMPERATURA AJUSTABLE, DOBLE CRISTAL, RECUBIERTO DE 2 CAPAS DE PVC, MEDIDAS: 682X450X675 MM CE	499 €
MARCA: MAQUIMPORT		CODIGO: VECC100L
	VITRINA EXPOSITORA COLOR BLANCO, DE CRISTAL CURVO, CON 2 ESTANTES, 220V, 50 Hz, 0,16 Kw, CAPACIDAD: 100 LITROS, TEMPERATURA: 0°C-12°C, ILUMINACION DE LED,TEMPERATURA AJUSTABLE, DOBLE CRISTAL, RECUBIERTO DE 2 CAPAS DE PVC, MEDIDAS: 682X450X675 MM CE	499 €
MARCA: MAQUIMPORT		CODIGO: VECC100LB
	VITRINA EXPOSITORA DE CRISTAL CURVO, CON 2 ESTANTES, 220V, 50 Hz, 0,16 Kw, CAPACIDAD: 160 LITROS, TEMPERATURA: 0°C-12°C, ILUMINACION DE LED, TEMPERATURA AJUSTABLE, ESTANTES AJUSTABLES, DOBLE CRISTAL, MEDIDAS:880X568X686 MM CE	765 €
MARCA: MAQUIMPORT		CODIGO: VECC160L

TARIFA DE PRECIOS FINAL

VITRINAS EXPOSITORAS REFRIGERADAS

Vitrinas de helados

MODELO	VOLTAJE	POTENCIA	REFRIGERACION	TEMPERATURA	CAPACIDAD	MEDIDAS	PRECIO
VH12SCRFS	220v - 50 Hz	0,98 Kw	Ventilada	-15°C~-18°C	12 sabores	1200x1030x1200 mm	2.710 €
VH16SCRFS	220v - 50 Hz	1,18 Kw	Ventilada	-15°C~-18°C	16 sabores	1500x1030x1200 mm	2.990 €
VH22SCRFS	220v - 50 Hz	1,38 Kw	Ventilada	-15°C~-18°C	22 sabores	2080x1030x1200 mm	3.790 €

*** Cubetas para sabores GN1/3x100**

TARIFA DE PRECIOS FINAL

VITRINAS DE HELADOS

FOTOGRAFIA

CE

DESCRIPCION	PRECIO
VITRINA DE HELADOS DE 12 SABORES, 220 V, 50 Hz, 0,88 Kw, TEMPERATURA: -22°C, SISTEMA DE REFRIGERACION: VENTILADA, TERMOSTATO REGULABLE-DIGITAL, PROGRAMAS AUTOMATICO PARA CICLOS DE TEMPERATURA Y DESCONGELACION, RUEDAS PARA FACIL MOVILIDAD, MEDIDAS: 1200X1130X1250 MM, CUBETAS INCLUIDAS	2.250 €
MARCA: MAQUIMPORT	CODIGO: VDH12SEL
VITRINA DE HELADOS DE 16 SABORES, 220 V, 50 Hz, 0,88 Kw, TEMPERATURA: -22°C, SISTEMA DE REFRIGERACION: VENTILADA, TERMOSTATO REGULABLE-DIGITAL, PROGRAMAS AUTOMATICO PARA CICLOS DE TEMPERATURA Y DESCONGELACION, RUEDAS PARA FACIL MOVILIDAD, MEDIDAS: 1500X1130X1250 MM, CUBETAS INCLUIDAS	2.600 €
MARCA: MAQUIMPORT	CODIGO: VDH16SEL
VITRINA DE HELADOS DE 20 SABORES, 220 V, 50 Hz, 0,88 Kw, TEMPERATURA: -22°C, SISTEMA DE REFRIGERACION: VENTILADA, TERMOSTATO REGULABLE-DIGITAL, PROGRAMAS AUTOMATICO PARA CICLOS DE TEMPERATURA Y DESCONGELACION, RUEDAS PARA FACIL MOVILIDAD, MEDIDAS: 1800X1130X1250 MM, CUBETAS INCLUIDAS	3.100 €
MARCA: MAQUIMPORT	CODIGO: VDH20SEL

TARIFA DE PRECIOS FINAL

VITRINAS TAPAS MAQUIMPORT

VTSN6BR

- Iluminación LED interna brillante en la parte superior
- Controlador de temperatura digital y pantalla
- Vidrio curvado frontal
- Puertas correderas
- Sistema de enfriamiento directo en la parte superior e inferior
- Descongelamiento automático
- Evaporador superior y desaguer en la parte inferior para recoger la condensacion
- Bandejas GN1/3x40 incluidas

CE

VITRINAS DE TAPAS NEGRAS

CODIGO	VOLTAJE	POTENCIA	CAPACIDAD	TEMPERATURA	MEDIDAS	PRECIO
VTSN4BR	220V - 50 Hz	0,19 Kw	4GN1/3x40	0 - +12°C	1177x420x265 mm	717 €
VTSN6BR	220V - 50 Hz	0,19 Kw	6GN1/3x40	0 - +12°C	1529x420x265 mm	756 €
VTSN8BR	220V - 50 Hz	0,19 Kw	8GN1/3x40	0 - +12°C	1800x420x265 mm	829 €

TARIFA DE PRECIOS FINAL

VITRINAS TAPAS MAQUIMPORT

VTSB6BR

- Iluminación LED interna brillante en la parte superior
- Controlador de temperatura digital y pantalla
- Vidrio curvado frontal
- Puertas correderas
- Sistema de enfriamiento directo en la parte superior e inferior
- Descongelamiento automático
- Evaporador superior y desaguer en la parte inferior para recoger la condensacion
- Bandejas GN1/3x40 incluidas

CE

VITRINAS DE TAPAS BLANCAS

CODIGO	VOLTAJE	POTENCIA	CAPACIDAD	TEMPERATURA	MEDIDAS	PRECIO
VTSB4BR	220V - 50 Hz	0,16 Kw	4GN1/3x40	0 - +12°C	1131x450x330 mm	577 €
VTSB6BR	220V - 50 Hz	0,16 Kw	6GN1/3x40	0 - +12°C	1483x450x330 mm	661 €
VTSB8BR	220V - 50 Hz	0,16 Kw	8GN1/3x40	0 - +12°C	1754x450x330 mm	714 €

TARIFA DE PRECIOS FINAL

VITRINAS TAPAS MAQUIMPORT

VTDN6BR

- Iluminación LED interna brillante en la parte superior
- Controlador de temperatura digital y pantalla
- Vidrio plano frontal
- Puertas correderas
- Sistema de enfriamiento directo en la parte inferior
- Con desague en la parte inferior
- Bandejas GN1/3x40 incluidas

CE

VITRINAS DE TAPAS NEGRAS DOBLE PISO

CODIGO	VOLTAJE	POTENCIA	CAPACIDAD	TEMPERATURA	MEDIDAS	PRECIO
VTDN4BR	220V - 50 Hz	0,16 Kw	4GN1/3x40	0 - +12°C	1131x395x375 mm	535 €
VTDN6BR	220V - 50 Hz	0,16 Kw	6GN1/3x40	0 - +12°C	1483x395x375 mm	625 €
VTDN8BR	220V - 50 Hz	0,16 Kw	8GN1/3x40	0 - +12°C	1754x395x375 mm	712 €

TARIFA DE PRECIOS FINAL

VITRINAS TAPAS REFRIGERADAS "FABRICACION ESPAÑOLA"

VTS4BAX

- **Fabricadas en España con materiales de alta calidad.**
- **Elegante diseño y perfeccion en acabados.**
- **Iluminacion luz LED.**
- **Amplia superficie superior de cristal templado para usar como encimera si se desea, Anchura 120 mm.**
- **Control electronico y digital de la temperatura y del desescarche.**
- **Puertas traseras correderas extraibles para una mejor limpieza.**
- **Compresor hermetico con condensador ventilado.**
- **Bandejas GN1/3x40 de acero inox incluidas, para colocar en bandeja del tapero.**

Datos tecnicos

CODIGO	VOLTAJE	POTENCIA	CAPACIDAD	TEMPERATURA	MEDIDAS	PESO	PRECIO
VTS4BAX	220V - 50 Hz	1/6 Cv	4GN1/3x40	+2 / +6°C	1104x390x287 mm	24 Kg	571 €
VTS6BAX	220V - 50 Hz	1/6 Cv	6GN1/3x40	+2 / +6°C	1456x390x287 mm	34 Kg	623 €
VTS8BAX	220V - 50 Hz	1/6 Cv	8GN1/3x40	+2 / +6°C	1808x390x287 mm	40 Kg	679 €

TARIFA DE PRECIOS FINAL

VITRINAS TAPAS REFRIGERADAS "FABRICACION ESPAÑOLA"

VTSR8BAX

- **Fabricadas en España con materiales de alta calidad.**
- **Elegante diseño y perfeccion en acabados.**
- **Iluminacion luz LED.**
- **Amplia superficie superior de cristal templado para usar como encimera si se desea, Anchura 120 mm.**
- **Control electronico y digital de la temperatura y del desescarche.**
- **Puertas traseras correderas extraibles para una mejor limpieza.**
- **Compresor hermetico con condensador ventilado.**
- **Bandejas GN1/3x40 de acero inox incluidas, para colocar en bandeja del tapero.**

Datos tecnicos

CODIGO	VOLTAJE	POTENCIA	CAPACIDAD	TEMPERATURA	MEDIDAS	PESO	PRECIO
VTSR4BAX	220V - 50 Hz	1/6 Cv	4GN1/3x40	+2 / +6°C	1104x390x287 mm	24 Kg	615 €
VTSR6BAX	220V - 50 Hz	1/6 Cv	6GN1/3x40	+2 / +6°C	1456x390x287 mm	34 Kg	651 €
VTSR8BAX	220V - 50 Hz	1/6 Cv	8GN1/3x40	+2 / +6°C	1808x390x287 mm	40 Kg	730 €

TARIFA DE PRECIOS FINAL

VITRINAS TAPAS DOBLE REFRIGERADAS "FABRICACION ESPAÑOLA"

VTD6BAX

- **Fabricadas en España con materiales de alta calidad.**
- **Elegante diseño y perfeccion en acabados.**
- **Iluminacion luz LED.**
- **Amplia superficie superior de cristal templado para usar como encimera si se desea, Anchura 120 mm.**
- **Control electronico y digital de la temperatura y del desescarche.**
- **Puertas traseras correderas extraibles para una mejor limpieza.**
- **Compresor hermetico con condensador ventilado.**

Estante intermedio (neutro) de cristal templado para aumentar su capacidad. Anchura 18 cm.

- **Bandejas GN1/3x40 de acero inox incluidas, para colocar en bandeja del tapero.**

Datos tecnicos

CODIGO	VOLTAJE	POTENCIA	CAPACIDAD	TEMPERATURA	MEDIDAS	PESO	PRECIO
VTD6BAX	220V - 50 Hz	1/6 Cv	6GN1/3x40	+2 / +6°C	1456x390x360 mm	36 Kg	711 €
VTD8BAX	220V - 50 Hz	1/6 Cv	8GN1/3x40	+2 / +6°C	1808x390x360 mm	42 Kg	799 €

TARIFA DE PRECIOS FINAL

VITRINAS TAPAS MAQUIMPORT

FABRICADO EN

ESPAÑA

Movilfrit

- Led alta calidad
- 34 cm para apoyar platos
- Compresor hermético con condensador ventilado
- Interruptor led
- Interruptor general
- Termostato digital regulable
- Cuba sin ángulos
- Bandejas GN1/3x40 incluidas

CE

Vitrinas refrigeradas doble frío con cristal plano

CODIGO	VOLTAJE	POTENCIA	CAPACIDAD	TEMPERATURA	MEDIDAS	PRECIO
CLUBCOLD62P	230V - 50 Hz	0,32 Kw	6GN1/3x40	+2°C / +6°C	1487x390x515 mm	1.562 €

VITRINAS EXPOSITORAS NEUTRAS

Modelo: VN25L

Capacidad: 25 litros
Tipo Cristal: Curvo
Baldas: No
Medidas: 554x376x305 mm
Peso: 9 Kg
Precio: 162 €

Modelo: VN35L

Capacidad: 35 litros
Tipo Cristal: Recto
Baldas: No
Medidas: 554x361x305 mm
Peso: 8,6 Kg
Precio: 147 €

Modelo: VN45L

Capacidad: 45 litros
Tipo Cristal: Curvo
Baldas: 1
Medidas: 554x376x370 mm
Peso: 12,5 Kg
Precio: 173 €

Modelo: VN50L

Capacidad: 50 litros
Tipo Cristal: Recto
Baldas: 1
Medidas: 554X361X370 mm
Peso: 11.9 Kg
Precio: 164 €

Modelo: VN70L

Capacidad: 70 litros
Tipo Cristal: Curvo
Baldas: 1
Medidas: 350x600x520 mm
Peso: 13 Kg
Precio: 207 €

Modelo: VN60L

Capacidad: 60 litros
Tipo Cristal: Recto
Baldas: 2
Medidas: 406x340x618 mm
Peso: 17 Kg
Precio: 168 €

TARIFA DE PRECIOS FINAL

VITRINAS TAPAS NEUTRA "FABRICACION ESPAÑOLA"

VNS15AX

- **Fabricadas en España con materiales de alta calidad.**
- **Elegante diseño y perfeccion en acabados.**
- **Construida sobre una base de acero inoxidable para mayor higiene y facilidad de limpieza.**
- **Ancho de superficie superior de 290 mm.**
- **Amplia superficie superior de cristal templado para usar como encimera si se desea, Anchura 350 mm.**
- **Puertas traseras correderas extraibles para una mejor limpieza.**

Datos tecnicos

CODIGO	MEDIDAS	PESO	PRECIO
VNS11AX	1104x390x250 mm	14 Kg	216 €
VNS15AX	1456x390x250 mm	15 Kg	347 €

TARIFA DE PRECIOS FINAL

VITRINAS TAPAS NEUTRA "FABRICACION ESPAÑOLA"

VDS15AX

- **Fabricadas en España con materiales de alta calidad.**
- **Elegante diseño y perfeccion en acabados.**
- **Construida sobre una base de acero inoxidable para mayor higiene y facilidad de limpieza.**
- **Ancho de superficie superior de 290 mm.**
- **Amplia superficie superior de cristal templado para usar como encimera si se desea, Anchura 350 mm.**
- **Superfie de estante interior de cristal templado de 180 mm.**
- **Puertas traseras correderas extraibles para una mejor limpieza.**

Datos tecnicos

CODIGO	MEDIDAS	PESO	PRECIO
VND11AX	1104x390x343 mm	17 Kg	336 €
VND15AX	1456x390x343 mm	26 Kg	373 €

TARIFA DE PRECIOS FINAL

VINOTECAS

CODIGO	VOLTAJE	POTENCIA	TEMPERATURA	CAPACIDAD	REFRIGERACION	MEDIDAS	PRECIO
VT81BRT	220V - 50 Hz	0,50 Kw	+5°C/+18°C	81 botellas	Ventilada	656x653x1892 mm	1.699 €

Caracteristicas tecnicas

- Iluminación LED interna en los lados
- Controlador digital de temperatura y pantalla
- Sistema de enfriamiento en la parte superior
- 4 estantes de vidrio ajustables
- Puerta frontal de vidrio plano
- 4 lados de vidrio triple
- 4 ruedas, 2 con frenos
- Descongelamiento automático
- Controlador de temperatura: almacenamiento en frío a temperatura constante en todas las estaciones
- Balance de temperatura: entorno emulado de bodega natural
- Resistencia a la luz: uso de vidrio con reflejo de espejo
- Vibración y reducción de ruido: los vinos tintos se encuentran en un entorno estable y seguro.
- Conducto de aire circulado
- módulo de enfriamiento de alta eficiencia
- Baja vibración y ruido en el trabajo.

TARIFA DE PRECIOS FINAL

VINOTECAS

VINOTECA DE SOBREMESA PARA 2 BOTELLAS

Voltaje:	220v - 50 Hz
Refrigeracion:	termoelectrica
Temperatura:	5°C - 18°C
Luz:	si (LED)
Capacidad:	2 botellas
Medidas externas:	261x290x260 mm

CODIGO **OW002**

PRECIO: 155 €

VINOTECA DE SOBREMESA PARA 4 BOTELLAS

Voltaje:	220v - 50 Hz
Refrigeracion:	termoelectrica
Temperatura:	5°C - 18°C
Luz:	si (LED)
Capacidad:	4 botellas
Medidas externas:	260x480x260 mm

CODIGO **OW004**

PRECIO: 169 €

TARIFA DE PRECIOS FINAL

VINOTECAS

VINOTECA DE SOBREMESA PARA 72 BOTELLAS

Voltaje:	220v - 50 Hz
Potencia:	0,20 Kw
Temperatura:	+5°C / +18°C
Luz:	si (LED)
Capacidad:	72 botellas (0,75 cl)
Medidas externas:	620x656x185 mm

edenox

CE

CODIGO **APV601C**

PRECIO: 1017 €

Los armarios conservadores de vino Edenox actúan como bodegas climatizadas que además de mantener una temperatura adecuada de servicio, son elementos decorativos con un diseño elegante y moderno que favorece el reclamo de clientes para un artículo indispensable en cualquier carta de restaurantes y restauración casual.

Cuentan con un diseño en el que se han cuidado los acabados y detalles para ofrecer una sensación de expositor elegante, moderno y de alta calidad.

Especialmente diseñado para la exposición y conservación de vinos, diseño elegante con puerta de cristal con filtro UV que protege las botellas de la iluminación exterior.

Los estantes estándares son en color negro tipo estante varilla. Los estantes de madera son opcionales y se tienen que pedir como accesorio. Existen dos tipos de estantes de madera de posición horizontal o inclinado.

Iluminación interior en LED que favorece la conservación y propiedades del vino.

Dotados de una cerradura que garantiza la seguridad del producto.

Cristal ahumado con filtro UV. Burlete fácilmente desmontable e intercambiable.

Iluminación LED en el interior.

Tirador robusto en acero inoxidable.

Puerta reversible sin necesidad de pedir bisagras adicionales.

Elegante panel de control con un sistema de regulación intuitivo.

VINOTECA DE 24 BOTELLAS

VN24MQ

225 €

A
Energía

66 L
Capacidad

42 dB
Potencia sonora

138 kWh/año
Consumo anual

- Clase energética A
- Clase climática N
- Capacidad para 24 botellas
- Rango de temperatura 5ºC-18ºC
- Display Led Interior de temperatura
- Control electrónico
- Enfriamiento mediante compresor
- Puerta de vidrio transparente
- Estantes cromados deslizantes
- Iluminación interior LED
- Controlador de las condiciones de temperatura
- Capacidad refrigerador (litros): 66
- Dimensiones (cm):
  Al: 64,2 x An: 48 x Fon: 44

CODIGO: EMR44VNI1
PRECIO: 507 €

- Vinoteca integrable/libre instalación
- Clase energética G
- Clase climática N-ST
- Capacidad para 44 botellas
- Perfecta para almacenar vinos tintos, blancos y espumosos
- Display LED interior de temperatura
- Control electrónico
- Control dual de temperatura
  - Rango de temperatura superior 5-14ºC
  - Rango de temperatura inferior 10-18ºC
- Rango total de temperatura 5ºC-18ºC
- Rango de humedad 50-80%
- Enfriamiento mediante compresor
- Puerta de vidrio templado y de baja emisividad
- Estantes metálicos con aplicaciones de madera deslizantes
- Estantes de madera
- Iluminación interior LED
- Alarma de puerta abierta
- Alarma sobre cambios en la humedad y temperatura por fallo de la energía
- Capacidad refrigerador (litros): 145
- Dimensiones sin tirador (cm): Al: 87 x An: 59,5 x Fon: 59,5
- Dimensiones con tirador (cm): Al: 87 x An: 59,5 x Fon: 64,2

TARIFA DE PRECIOS FINAL

VINOTECAS		
FOTOGRAFIA	**DESCRIPCION**	**PRECIO**
	VITRINA DE 4 CARAS DE CRISTAL, CON 3 ESTANTES, 220 V, 50 Hz, 0,63 Kw, CAPACIDAD: 400 LITROS, TEMPERATURA: 0°C-10°C, LUZ DE LED INTERNA, TEMPERATURA AJUSTABLE, CON RUEDAS PARA FACIL MOVILIDAD, MEDIDAS: 650X650X1900 MM	**2.140 €**
MARCA: MAQUIMPORT	**CODIGO: A4CR3E400L**	

Maquinaria de cocción

BAÑO MARIA

BARBACOAS

- Barbacoas a gas de sobremesa
- Barbacoas de piedra volcánica de sobremesa
- Barbacoas de piedra volcánica con mueble
- Barbacoas americanas
- Barbacoas de ceniza de sobremesa
- Barbacoas de ceniza con mueble

BIMAR

COCINAS

- Cocinas eléctricas
- Cocinas a gas de sobremesa
- Cocinas a gas con soporte
- Cocinas a gas con mueble
- Cocinas a gas con horno
- Cocinas WOK

COCEDORES DE PASTA

FREIDORAS

- Freidoras a gas
-Freidoras eléctricas
-Freidoras electrica de agua + aceite
-Freidoras de presión

FRY-TOPS

HORNOS

- Hornos de convención
- Hornos de pizza
- Hornos de pizza con fermentadora
- Hornos de tunel
- Hornos de brasa

TARIFA DE PRECIOS FINAL

BAÑO MARIA SERIE EASY

BAÑO MARIA ELECTRICO DE SOBREMESA CON GRIFO

Voltaje:	220v - 50 Hz
Potencia:	1 Kw
Valvulas:	1
Quemadores:	1
Medidas:	400x630x300 mm
Peso:	26 kg

CODIGO **BMESBDR**

PRECIO: 310 €

BAÑO MARIA		
FOTOGRAFIA	**DESCRIPCION**	**PRECIO**
	BAÑO MARIA DOBLE, 220-240 V, 1 Kw, CUBETAS: 1/2X100 MM, MEDIDAS: 430X680X275 MM, CUBETAS INCLUIDAS	**199 €**
MARCA: MAQUIMPORT	**CODIGO: BMD1/2**	

TARIFA DE PRECIOS FINAL

BARBACOAS DE PIEDRA VOLCANICA A GAS BERTO'S

BARBACOA DE PIEDRA VOLCANICA A GAS DE SOBREMESA

Potencia:	7 Kw
Valvulas:	1
Quemadores:	1
Tipo de gas:	gas natural
Consumo:	5934 kcal/h
Medidas:	400x714x290 mm
Peso:	45 kg

Opción cambio a gas butano propano: +60 €

BERTO'S® CHEF SOLUTIONS

CODIGO **PLG40B/G**

PRECIO: 1742 €

BARBACOA DE PIEDRA VOLCANICA A GAS DE SOBREMESA

Potencia:	14 Kw
Valvulas:	2
Quemadores:	2
Tipo de gas:	gas natural
Consumo:	11865 kcal/h
Medidas:	800x714x290 mm
Peso:	88 kg

Opción cambio a gas butano propano: +80 €

BERTO'S® CHEF SOLUTIONS

CODIGO **PLG80B/G**

PRECIO: 2477 €

CARACTERÍSTICAS TÉCNICAS Y FUNCIONALES

Plano de trabajo y paneles frontales y laterales de acero inoxidable AISI 304. Interno de acero inox. Quemadores tubulares de acero inoxidable de dos ramas. Regulación de la potencia erogada por medio del grifo de funcionamiento continuo. Llama piloto y válvula de seguridad de termopar. Encendido piezoeléctrico con protección de goma. Quemadores de acero inoxidable AISI 304. Amplia superficie de cocción de hierro fundido con parrilla fácil de extraer. Todos los componentes se desmontan fácilmente para las regulares operaciones de mantenimiento y limpieza. Cajón completamente de acero de gran longitud para la recogida de cenizas y grasas. Amplio hueco todo de acero. Piedra volcánica incluida en el suministro. Patas regulables

TARIFA DE PRECIOS FINAL

BARBACOAS DE SOBREMESA A GAS FABRICACION EUROPEA

FABRICADO EN EUROPA

CE

BPV35DR

BPV60DR

BARBACOAS A GAS DE PIEDRA VOLCANICA

CODIGO	BPV35DR	BPV60DR	BPV90DR
Valvulas:	1	2	3
Quemadores:	2	4	6
Potencia:	3 Kw	6 Kw	6 Kw
Tipo de gas:	butano/propano	butano/propano	butano/propano
Piedra volcanica:	Si	Si	Si
Superficie Util:	290x530 mm	540x530 mm	830x530 mm
Medidas:	360x500x320 mm	600x500x320 mm	900x500x320 mm
PRECIOS:	**280 €**	**380 €**	**570 €**

Fabricadas en Europa con materiales de alta calidad.
Parilla acanalada.
Quemadores tubulares de acero inoxidable, gran poder calorifico con termopar de seguridad.
Pies regulables de gran robustez.
Mandos de gran calidad, con marcador de maximo/minimo.
Recogegrasas frontal de gran capacidad y extraible.
Parrilla regulable en 3 alturas con mandos de baquelita ajustables en anclajes.
Tomas de gas a izquierda y derecha para facilitar la instalacion.
Opcion de cambio a gas natural.
BPV35DR: +60 €
BPV60DR: +60 €
BPV90DR: +80 €
Piedra volcanica incluida.

CE

FABRICADO EN EUROPA

BPV90DR

TARIFA DE PRECIOS FINAL

BARBACOAS DE SOBREMESA A GAS ESPAÑOLAS

BPVC400

BPVC600

BARBACOAS A GAS DE PIEDRA VOLCANICA

CODIGO	BPVC400	BPVC600	BPVC900
Valvulas:	1	2	3
Quemadores:	2	4	6
Potencia:	7,2 Kw	14,4 Kw	21,6 Kw
Tipo de gas:	butano/propano	butano/propano	butano/propano
Piedra volcanica:	Si	Si	Si
Superficie Util:	280x500 mm	530x500 mm	830x500 mm
Medidas:	340x510x270 mm	590x510x270 mm	890x510x270 mm
PRECIOS:	**472 €**	**682 €**	**997 €**

Fabricadas en España con materiales de alta calidad.
Parilla acanalada.
Quemadores tubulares de acero inoxidable, gran poder calorifico con termopar de seguridad.
Pies regulables de gran robustez.
Mandos de gran calidad, con marcador de maximo/minimo.
Recogegrasas frontal de gran capacidad y extraible.
Parrilla regulable en 3 alturas con mandos de baquelita ajustables en anclajes.
Tomas de gas a izquierda y derecha para facilitar la instalacion.
Opcion de cambio a gas natural.
BPVC400: +60 €
BPVC600: +60 €
BPVC900: +80 €
Piedra volcanica incluida.

BPVC900

TARIFA DE PRECIOS FINAL

BARBACOAS DE SOBREMESA A GAS ESPAÑOLAS

BPVC1200

BARBACOAS A GAS DE PIEDRA VOLCANICA

CODIGO	BPVC1200
Valvulas:	4
Quemadores:	8
Potencia:	25,2 Kw
Tipo de gas:	butano/propano
Piedra volcanica:	Si
Superficie Util:	1130x500 mm
Medidas:	1200x600x260 mm
PRECIOS:	**1.102 €**

Fabricadas en España con materiales de alta calidad.
Parilla acanalada.
Quemadores tubulares de acero inoxidable, gran poder calorifico con termopar de seguridad.
Pies regulables de gran robustez.
Mandos de gran calidad, con marcador de maximo/minimo.
Recogegrasas frontal de gran capacidad y extraible.
Parrilla regulable en 3 alturas con mandos de baquelita ajustables en anclajes.
Tomas de gas a izquierda y derecha para facilitar la instalacion.
Opcion de cambio a gas natural.
BPVC1200: +90 €
Piedra volcanica incluida.

Cubo de 3 Kg de Piedra Volcanica

Código: CPV3KG
Precio: 30 €

TARIFA DE PRECIOS FINAL

BARBACOAS A GAS DE PIEDRA VOLCANICA CON PARRILLA VASCA "FABRICACION ESPAÑOLA"

Las barbacoas de piedra volcánica son una excelente opción para poder cocinar a la brasa en cocinas de interior, donde no se permite cocinar con parrillas de carbón o madera.
Ya que el carbón o madera necesitan tener una extracción diferenciada a la del gas.

- **Fabricadas en Acero inoxidable.**
- **Robusta Parrilla interior porta lava volcánica, extraible y diseñada para soportar altas temperaturas sin alterarse o desoldarse.**
- **Grasera delantera de gran capacidad extraible para su limpieza.**
- **Quemadores tubulares polidoro de gran poder calorífico con termopar de seguridad.**
- **Pies niveladores regulables en altura.**
- **Mandos metálicos de zinc de 143 gramos, con marcador de máximo/mínimo, de tacto suave y siempre frios.**

BARBACOA A GAS DE PIEDRA VOLCANICA DE 350 mm CON PARRILLA VASCA PAVONADA

Potencia:	6,3 Kw
Valvulas:	1
Quemadores:	2
Tipo de gas:	butano/propano
Parrilla:	265x520 mm
Medidas:	370x600x360 mm

- **Peto perimetral**
- **Parrilla inclinable en 3 altutas**
- **Incluye 3 Kg de piedra volcanica**

- **Opcion de cambio a gas natural +60 €/Valvula**

CODIGO **BPV35PV**

PRECIO: 499 €

BARBACOA A GAS DE PIEDRA VOLCANICA DE 600 mm CON PARRILLA VASCA PAVONADA

Potencia:	12,6 Kw
Valvulas:	2
Quemadores:	4
Tipo de gas:	butano/propano
Parrilla:	265x520 mm X2
Medidas:	600x600x360 mm

- **Peto perimetral**
- **Parrilla inclinable en 3 altutas**
- **Incluye 6 Kg de piedra volcanica**

- **Opcion de cambio a gas natural +60 €/Valvula**

CODIGO **BPV60PV**

PRECIO: 710 €

TARIFA DE PRECIOS FINAL

BARBACOAS A GAS DE PIEDRA VOLCANICA CON PARRILLA VASCA "FABRICACION ESPAÑOLA"

BARBACOA A GAS DE PIEDRA VOLCANICA DE 900 mm CON PARRILLA VASCA PAVONADA

Potencia:	18,9 Kw
Valvulas:	3
Quemadores:	6
Tipo de gas:	butano/propano
Parrilla:	265x520 mm X3
Medidas:	900x600x360 mm

- **Peto perimetral**
- **Parrilla inclinable en 3 altutas**
- **Incluye 9 Kg de piedra volcanica**

- **Opcion de cambio a gas natural +80 €/Valvula**

CODIGO **BPV90PV**

PRECIO: 1050 €

TARIFA DE PRECIOS FINAL

BARBACOAS A GAS DE PIEDRA VOLCANICA CON PARRILLA DE ACERO INOXIDABLE "FABRICACION ESPAÑOLA"

Las barbacoas de piedra volcánica son una excelente opción para poder cocinar a la brasa en cocinas de interior, donde no se permite cocinar con parrillas de carbón o madera.
Ya que el carbón o madera necesitan tener una extracción diferenciada a la del gas.
- Fabricadas en Acero inoxidable.

- Robusta Parrilla interior porta lava volcánica, extraible y diseñada para soportar altas temperaturas sin alterarse o desoldarse.
- Grasera delantera de gran capacidad extraible para su limpieza.
- Quemadores tubulares polidoro de gran poder calorífico con termopar de seguridad.
- Pies niveladores regulables en altura
- Mandos metálicos de zinc de 143 gramos, con marcador de máximo/mínimo, de tacto suave y siempre frios.

BARBACOA A GAS DE PIEDRA VOLCANICA DE 350 mm CON PARRILLA DE ACERO INOXIDABLE

Potencia:	6,3 Kw
Valvulas:	1
Quemadores:	2
Tipo de gas:	butano/propano
Parrilla:	280x520 mm
Medidas:	370x600x260 mm

- Parrilla de acero inoxidable AISI 304
- Parrilla elevable a 3 altutas
- Incluye 3 Kg de piedra volcanica

- Opcion de cambio a gas natural +60 €/Valvula

CODIGO BPV35PAI

PRECIO: 499 €

BARBACOA A GAS DE PIEDRA VOLCANICA DE 600 mm CON PARRILLA DE ACERO INOXIDABLE

Potencia:	12,6 Kw
Valvulas:	2
Quemadores:	4
Tipo de gas:	butano/propano
Parrilla:	530x500 mm
Medidas:	600x600x260 mm

- Parrilla de acero inoxidable AISI 304
- Parrilla elevable a 3 altutas
- Incluye 6 Kg de piedra volcanica

- Opcion de cambio a gas natural +60 €/Valvula

CODIGO BPV60PAI

PRECIO: 710 €

TARIFA DE PRECIOS FINAL

BARBACOAS A GAS DE PIEDRA VOLCANICA CON PARRILLA DE ACERO INOXIDABLE "FABRICACION ESPAÑOLA"

BARBACOA A GAS DE PIEDRA VOLCANICA DE 900 mm CON PARRILLA DE ACERO INOXIDABLE

Potencia:	18,9 Kw
Valvulas:	3
Quemadores:	6
Tipo de gas:	butano/propano
Parrilla:	830x500 mm
Medidas:	900x600x360 mm

- **Peto perimetral**
- **Parrilla inclinable en 3 altutas**
- **Incluye 9 Kg de piedra volcanica**

- **Opcion de cambio a gas natural +80 €/Valvula**

CODIGO **BPV90AI**

PRECIO: 1050 €

TARIFA DE PRECIOS FINAL

BARBACOAS A GAS CON VAPOR EUROPEAS DE FONDO 730 mm

BARBACOA A GAS CON VAPOR DE 400 mm

Potencia:	5,2 Kw
Valvulas:	2
Quemadores:	2
Consumo LPG:	0,60 Kg/h
Consumo NG:	0,55 m³/h
Medidas:	400x730x285 mm
Peso:	48 Kg

- Opción de cambio a gas natural +60 €/Válvula

CODIGO **BSBV40EM**

PRECIO: 530 €

BARBACOA A GAS CON VAPOR DE 800 mm

Potencia:	10,4 Kw
Valvulas:	4
Quemadores:	4
Consumo LPG:	1,20 Kg/h
Consumo NG:	1,20 m³/h
Medidas:	800x730x285 mm
Peso:	94 Kg

- Opción de cambio a gas natural +80 €/Válvula

CODIGO **BSBV80EM**

PRECIO: 857 €

- Valvulas magneticas de seguridad con piloto.
- Sistema de encendido piezoelectrico en cada quemador.
- Placa de hierro fundido.
- Grosor de la plaza superior de 1,5 mm, cuerpo de 1 mm de acero inox.
- Bandeja extraible para colocar agua y forma el vapor, lo que hara que los alimentos queden mas jugosos.

Opcion de cambio a gas +20 €/ valvula

TARIFA DE PRECIOS FINAL

BARBACOAS A GAS DE PIEDRA VOLCANICA EUROPEAS DE FONDO 635 mm

BARBACOA A GAS DE PIEDRA VOLCANICA DE 600 mm

Potencia:	6,45 Kw
Valvulas:	2
Quemadores:	2
Consumo LPG:	0,68 Kg/h
Consumo NG:	0,43 m³/h
Medidas:	400x635x285 mm
Peso:	40 Kg

- Opción de cambio a gas natural +60 €/Válvula

CODIGO **BGPV40EM**

PRECIO: 426 €

BARBACOA A GAS DE PIEDRA VOLCANICA DE 600 mm

Potencia:	12,9 Kw
Valvulas:	2
Quemadores:	2
Consumo LPG:	0,86 Kg/h
Consumo NG:	1,36 m³/h
Medidas:	600x635x285 mm
Peso:	72 Kg

- Opción de cambio a gas natural +60 €/Válvula

CODIGO **BGPV60EM**

PRECIO: 626 €

BARBACOA A GAS DE PIEDRA VOLCANICA DE 900 mm

Potencia:	19,32 Kw
Valvulas:	3
Quemadores:	3
Consumo LPG:	1,29 Kg/h
Consumo NG:	2,04 m³/h
Medidas:	900x635x285 mm
Peso:	104 Kg

- Opción de cambio a gas natural +80 €/Válvula

CODIGO **BGPV90EM**

PRECIO: 877 €

- **Valvulas magneticas de seguridad con piloto.**
- **Sistema de encendido piezoelectrico en cada quemador.**
- **Placa de hierro fundido.**
- **Grosor de la plaza superior de 1,5 mm, cuerpo de 1 mm de acero inox.**

BARBACOAS DE PIEDRA VOLCÁNICA

El placer de la barbacoa a la máxima potencia

Innovadora y potente, la barbacoa es ideal para asar pescado, carne y verduras.

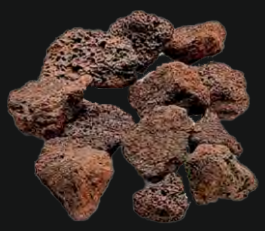

LUXURY SERIES

650

Datos técnicos

Barbacoa de piedra volcánica a gas

Parrilla de hierro fundido.
Piedras volcánicas incluidas.
Quemador de acero inoxidable.
Regulación del calentamiento mediante llave de seguridad con termopar.
Peto anti-salpicaduras en los tres lados y canaleta frontal con cajón recoge grasas extraible en el frontal.

Opción para cambio a gas natural:
-BPVS400J: +60 €
-BPVS600J: +60 €

Referencia	**:BPVSB400J**
Válvulas	**:1**
Quemadores	**:1**
Potencia	**:4,9 Kw**
Tipo de gas	**:butano/propano**
Medida útil	**:335x490 mm**
Medidas	**:400x650x350+130 mm**
Peso	**:35 Kg**
Precio	**:460 €**

Referencia	**:BPVSB600J**
Válvulas	**:2**
Quemadores	**:2**
Potencia	**:8,2 Kw**
Tipo de gas	**:butano/propano**
Medida útil	**:735x490 mm**
Medidas	**:600x650x350+130 mm**
Peso	**:50 Kg**
Precio	**:654 €**

BARBACOAS DE PIEDRA VOLCÁNICA

Para los mas exigentes

Ideal para asar verduras, carne y pescado, las barbacoas con piedra volcánica garantizan una cocción uniforme y perfecta.

LUXURY SERIES

730

Datos técnicos

Barbacoa de piedra volcánica a gas

Piedras volcánicas incluidas.
Parrilla de hierro fundido.
Quemador de acero inoxidable.
Regulación del calentamiento mediante llave de seguridad con termopar.
Peto anti-salpicaduras en los tres lados y canaleta frontal con cajón recoge grasas extraible dentro del mueble.

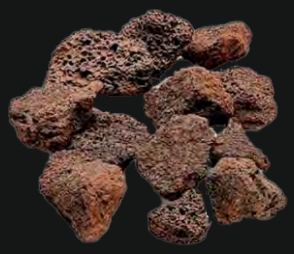

Opción para cambio a gas natural:
-BG30MBJ: +60 €
-BG60MBJ: +80 €

Referencia	**:BG30MBJ**
Válvulas	**:1**
Quemadores	**:1**
Potencia	**:6,2 Kw**
Tipo de gas	**:butano/propano**
Medida útil	**:335x500 mm**
Medidas exteriores	**:400x730x850+70 mm**
Peso	**:68 Kg**
Precio	**:919 €**

Referencia	**:BG70MBJ**
Válvulas	**:2**
Quemadores	**:2**
Potencia	**:12,4 Kw**
Tipo de gas	**:butano/propano**
Medida útil	**:735x500 mm**
Medidas exteriores	**:800x730x850+70 mm**
Peso	**:94 Kg**
Precio	**:1412 €**

TARIFA DE PRECIOS FINAL

BARBACOAS DE PIEDRA VOLCANICA A GAS BERTO'S

BARBACOA DE PIEDRA VOLCANICA A GAS CON MUEBLE

Potencia:	7 Kw
Valvulas:	1
Quemadores:	1
Tipo de gas:	gas natural
Consumo:	5934 kcal/h
Medidas:	400x714x900 mm
Peso:	56 kg

Opción cambio a gas butano propano: +60 €

BERTO'S® CHEF SOLUTIONS

CE

CODIGO **PLG40M/G**

PRECIO: 2024 €

BARBACOA DE PIEDRA VOLCANICA A GAS CON MUEBLE

Potencia:	14 Kw
Valvulas:	2
Quemadores:	2
Tipo de gas:	gas natural
Consumo:	11865 kcal/h
Medidas:	800x714x290 mm
Peso:	98 kg

Opción cambio a gas butano propano: +80 €

BERTO'S® CHEF SOLUTIONS

CE

CODIGO **PLG80M/G**

PRECIO: 2816 €

CARACTERÍSTICAS TÉCNICAS Y FUNCIONALES

Plano de trabajo y paneles frontales y laterales de acero inoxidable AISI 304. Interno de acero inox. Quemadores tubulares de acero inoxidable de dos ramas. Regulación de la potencia erogada por medio del grifo de funcionamiento continuo. Llama piloto y válvula de seguridad de termopar. Encendido piezoeléctrico con protección de goma. Quemadores de acero inoxidable AISI 304. Amplia superficie de cocción de hierro fundido con parrilla fácil de extraer. El diseño especial permite cocinar pescado, carne y verduras, previniendo la combustión de las grasas. Dos zonas con mandos separados para una regulación independiente y óptima de la temperatura. Todos los componentes se desmontan fácilmente para las regulares operaciones de mantenimiento y limpieza. Cajón completamente de acero de gran longitud para la recogida de cenizas y grasas. Amplio hueco todo de acero.Piedra volcánica incluida en el suministro. Patas regulables.

TARIFA DE PRECIOS FINAL

BARBACOAS CON MUEBLE MARCA FAINCA HR

DISPONEMOS DE TODOS LOS PRODUCTOS DEL CATALOGO DE LA MARCA FAINCA HR, A CONTINUACION LES OFRECEMOS UN LOTE DE ELLOS, PARA CUALQUIER OTRO PRODUCTO RELACIONADO CON LA MARCA CONSULTAR CON NUESTROS COMERCIALES

- Cajón recogegrasa extraíble en la parte frontal.
- Cuerpo en acero inoxidable AISI 304.
- Líneas rectas para facilitar la limpieza.
- Parrilla con perfiles de V de serie.
- Termopar de seguridad.
- Patas de acero inoxidable regulables en altura.
- Parrilla regulable en altura, extraíble.
- Cajón estanco de acero inoxidable, para la recogida de ceniza y grasa.
- Dimensiones sin tener en cuenta el saliente del mango.
- Incluye piedra volcánica.
- Parrilla interior en acero inoxidable.
- Encimera de acero inoxidable AISI 304 espesor 1,5 mm.
- Quemadores en acero inoxidable de alta resistencia.

BARBACOA CON MUEBLE A GAS HR

Valvulas:	2
Quemadores:	2
Potencia:	15 Kw
Tipo de gas:	butano/propano
Medidas exteriores:	600x750x945 mm
Peso:	74 Kg

Opción cambio a gas natural: +60 €

CODIGO **B7506E**

PRECIO: 1736 €

TARIFA DE PRECIOS FINAL

BARBACOA AMERICANA A GAS

BARBACOA AMERICANA A GAS

- Alta eficiencia de coccion, apta para uso intensivo.
- Capacidad para trabajar con GLP y NG.
- Valvula de seguridad Magnetica y grifos pilotados.
- Calefaccion multizona en modulos completos.
- Tapa del quemador de hierro fundido.
- Facil de limpiar e higienico.
- Cuerpo de acero inoxidable.

Codigo: BG800USA
Potencia: 24,2 Kw
Consumo LPG: 0,51 Kg/h
Consumo NG: 0,91 m³/h
Medidas: 800x920x1100 mm
Peso: 55 Kg

Precio: 1.839 €

Opción cambio a gas natural: +100 €

Bandeja extraible para verter el agua y generar vapor durante el asado, técnica americana implementada en la parrilla hace que la carne quede extra-jugosa

CE

TARIFA DE PRECIOS FINAL

BARBACOAS

BBL80SEM

BBL120SEM

CODIGO	BBL80SEM	BBL12SEM
MEDIDAS GENERALES	800x730x290 mm	1200x730x290 mm
CAJONES	1	1
PESO	20 Kg	30 Kg
PRECIO	398 €	499 €

- Barbacoa de carbón natural con ladrillos refractarios.
- Cajón de cenizas.
- Cuerpo de acero inoxidable.

TARIFA DE PRECIOS FINAL

BARBACOAS

BB800EMPV2

BB1200EMPV2

CODIGO	BB800EMPV2	BB1200EMPV2
MEDIDAS ESTANTE	670x220 mm	1080x220 mm
MEDIDAS PARRILLA	670x530 mm	1080x530 mm
MEDIDAS GENERALES	940x800x1685 mm	1340x800x1685 mm
CAJONES	1	1
PESO	120 Kg	180 Kg
PRECIO	1.294 €	1.923 €

Cajon de cenizas
Aleta de aire
Cuerpo de acero inoxidable

BARBACOA DE LEÑA PROFESIONAL

Datos técnicos

Barbacoa de leña profesional

- Depósito de carbón de 400x500 mm.
- Parrilla con dos bandejas de carbón ajustables (510x530 mm).
- Encimera frontal de acero inoxidable de 20 cm.
- Capucha monobloc con doble chaqueta en superficie frontal.
- Cajón basculaste para almacenamiento de carbón vegetal.
- Cajón de ceniza.
- El paso de aire ajustable proporciona una rápida combustión.
- Aletas regulables de circulación de aire.
- Cuerpo electrostático decorativo teñido.

BLPREM

Medidas :1600x750x2350 mm
Peso :455 Kg
Precio :2329 €

TARIFA DE PRECIOS FINAL

BIMAR A GAS

Datos técnicos

Hornillo / Quemador a gas BUTANO / PROPANO ideal para paellas, cerveza, aguardiente casero, etc. Fabricado en hierro fundido con estructura reforzada de una sola pieza. Este producto esta homologado por la normativa europea 90/396/CE y está autorizado para uso en exteriores. Produce un total de 12. 500 kcal. /h. "No dispone de valvula de seguridad".

Opción para cambio a gas natural, +10 €/válvula.

BIMAR DE 1 QUEMADOR

Valvulas:	1
Quemadores:	1
Potencia:	6,5 Kw
Tipo de gas:	butano/propano
Medidas:	400x400x160 mm
Peso:	4,5 Kg

CODIGO **B1FHG**

PRECIO: 52 €

TARIFA DE PRECIOS FINAL

PLANCHA ASADORA REVERSIBLE HIERRO FUNDIDO

PLACA ASADORA REVERSIBLE HIERRO FUNDIDO

Composicion:	hierro fundido macizo
Medidas:	380x380 mm
Peso:	6,4 Kg

Plancha reversible de hierro fundido macizo con fondo liso para pescado y con fondo ondulado para carne. Con tratamiento antiadherente.

CE

CODIGO **PARHFGH**

PRECIO: 52 €

TARIFA DE PRECIOS FINAL

COCINAS DE INDUCCION

FOTOGRAFIA	DESCRIPCION	PRECIO
	COCINA DE 1 FUEGO DE INDUCCION DE SOBREMESA, 220v, 50 Hz, POTENCIA: 5 Kw, TAMAÑO DE LA PLACA: 300x300 mm, FUEGO DE TIRON CONTROLADO MAGNETICO, 5 NIVELES, MEDIDAS: 510X400X200 MM CE	320 €
MARCA: MAQUIMPORT	CODIGO: CSB1FINFS	
	COCINA DE 1 WOK DE INDUCCION DE SOBREMESA, 220v, 50 Hz, POTENCIA: 5 Kw, TAMAÑO DE LA MACETA DE CRISTAL: Ø300mm, CONTROL DE INTENSIDAD TACTIL 5/9 INTENSIDAD, APTO PARA SARTEN DE Ø450mm, MEDIDAS: 520X400X500 MM CE	310 €
MARCA: MAQUIMPORT	CODIGO: WSBINFS	
	COCINA DE 2 FUEGO DE INDUCCION DE SOBREMESA, 220v, 50 Hz, POTENCIA: 5+5 Kw, TAMAÑO DE LA PLACA: 300x300 mm(CADA LADO), FUEGO DE TIRON CONTROLADO MAGNETICO, 5 NIVELES, MEDIDAS: 810X520X200 MM CE	505 €
MARCA: MAQUIMPORT	CODIGO: CSB2FINFS	

TARIFA DE PRECIOS FINAL

COCINAS A GAS SOBREMESA SERIE ECO

CSBRM3FX

CSBRM2FX

CSBRM1FX

CSBRM4FX

CE

Caracteristicas tecnicas serie ECO

Quemadores de doble llama, de 90 mm.
Estructura de acero inox.
Encendido automatico
No dispone de llama piloto, ni termopar de seguridad.

CODIGO	QUEMADORES	POTENCIA	MEDIDAS	PRECIO
CSBRM1FX	1	3,4 Kw	290x380x120 mm	40 €
CSBRM2FX	2	6,2 Kw (3,1x2)	680x380x120 mm	63 €
CSBRM3FX	3	9,8 Kw (3,2x3)	710x380x120 mm	72 €
CSBRM4FX	4	11,5 Kw (2,8x4)	470x550x120 mm	126 €

NO SE PUEDE MODIFICAR A GAS NATURAL

TARIFA DE PRECIOS FINAL

COCINAS A GAS SERIE EASY

COCINA DE 2 FUEGOS VERTICAL A GAS DE SOBREMESA

Potencia:	10 Kw
Valvulas:	2
Quemadores:	2
Tipo de gas:	butano/propano
Consumo LPG:	0,794 kg/h
Medidas:	400x630x300 mm
Peso:	26 kg

Opción cambio a gas natural: +60 €

CODIGO **C2FVGDR**

PRECIO: 330 €

COCINA DE 4 FUEGOS A GAS DE SOBREMESA

Potencia:	20 Kw
Valvulas:	4
Quemadores:	4
Tipo de gas:	butano/propano
Consumo LPG:	1,587 kg/h
Medidas:	600x630x300 mm
Peso:	44 kg

Opción cambio a gas natural: +80 €

CODIGO **C4FGF6DR**

PRECIO: 510 €

COCINA DE 4 FUEGOS A GAS DE SOBREMESA

Potencia:	24 Kw
Valvulas:	4
Quemadores:	4
Tipo de gas:	butano/propano
Consumo LPG:	1,905 kg/h
Medidas:	800x730x300 mm
Peso:	49 kg

Opción cambio a gas natural: +80 €

CODIGO **C4FGF7DR**

PRECIO: 570 €

Opcion de cambio a gas natural +10 €/valvula

TARIFA DE PRECIOS FINAL

COCINAS A GAS DE SOBREMESA CON PARRILLAS DE FUNDICION "FABRICACION ESPAÑOLA"

- Mueble de acero inoxidable con aristas redondeadas, para facilitar su limpieza.
- Bandeja de acero inoxidable embutida y extraible, para facilitar las labores de limpieza y mantenimiento.
- Parrillas de fundicion de 40x40 cms, totalmente desmontables para su limpieza.
- Provistos de termopar de seguridad.
- Mandos metalicos de zinc de 143 gramos, con marcador de maximo/minimo, de tacto suave y siempre frios.
- Panel frontal extraible para facilitar labores de mantenimiento.
- Pies regulables en altura.
- Con piezo-electrico para facilitar el encendido.

COCINA DE 1 FUEGO DE SOBREMESA

Potencia:	5,7 Kw
Valvulas:	1
Quemadores:	1
Tipo de gas:	butano/propano
Medidas:	410x452x233 mm

- Opcion de cambio a gas natural +30 €/Valvula

CODIGO **C1FGESP**

PRECIO: 276 €

COCINA DE 2 FUEGOS DE SOBREMESA

Potencia:	11,4 Kw
Valvulas:	2
Quemadores:	2
Tipo de gas:	butano/propano
Medidas:	810x452x233 mm

- Opcion de cambio a gas natural +40 €/Valvula

CODIGO **C2FGESP**

PRECIO: 471 €

TARIFA DE PRECIOS FINAL

COCINAS A GAS DE SOBREMESA CON PARRILLAS DE FUNDICION "FABRICACION ESPAÑOLA"

COCINA DE 3 FUEGOS DE SOBREMESA

Potencia:	17,1 Kw
Valvulas:	3
Quemadores:	3
Tipo de gas:	butano/propano
Medidas:	1210x452x233 mm

- Opcion de cambio a gas natural +40 €/Valvula

CODIGO **C3FGESP**

PRECIO: 702 €

PLACA Y GRASERA OPCIONAL PARA FOGONES

Medidas:	400x400 mm

- Placa monobloc de acero laminado de 6 mm de espesor con peto de 36 mm.
- Con grasera de acero inoxidable de gran capacidad.

CODIGO **PLOPPFG**

PRECIO: 99 €

SERIE TITAN

Potente, robusta y elegante

Su diseño ofrece un alto rendimiento en las pequeñas cocinas donde hay que sacar el máximo partido.

Características

Máxima higiene

Gamma completa

Relación espacio potencia de la cocina superior a la media

Gran modularidad

Innovación para mejorar la potencia

Diseño elegante

Nuevo diseño

La linea Titan mas elegante, moderna y ergonómica
Los mandos: mas resistentes, modernos y robustos

Ideal para

Pequeños locales que necesitan maquinas con gran potencial
Cocinas a la vista
Pequeñas estructuras (bares con servicio de cocinas, comida rápida, chiringuitos, etc...)
Nuevos conceptos de restauración rápida
Empresas de catering

LUXURY SERIES
TITAN

SERIE TITAN

Cocinas a gas

Datos técnicos

Parrillas de hierro fundido esmaltado negro resistente a los ácidos para su eficaz limpieza.
Estructura de acero inoxidable.
Dotado de llama piloto y termopar de seguridad.
Distancia entre los quemadores: 300 mm entre los horizontales y 260 mm entre los verticales.
Mando robusto y de calidad para regular la intensidad de la llama.
Con quemadores “Super Burner”, de simple corona hechos de hierro fundido, de llama estabilizada.

Opción para cambio a gas natural:
C1FSTJ: +30 €
C2FHSTJ: +40 €

LUXURY SERIES
TITAN

Referencia	**:C1FSTJ**
Válvulas	**:1**
Quemadores	**:1**
Potencia	**:4 Kw**
Tipo de gas	**:butano/propano**
Medidas	**:400x400x330 mm**
Peso	**:18 Kg**
Precio	**:211 €**

Referencia	**:C2FHSTJ**
Válvulas	**:2**
Quemadores	**:2**
Potencia	**:8 Kw**
Tipo de gas	**:butano/propano**
Medidas	**:800x400x330 mm**
Peso	**:28 Kg**
Precio	**:467 €**

SERIE TITAN

Cocinas a gas

Datos técnicos

Parrillas de hierro fundido esmaltado negro resistente a los ácidos para su eficaz limpieza.
Estructura de acero inoxidable.
Dotado de llama piloto y termopar de seguridad.
Distancia entre los quemadores: 300 mm entre los horizontales y 260 mm entre los verticales.
Mando robusto y de calidad para regular la intensidad de la llama.
Con quemadores “Super Burner”, de simple corona hechos de hierro fundido, de llama estabilizada.

Opción para cambio a gas natural:
C3FSTJ: +40 €
C2FVSTJ: +40 €

LUXURY SERIES
TITAN

GAS

Referencia	**:C3FSTJ**
Válvulas	**:3**
Quemadores	**:3**
Potencia	**:12 Kw**
Tipo de gas	**:butano/propano**
Medidas	**:1200x400x330 mm**
Peso	**:35 Kg**
Precio	**:581 €**

Referencia	**:C2FVSTJ**
Válvulas	**:2**
Quemadores	**:2**
Potencia	**:8 Kw**
Tipo de gas	**:butano/propano**
Medidas	**:400x800x330 mm**
Peso	**:28 Kg**
Precio	**:467 €**

SERIE TITAN

Cocinas a gas

Datos técnicos

Parrillas de hierro fundido esmaltado negro resistente a los ácidos para su eficaz limpieza.
Estructura de acero inoxidable.
Dotado de llama piloto y termopar de seguridad.
Distancia entre los quemadores: 300 mm entre los horizontales y 260 mm entre los verticales.
Mando robusto y de calidad para regular la intensidad de la llama.
Con quemadores “Super Burner”, de simple corona hechos de hierro fundido, de llama estabilizada.

Opción para cambio a gas natural:
C4FSTJ: +80 €
C6FSTJ: +80 €

LUXURY SERIES
TITAN

GAS

Referencia	**:C4FSTJ**
Válvulas	**:4**
Quemadores	**:4**
Potencia	**:16 Kw**
Tipo de gas	**:butano/propano**
Medidas	**:800x800x330 mm**
Peso	**:45 Kg**
Precio	**:722 €**

Referencia	**:C6FSTJ**
Válvulas	**:6**
Quemadores	**:6**
Potencia	**:24 Kw**
Tipo de gas	**:butano/propano**
Medidas	**:1200x800x330 mm**
Peso	**:70 Kg**
Precio	**:909 €**

COCINAS DE GAS

Potencia a todo gas

Compactas y de altas prestaciones, las cocinas de gas aseguran unos óptimos resultados para cualquier receta. Las cocinas de gas de sobremesa de la serie 650 se encuentran disponibles con 2 ó 4 fuegos y presentan las mismas características que las cocinas monobloc.

GAS

LUXURY SERIES
650

Datos técnicos

Cocinas a gas

Parrillas de hierro fundido esmaltado negro resistente a los ácidos para su eficaz limpieza.
Estructura de acero inoxidable.
Quemadores de hierro fundido con llama estabilizada.
Dotado de llama piloto y termopar de seguridad.
Distancia entre los quemadores: 200 mm entre los horizontales y 180 mm entre los verticales.
Mando robusto y de calidad para regular la intensidad de la llama.

Opción para cambio a gas natural:
C2FVS6J: +40 €
C4FS6J: +40 €

Referencia	**:C2FVS6J**
Válvulas	**:2**
Quemadores	**:2**
Potencia	**:8 Kw**
Tipo de gas	**:butano/propano**
Medidas	**:400x650x350+130 mm**
Peso	**:31,5 Kg**
Precio	**:416 €**

Referencia	**:C4FS6J**
Válvulas	**:4**
Quemadores	**:4**
Potencia	**:16 Kw**
Tipo de gas	**:butano/propano**
Medidas	**:600x650x350+130 mm**
Peso	**:45 Kg**
Precio	**:615 €**

COCINAS A GAS

Una elección de potencia

Aliadas imprescindibles, las cocinas de gas de la serie 900 aseguran elevadas prestaciones y permiten preparar de manera eficaz y rápida cualquier tipo de plato.

LUXURY SERIES
900

GAS

Datos técnicos

Cocinas a gas

Parrillas de hierro fundido esmaltado negro resistente a los ácidos para su eficaz limpieza.
Estructura de acero inoxidable.
Quemadores de hierro fundido con llama estabilizada.
Dotado de llama piloto y termopar de seguridad.
Distancia entre los quemadores: 280 mm entre los horizontales y 240 mm entre los verticales.
Mando robusto y de calidad para regular la intensidad de la llama.
Con quemadores “Super Burner”, de simple y doble corona.

Opción para cambio a gas natural:
C4FSBS9J: +80 €
C6FSBS9J: +80 €

Referencia	:C4FSBS9J
Válvulas	:4
Quemadores	:4
Potencia	:16 Kw
Tipo de gas	:butano/propano
Medidas	:800x900x250 mm
Peso	:66 Kg
Precio	:882 €

Referencia	:C6FSBS9J
Válvulas	:6
Quemadores	:6
Potencia	:24 Kw
Tipo de gas	:butano/propano
Medida Exterior	:1200x900x250 mm
Peso	:95 Kg
Precio	:1251 €

SERIE MAGMA COCINAS DE SOBREMESA

Datos técnicos

Cocinas de sobremesa a gas

Parrillas de hierro fundido esmaltado negro resistente a los ácidos para su eficaz limpieza.
Estructura de acero inoxidable.
Quemadores "SUPER BURNER" de doble corona y de llama estabilizada.
Dotadas de llama piloto y termopar de seguridad.
Distancia entre los quemadores: 285 mm entre los horizontales (415 mm solo el modelo C6FSBBD) y 210 entre los verticales.
Mando robusto y de calidad para regular la llama.
Soporte con balda.

COCINAS DE SOBREMESA A GAS
Cocción de alto rendimiento

Las cocinas de sobremesa garantiza una gran velocidad de cocción, con resultados de alto nivel y sin renunciar al ahorro.

C2HFSBBY

Valvulas	:2
Quemadores	:2
Potencia Quemadores	:13,4 Kw
Tipo de gas	:butano/
Medidas exteriores	propano :800x500
Peso	x250 mm :30 Kg
Precio	:358 €
Cambio gas natural	:40 €

C2VFSBBY

Valvulas	:2
Quemadores	:2
Potencia Quemadores	:13,4 Kw
Tipo de gas	:butano/
Medidas exteriores	propano :400x700
Peso	x250 mm :30 Kg
Precio	:358 €
Cambio gas natural	:40 €

TODOS LOS QUEMADORES SON SUPER BURNER

C1FSBBY

Valvulas	:1
Quemadores	:1
Potencia Quemadores	:6,7 Kw
Tipo de gas	:butano/
Medidas exteriores	propano :400x500
Peso	x250 mm :16 Kg
Precio	:273 €
Cambio gas natural	:30 €

SERIE MAGMA COCINAS DE SOBREMESA

C6FSBBY

Valvulas Quemadores	:6
Potencia Quemadores	:6
Tipo de gas	:butano/propano
Medidas exteriores	:500x700x250 mm
Peso	:86 kg
Precio	:936 €
Cambio gas natural	:60 €

C4FSBBY

Valvulas	:4
Quemadores	:4
Potencia Quemadores	:26,8 Kw
Tipo de gas	:butano/propano
Medidas exteriores	:800x700x250 mm
Peso	:56 Kg
Precio	:640 €
Cambio gas natural	:60 €

C3FSBBY

Valvulas	:3
Quemadores	:3
Potencia Quemadores	:20 Kw
Tipo de gas	:butano/propano
Medidas exteriores	:1200x500x250 mm
Peso	:45 Kg
Precio	:438 €
Cambio gas natural	:40 €

TODOS LOS QUEMADORES
SON SUPER BURNER

TARIFA DE PRECIOS FINAL

COCINAS A GAS BERTO'S

COCINA DE 2 FUEGOS A GAS DE SOBREMESA

Potencia:	10,5 Kw
Valvulas:	2
Quemadores:	2
Tipo de gas:	gas natural
Consumo:	9030 kcal/h
Medidas:	400x714x290 mm
Peso:	28 kg

Opción cambio a gas butano/propano: +60 €

BERTO'S® CHEF SOLUTIONS

CODIGO **G7F2B**

PRECIO: 1205 €

COCINA DE 4 FUEGOS A GAS DE SOBREMESA

Potencia:	21 Kw
Valvulas:	4
Quemadores:	4
Tipo de gas:	gas natural
Consumo:	18060 kcal/h
Medidas:	800x714x290 mm
Peso:	52 kg

Opción cambio a gas butano/propano: +80 €

BERTO'S® CHEF SOLUTIONS

CODIGO **G7F4B**

PRECIO: 1789 €

CARACTERÍSTICAS TÉCNICAS Y FUNCIONALES

Plano de trabajo y paneles frontales de acero inoxidable AISI 304. Quemadores de larga duración en teramente en hierro fundido niquelado de simple y doble corona de alta potencia accionados por grifo valvulado con termopar de seguridad e indicador luminoso piloto. Parrillas de hierro fundido. Bandejas extraíbles para la máxima higiene y para un fácil mantenimiento. Pies regulables.

TARIFA DE PRECIOS FINAL

COCINAS A GAS BERTO'S

COCINA DE 6 FUEGOS A GAS DE SOBREMESA

Potencia:	31,5 Kw
Valvulas:	6
Quemadores:	6
Tipo de gas:	gas natural
Consumo:	9030 kcal/h
Medidas:	1200x714x290 mm
Peso:	78 kg

Opción cambio a gas butano/propano: +100 €

BERTO'S® CHEF SOLUTIONS

CE

CODIGO **G7F26B**

PRECIO: 2349 €

CARACTERÍSTICAS TÉCNICAS Y FUNCIONALES

Plano de trabajo y paneles frontales de acero inoxidable AISI 304. Quemadores de larga duración en teramente en hierro fundido niquelado de simple y doble corona de alta potencia accionados por grifo valvulado con termopar de seguridad e indicador luminoso piloto. Parrillas de hierro fundido. Bandejas extraíbles para la máxima higiene y para un fácil mantenimiento. Pies regulables.

TARIFA DE PRECIOS FINAL

COCINAS CON SOPORTE A GAS BERTO'S

COCINA DE 2 FUEGOS A GAS CON MUEBLE

Potencia cocina:	10,5 Kw
Valvulas:	2
Quemadores:	2
Tipo de gas:	gas natural
Consumo cocina:	3010 - 6020 kcal/h
Medidas:	400x714x900 mm
Peso:	111 kg

Opción cambio a gas butano/propano: +60 €

BERTO'S® CHEF SOLUTIONS

CE

CODIGO **G7F2M**

PRECIO: 1567 €

CARACTERÍSTICAS TÉCNICAS Y FUNCIONALES

Plano de trabajo y paneles frontales de acero inoxidable AISI 304. Quemadores de larga duración en teramente en hierro fundido niquelado de simple y doble corona de alta potencia accionados por grifo valvulado con termopar de seguridad e indicador luminoso piloto. Parrillas de hierro fundido. Bandejas extraíbles para la máxima higiene y para un fácil mantenimiento. Pies regulables.

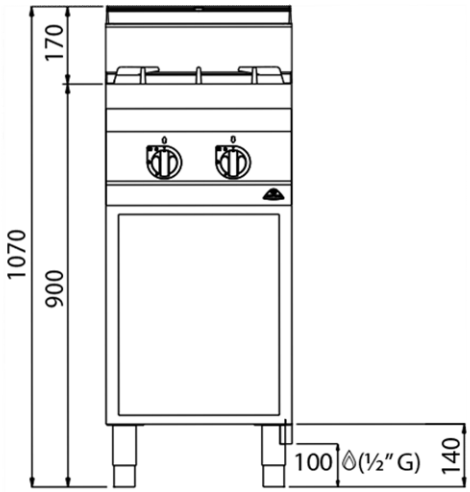

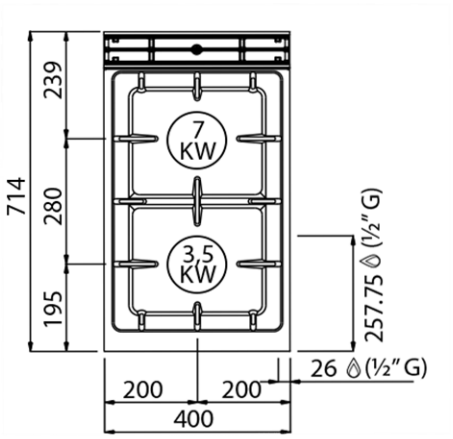

SERIE MAGMA COCINAS CON SOPORTE

COCINAS CON SOPORTE
Comodas y elegantes

La solución ideal para crear un espacio de trabajo que permita trabajar con eficacia y comodidad.

Datos técnicos

Cocinas con soporte a gas

Parrillas de hierro fundido esmaltado negro resistente a los ácidos para su eficaz limpieza.
Estructura de acero inoxidable.
Quemadores "SUPER BURNER" de doble corona y de llama estabilizada.
Dotadas de llama piloto y termopar de seguridad.
Distancia entre los quemadores: 285 mm entre los horizontales (415 mm solo el modelos C6FCSBY) y 210 entre los verticales.
Mando robusto y de calidad para regular la llama.
Soporte con balda.

C1FCSBY

Válvulas	:1
Quemadores	:1
Potencia Quemadores	:6,7 Kw
Tipo de gas	:butano/propano
Medidas exteriores	:400x500X850 mm
Peso	:16 Kg
Precio	:333 €
Cambio a gas natural	:30 €

C2FHCSBY

Válvulas	:2
Quemadores	:2
Potencia Quemadores	:13,4 Kw
Tipo de gas	:butano/propano
Medidas exteriores	:800x500x850 mm
Peso	:38 Kg
Precio	:431 €
Cambio a gas natural	:40 €

C2FVCSBY

Válvulas	:2
Quemadores	:2
Potencia Quemadores	:13,4 Kw
Tipo de gas	:butano/propano
Medidas exteriores	:400x700x850 mm
Peso	:38 Kg
Precio	:431 €
Cambio a gas natural	:40 €

TODOS LOS QUEMADORES SON SUPER BURNER

TARIFA DE PRECIOS FINAL

COCINAS CON SOPORTE

COCINA DE 6 FUEGOS CON SOPORTE DE 1200 mm

Valvulas:	6
Quemadores:	6
Potencia Quemadores:	40 Kw
Tipo de gas:	butano/propano
Medidas exteriores:	1200x700x850 mm
Peso:	90 Kg

Opción cambio a gas natural: +60 €

CODIGO **C6FCSF12BY**

PRECIO: 1016 €

COCINA DE 6 FUEGOS CON SOPORTE DE 1500 mm

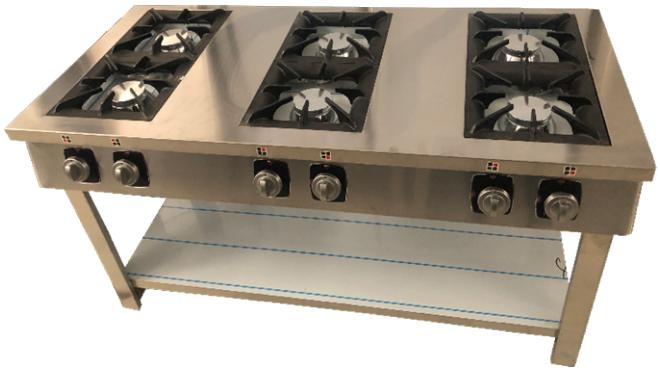

Valvulas:	6
Quemadores:	6
Potencia Quemadores:	40 Kw
Tipo de gas:	butano/propano
Medidas exteriores:	1500x700x850 mm
Peso:	96 Kg

Opción cambio a gas butano/propano: +60 €

CODIGO **C6FCSF15BY**

PRECIO: 1116 €

SERIE MAGMA COCINAS CON SOPORTE

C3FCSBY

Válvulas	:3
Quemadores	:3
Potencia Quemadores	:20 Kw
Tipo de gas	:butano/propano
Medidas exteriores	:1200x500X850 mm
Peso	:49 Kg
Precio	:533 €
Cambio a gas natural	:40 €

C4FCSBY

Válvulas	:4
Quemadores	:4
Potencia Quemadores	:26,8 Kw
Tipo de gas	:butano/propano
Medidas exteriores	:800x700x850 mm
Peso	:60 Kg
Precio	:781 €
Cambio a gas natural	:60 €

TARIFA DE PRECIOS FINAL

COCINAS A GAS FONDO 550

C3CH550

Caracteristicas tecnicas de cocinas

Estructura fabricada de acero inoxidable.
Plano de trabajo, paneles laterales, paneles de mando, chimeneas y puerta de horno en acero inoxidable.
Patas de acero inoxidable, regulables en altura.
Quemadores de gran tamaño, doble corona y de alta potencia,
totalmente equipados con termopar de seguridad.
Todos los quemadores llevan llama piloto.
Potencia de la llama regulable.

Caracteristicas tecnicas de hornos incorporados

Parrilla de horno esmaltada, con guias para colocarla a dos alturas diferentes.
Hornos con quemador tubular con interior esmataldo y aislado termicamente con lana de vidrio para ahorrar energia.
Encencido automatico y llama piloto, con ventanilla auxiliar dentro de la camara del horno para verificar el estado del fuego.
El horno dispone de termpoar de seguridad.
Tirador del horno ergonomico y robusto.

CODIGO	FUEGOS	POTENCIA FUEGOS (Kw)	POTENCIA HORNO (Kw)	POTENCIA TOTAL (Kw)	MEDIDAS	PRECIO
C3CH550	3	5,5+4,5+5,5	5,8	21,3	1200x550x850 mm	997 €

De serie se suministran a gas butano/propano, cambio opcional a gas natural +80 €

CE

TARIFA DE PRECIOS FINAL

COCINA DE 3 FUEGOS CON HORNO EUROPEA

COCINA DE 3 FUEGOS CON HORNO EUROPEA

Potencia cocina: 6 Kw x3
Potencia Horno: 6 Kw
Potencia total: 24 Kw
Valvulas 4
Quemadores: 4
Tipo de Gas: butano/propano
Medidas: 1205x590x870 mm
Peso: 135 Kg

FABRICADO EN EUROPA

CE

CODIGO: C3FHEUR

PRECIO: 1250 €

- **GLP o Gas Natural.**
- **Válvula de seguridad con imán y termopar.**
- **Tapa de hierro fundido de alta resistencia.**
- **Quemadores dobles de hierro fundido.**
- **Fácil de limpiar e higiénico.**
- **Cuerpo de acero inoxidable.**
- **Capacidad 2x2/1 Gn, cámara interna de acero inoxidable.**
- **Para horno: control de temperatura con termostático válvula de gas**

De serie se suministran a gas butano/propano, cambio opcional a gas natural +80 €

TARIFA DE PRECIOS FINAL

COCINAS A GAS CON HORNO FONDO 750 MARCA FAINCA HR

DISPONEMOS DE TODOS LOS PRODUCTOS DEL CATALOGO DE LA MARCA FAINCA HR, A CONTINUACION LES OFRECEMOS UN LOTE DE ELLOS, PARA CUALQUIER OTRO PRODUCTO RELACIONADO CON LA MARCA CONSULTAR CON NUESTROS COMERCIALES

- Fuegos superiores de gran rendimiento calorífico niquelado.
- Cuerpo en acero inoxidable AISI 304.
- Parrilla superior fundición.
- Parrilla horno antivuelco extraíble.
- Válvula termostática de serie en el horno.
- Horno con encendido automático.
- Todos los quemadores incorporan llama piloto.
- Termopar de seguridad.
- Incluyen sistema de elevación de la encimera para su mantenimiento o reparación.
- Guías del horno de fácil extracción para la limpieza del mismo.
- Altura mínima de chimenea para la utilización de cazuelas de gran diámetro.
- Burlete en fibra de vidrio, alta resistencia.
- Patas de acero inoxidable regulables en altura.
- Horno gastronorm 2/1.
- Nuevo tirador en acero inoxidable.
- Encimera embutida de acero inoxidable AISI 304 espesor 1,5 mm.
- Dimensiones útiles del horno 570x662x317 mm.

COCINA DE 4 FUEGOS CON HORNO HR

Valvulas:	5
Quemadores:	5
Potencia Quemadores:	30,6 Kw
Potencia horno:	7 Kw
Tipo de gas:	butano/propano
Medidas exteriores:	800x750x880 mm
Peso:	101 Kg

Opción cambio a gas natural: +60 €

CODIGO C4F750H

PRECIO: 2779 €

COCINA DE 6 FUEGOS CON HORNO Y MUEBLE HR

Valvulas:	7
Quemadores:	7
Potencia Quemadores:	45,9 Kw
Potencia horno:	7 Kw
Tipo de gas:	butano/propano
Medidas exteriores:	1200x750x880 mm
Peso:	133 Kg

Opción cambio a gas natural: +80 €

CODIGO C6F750H

PRECIO: 3752 €

TARIFA DE PRECIOS FINAL

COCINAS CON HORNOS A GAS BERTO'S

COCINA DE 4 FUEGOS CON HORNO A GAS

Potencia cocina:	21 Kw
Potencia horno:	7,8 Kw
Potencia total:	28 Kw
Valvulas:	5
Quemadores:	5
Tipo de gas:	gas natural
Consumo cocina:	3010 - 6020 kcal/h
Consumo horno:	6708 kcal/h
Medidas:	800x714x900 mm
Peso:	111 kg

Opción cambio a gas butano/propano: +80 €

BERTO'S® CHEF SOLUTIONS

CE

CODIGO **G7F4+FG**

PRECIO: 3291 €

CARACTERÍSTICAS TÉCNICAS Y FUNCIONALES

Plano de trabajo y paneles frontales de acero inoxidable AISI 304. Quemadores de larga duración en teramente en hierro fundido niquelado de simple y doble corona de alta potencia accionados por grifo valvulado con termopar de seguridad e indicador luminoso piloto. Parrillas de hierro fundido. Bandejas extraíbles para la máxima higiene y para un fácil mantenimiento. Horno a gas estático, equipado con llama piloto enteramente construido en acero inoxidable con soportes de 4 niveles para parrillas/ fuentes 2/1 GN. Quemador de horno de llama auto-estabilizada y termostato regulable de 160 a 280 °C. Frontal de la puerta moldeado sin empaquetadura para un mayor aislamiento y limpieza. Puerta y contrapuerta estampadas de acero inoxidable AISI 304. Manija de la puerta de alta resistencia de acero AISI 304 en espesor 20/10. Pies regulables. Estándar: Encendido piezoeléctrico horno. 1 parrilla de horno antivuelco.

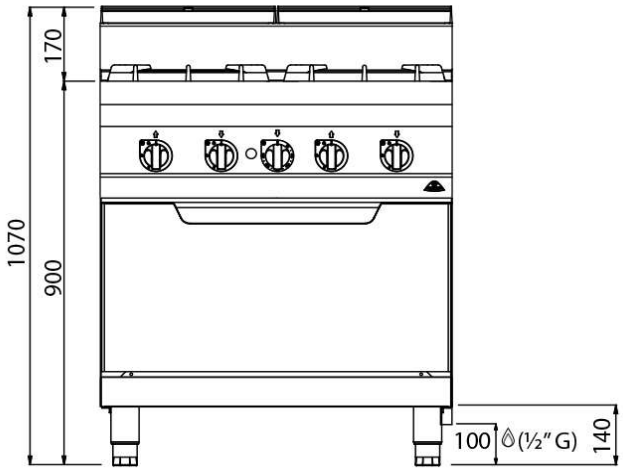

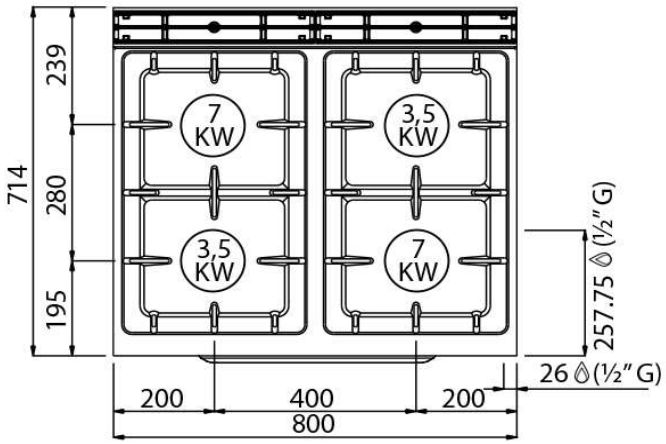

TARIFA DE PRECIOS FINAL

COCINAS CON HORNOS A GAS BERTO'S

COCINA DE 6 FUEGOS CON HORNO A GAS

Potencia cocina:	31,5 Kw
Potencia horno:	7,8 Kw
Potencia total:	39,3 Kw
Valvulas:	7
Quemadores:	7
Tipo de gas:	gas natural
Consumo cocina:	3010 - 6020 kcal/h
Consumo horno:	6708 kcal/h
Medidas:	1200x714x900 mm
Peso:	135 kg

Opción cambio a gas butano/propano: +100 €

BERTO'S® CHEF SOLUTIONS

CODIGO **G7F6+FG**

PRECIO: 4086 €

ARACTERÍSTICAS TÉCNICAS Y FUNCIONALES

Plano de trabajo y paneles frontales de acero inoxidable AISI 304. Quemadores de larga duración en teramente en hierro fundido niquelado de simple y doble corona de alta potencia accionados por grifo valvulado con termopar de seguridad e indicador luminoso piloto. Parrillas de hierro fundido. Bandejas extraíbles para la máxima higiene y para un fácil mantenimiento. Horno a gas estático, equipado con llama piloto enteramente construido en acero inoxidable con soportes de 4 niveles para parrillas/ fuentes 2/1 GN. Quemador de horno de llama auto-estabilizada y termostato regulable de 160 C a 280 °C. Frontal de la puerta moldeado sin empaquetadura para un mayor aislamiento y limpieza. Puerta y contrapuerta estampadas de acero inoxidable AISI 304. Manija de la puerta de alta resistencia de acero AISI 304 en espesor 20/10. Pies regulables. Estándar: Encendido piezoeléctrico horno. 1 parrilla de horno antivuelco.

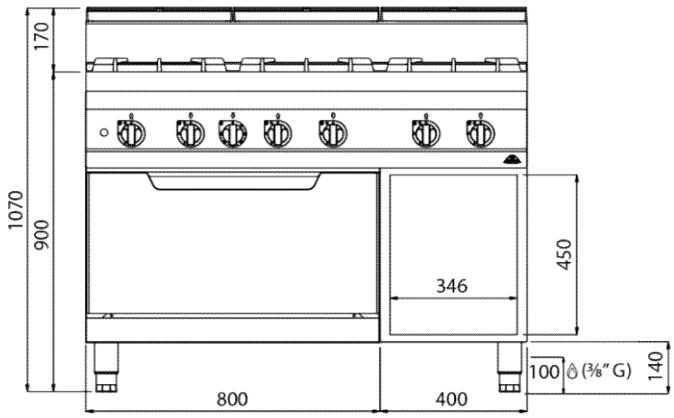

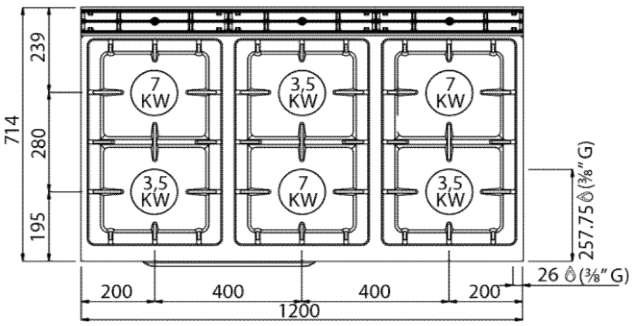

SERIE MAGMA COCINAS CON HORNO

COCINAS CON HORNO A GAS
Amplitud y gran potencia

Alta eficiencia, las cocinas con horno de la serie magma disponen de amplias zonas para el trabajo, optimizando el rendimiento y comodidad en la cocina.

Datos técnicos

Cocinas con hornos a gas

Parrillas de hierro fundido esmaltado negro resistente a los ácidos para su eficaz limpieza.
Estructura de acero inoxidable.
Quemadores "SUPER BURNER" de doble corona y de llama estabilizada.
Dotadas de llama piloto y termopar de seguridad.
Distancia entre los quemadores: 370 mm entre los horizontales (415 mm en el modelo C6FCHBY), 210 entre los verticales.
Mando robusto y de calidad para regular la llama.
Hornos de quemador tubular con interior esmaltado y aislado térmicamente con lana de vidrio para ahorrar energía.
Horno con parrilla interior de 620x430 mm, ajustable a 2 niveles, modelo C2FCHBY.
Horno con parrilla interior de 1333x430 mm, ajustable a 2 niveles, modelo C3FCHBY y C6FCHBY.

C2FCHBY

Válvulas	:3
Quemadores	:3
Potencia Quemadores	:13,4 Kw
Potencia horno	:6,7 Kw
Tipo de gas	:butano/propano
Medidas del horno	:645x485x315 mm
Medidas exteriores	:1000x600x850 mm
Peso	:60 Kg
Precio	:872 €
Cambio gas natural	:60 €

TODOS LOS QUEMADORES SON SUPER BURNER

C4FCHBY

Válvulas	:5
Quemadores	:5
Potencia Quemadores	:26,8 Kw
Potencia horno	:6,7 Kw
Tipo de gas	:butano/propano
Medidas del horno	:670x460x315 mm
Medidas exteriores	:800x700x850 mm
Peso	:120 Kg
Precio	:1423 €
Cambio gas natural	:80 €

TARIFA DE PRECIOS FINAL

COCINAS CON HORNO

COCINA DE 3 FUEGOS CON HORNO DE 1200 mm

Valvulas:	4
Quemadores:	4
Potencia Quemadores:	20,1 Kw
Potencia Quemadores:	6,7 Kw
Tipo de gas:	butano/propano
Medidas Horno:	1000x320x520 mm
Medidas exteriores:	1200x600x850 mm
Peso:	76 kg

Opción cambio a gas butano/propano: +80 €

CODIGO **C3FH120BY**

PRECIO: 973 €

COCINA DE 3 FUEGOS CON HORNO DE 1500 mm

Valvulas:	4
Quemadores:	4
Potencia Quemadores:	20,1 Kw
Potencia Quemadores:	6,7 Kw
Tipo de gas:	butano/propano
Medidas Horno:	1375x485x315 mm
Medidas exteriores:	1500x600X850 mm
Peso:	80 kg

Opción cambio a gas butano/propano: +80 €

CODIGO **C3FH150BY**

PRECIO: 1005 €

SERIE MAGMA COCINAS CON HORNO

MAQUIMPORT

C6FCHBY

Válvulas	:7
Quemadores	:7
Potencia Quemadores	:40,2 Kw
Potencia horno	:6,7 Kw
Tipo de gas	:butano/propano
Medidas del horno	:1350x485x315 mm
Medidas exteriores	:1500x700x850 mm
Peso	:140 Kg
Precio	:1722 €
Cambio gas natural	100 €

C8FC2HBY

Válvulas	:10
Quemadores	:10
Potencia Quemadores	:53,6 Kw
Potencia horno	:6,7 Kw x2 (13,4)
Tipo de gas	:butano/propano
Medidas del horno	:620x490x315 mm
Medidas exteriores	:1995x700x850 mm
Peso	:160 Kg
Precio	:2814 €
Cambio gas natural	:160 €

TODOS LOS QUEMADORES
SON SUPER BURNER

COCINAS A GAS

Fiabilidad y prestaciones en formato compacto

De altas y eficientes prestaciones, las cocinas a gas de la serie 730 son el mejor aliado para optimizar los resultados y el rendimiento en la cocina.

Datos técnicos

Cocinas a gas

Parrillas de hierro fundido esmaltado negro resistente a los ácidos para su eficaz limpieza.
Estructura de acero inoxidable.
Quemadores de hierro fundido con llama estabilizada.
Dotado de llama piloto y termopar de seguridad.
Distancia entre los quemadores: 200 mm entre los horizontales y 180 mm entre los verticales.
Mando robusto y de calidad para regular la intensidad de la llama.
Hornos de quemador tubular con interior esmaltado y aislado térmicamente con lana de vidrio para ahorrar energía.
Horno con parrilla interior de 530x650 mm, ajustable a 3 niveles.

LUXURY SERIES
730

GAS

Referencia	:C2FMBS7J
Válvulas	:2
Quemadores	:2
Potencia	:10 Kw
Tipo de gas	:butano/propano
Medida exteriores	:400x730x850+70 mm
Peso	:42 Kg
Precio	:904 €
Cambio gas natural	:60 €

Referencia	:C4FHS7J
Válvulas	:5
Quemadores	:5
Potencia quemadores	:20 Kw
Potencia horno	:5,8 Kw
Tipo de gas	:butano/propano
Medidas horno	:575x650x300 mm
Medida exteriores	:800x730x850+70 mm
Peso	:91 Kg
Precio	:1610 €
Cambio gas natural	:80 €

Datos técnicos

Cocinas a gas

Parrillas de hierro fundido esmaltado negro resistente a los ácidos para su eficaz limpieza.
Estructura de acero inoxidable.
Quemadores de hierro fundido con llama estabilizada.
Dotado de llama piloto y termopar de seguridad.
Distancia entre los quemadores: 200 mm entre los horizontales y 180 mm entre los verticales.
Mando robusto y de calidad para regular la intensidad de la llama.
Hornos de quemador tubular con interior esmaltado y aislado térmicamente con lana de vidrio para ahorrar energía.
Horno con parrilla interior de 530x650 mm, ajustable a 3 niveles.

LUXURY SERIES
730

GAS

Referencia	**:C6FHS7J**
Válvulas	**:7**
Quemadores	**:7**
Potencia quemadores	**:30 Kw**
Potencia horno	**:5,8 Kw**
Tipo de gas	**:butano/propano**
Medidas horno	**:575x650x300 mm**
Medida exteriores	**:1200x730x850+70 mm**
Peso	**:175 Kg**
Precio	**:1901 €**
Cambio gas natural	**:120 €**

Referencia	**:C6FHXLS7J**
Válvulas	**:7**
Quemadores	**:7**
Potencia quemadores	**:30 Kw**
Potencia horno	**:5,8 Kw**
Tipo de gas	**:butano/propano**
Medidas horno	**:900x600x300 mm**
Medida exteriores	**:1200x730x850+70 mm**
Peso	**:150 Kg**
Precio	**:2003 €**
Cambio gas natural	**:120 €**

FUSIN MODULAR

Comodidad y eficiencia en el menor espacio

La fusión modular de la serie 730 rene las necesidades que mas requieren tu cocina en un mismo espacio de trabajo y permitir elevar la producción y conseguir el mejor tiempo.

Fry-top a gas fusión modular

Dotado de llama piloto y termopar de seguridad.
Superficie de trabajo de 20 mm de grosor, con baño de cromo duro de 50 micras.
Peto anti-salpicaduras en los tres lados y canaleta frontal con cajón recoge grasas
extraible en el frontal.

Barbacoa a gas fusión modular

Barbacoa de piedra volcánica (incluidas, con parrilla de hierro fundido.
Quemador de acero inoxidable.
Regulación del calentamiento mediante llave de seguridad con termopar.
Peto anti-salpicaduras en los tres lados y canaleta frontal con cajón recoge grasas
extraible en el frontal.

LUXURY SERIES
730

Referencia	:C4FHFTS7J
Válvulas	:7
Quemadores	:7
Potencia quemadores	:20 Kw
Potencia fry-top	:4,98 Kw
Potencia horno	:5,8 Kw
Tipo de gas	:butano/propano
Medida til fry-top	:350x430 mm
Medidas horno	:575x650x300 mm
Medida exteriores	:1200x730x850+70 mm
Peso	:170 Kg
Precio	:2181 €
Cambio gas natural	:120 €

FUSIÓN MODULAR KITCHEN

Referencia	:C4FHBS7J
Válvulas	:7
Quemadores	:7
Potencia quemadores	:20 Kw
Potencia barbacoa	:7,03 Kw
Potencia horno	:5,8 Kw
Tipo de gas	:butano/propano
Medida útil barbacoa	:380x340 mm
Medidas horno	:575x650x300 mm
Medida exteriores	:1200x730x850+70 mm
Peso	:175 Kg
Precio	:2181 €
Cambio gas natural	:120 €

Datos técnicos

Cocinas a gas con horno

Parrillas de hierro fundido esmaltado negro resistente a los ácidos para su eficaz limpieza.
Estructura de acero inoxidable.
Quemadores de hierro fundido con llama estabilizada.
Dotado de llama piloto y termopar de seguridad.
Modelo C4FHS9J: distancia entre los quemadores: 260 mm entre los horizontales y 210 mm entre los verticales.
Modelo C6FHS9J: distancia entre los quemadores: 290 mm entre los horizontales y 240 mm entre los verticales.
Mando robusto y de calidad para regular la intensidad de la llama.
Hornos de quemador tubular con interior esmaltado y aislado térmicamente con lana de vidrio para ahorrar energía.
Horno con parrilla interior de 530x650 mm, ajustable a 3 niveles.
Con quemadores “Super Burner”, de simple y doble corona.

LUXURY SERIES
900

GAS

Referencia	**:C4FHS9J**
Válvulas	**:5**
Quemadores	**:5**
Potencia quemadores	**:24 Kw**
Potencia horno	**:5,8 Kw**
Tipo de gas	**:butano/propano**
Medidas horno	**:575x650x300 mm**
Medidas exteriores	**:800x900x850+70 mm**
Peso	**:143 Kg**
Precio	**:1936 €**
Cambio gas natural	**:100 €**

Referencia	**:C6FHS9J**
Válvulas	**:7**
Quemadores	**:7**
Potencia quemadores	**:24 Kw**
Potencia horno	**:5,8 Kw**
Tipo de gas	**:butano/propano**
Medidas horno	**:575x650x300 mm**
Medidas exteriores	**:1200x900x850+70 mm**
Peso	**:175 Kg**
Precio	**:2332 €**
Cambio gas natural	**:120 €**

TARIFA DE PRECIOS FINAL

COCINAS WOK DE SOBREMESA A GAS EUROPEOS - CON MUEBLE OPCIONAL

CW1FSBEM

CW2FSBEM

CE

Caracteristicas tecnicas

Dotados de valvula de seguridad y termopar.
Grosor superior 2 mm.
Superior de hierro fundido resistente.
Sistema de encendido piezoelectrico para cada quemador.
Facil de limpia e higienico.
Cuerpo de acero inoxidable.

CODIGO	QUEMADORES	POTENCIA	MEDIDAS	PESO	PRECIO
CW1FSBEM	1	18 Kw	400x730x285 mm	36 Kg	543 €
CW2FSBEM	2	36 Kw	800x730x285 mm	66 Kg	1020 €

De serie se suministran a gas butano/propano, cambio opcional a gas natural
CW1FSBEM +40 €
CW2FSBEM +60 €

Mueble opcional a medida:

Medidas: 400x620x550 mm
Codigo: MW1FEMP **Precio: 188 €**

Medidas: 800x620x550 mm
Codigo: MW2FEMP **Precio: 288 €**

TARIFA DE PRECIOS FINAL

CUECEPASTAS SERIE EASY

CUECEPASTAS DE 400 MM A GAS CON GRIFO

Potencia:	7 Kw
Cestas:	5
Valvulas:	1
Quemadores:	1
Tipo de gas:	butano/propano
Consumo LPG:	0,556 kg/h
Medidas:	400x630x300 mm
Peso:	25 kg

Opción de cambio a gas natural +60 €

CODIGO **CP40GF6DR**

PRECIO: 510 €

CUECEPASTAS DE 400 MM A GAS CON GRIFO

Potencia:	7 Kw
Cestas:	5
Valvulas:	1
Quemadores:	1
Tipo de gas:	butano/propano
Consumo LPG:	0,556 kg/h
Medidas:	400x730x300 mm
Peso:	25 kg

Opción de cambio a gas natural +60 €

CODIGO **CP40GF7DR**

PRECIO: 620 €

COCEDORES DE PASTA

Simples y versátiles

Potentes y prácticos los cocedores de pastas de la serie 650 combinan mantenimiento, potencia y fácil uso.

LUXURY SERIES
650

Datos técnicos

Cuece pastas a gas

Grifo de drenaje situado en el frontal.
Quemador de acero inoxidable.
Regulación del calentamiento mediante llave de seguridad con termopar.
Peto anti-salpicado en todo el perímetro.

Cestas de 130x110x170 mm

Referencia	**:CP3CGSBJ**
Válvulas	**:1**
Quemadores	**:1**
Potencia	**:6 Kw**
Tipo de gas	**:butano/propano**
Cestas	**:6**
Medidas	**:400x650x350+130 mm**
Peso	**:17,5 Kg**
Precio	**:485 €**
Cambio gas Natural	**:40 €**

Referencia	**:CP6CGSBJ**
Válvulas	**:2**
Quemadores	**:2**
Potencia	**:6 Kw**
Tipo de gas	**:butano/propano**
Cestas	**:6**
Medidas	**:600x650x350+130 mm**
Peso	**:25 Kg**
Precio	**:950 €**
Cambio gas Natural	**:40 €**

COCEDORES DE PASTA

La pasta siempre al dente

Los cocedores de pasta aseguran una mayor productividad, debido a su diseño permiten facilitar el uso y la manutención.

Datos técnicos

Cuece pastas a gas

Cestas rectangulares de 280x140x140 mm.
Dispone de grifo para llenar el tanque de cocción y grifo de drenaje en el interior del mueble para su vaciado.
Orificio de desagüe en el tanque de cocción para evitar que salga el agua cuando se sobrellene.
Quemador de acero inoxidable.
Regulación del calentamiento mediante llave de seguridad con termopar.
Peto anti-salpicado en todo el perímetro.

GAS

LUXURY SERIES
730

Cestas de 280x140x140 mm

Referencia	**:CPG3CMBJ**
Válvulas	**:1**
Quemadores	**:1**
Potencia	**:6,2 Kw**
Tipo de gas	**:butano/propano**
Cestas	**:3**
Medidas exteriores	**:400x730x850+70 mm**
Peso	**:42 Kg**
Precio	**:936 €**
Cambio gas natural	**:80 €**

Referencia	**:CPG6CMBJ**
Válvulas	**:2**
Quemadores	**:2**
Potencia	**:12,4 Kw**
Tipo de gas	**:butano/propano**
Cestas	**:6**
Medidas exteriores	**:800x730x850+70 mm**
Peso	**:63 Kg**
Precio	**:1679 €**
Cambio gas natural	**:120 €**

TARIFA DE PRECIOS FINAL

CUECEPASTAS A GAS CON MUEBLE BERTO'S

CUECE PASTAS A GAS CON MUEBLE

Potencia:	10 Kw
Valvulas:	1
Quemadores:	1
Cestas:	**"Opcionales"**
Capacidad:	30 litros
Tipo de gas:	gas natural
Consumo:	8600 kcal/h
Medidas:	400x714x900 mm
Peso:	47 kg

Opción de cambio a gas butano/propano +80 €

BERTO'S® CHEF SOLUTIONS

CE

CODIGO **CPG40E**

PRECIO: 2119 €

CUECE PASTAS A GAS CON MUEBLE

Potencia:	20 Kw
Valvulas:	2
Quemadores:	2
Capacidad:	30+30 litros
Tipo de gas:	gas natural
Consumo:	17200 kcal/h
Medidas:	800x714x900 mm
Peso:	76 kg

Opción de cambio a gas butano/propano +120 €

BERTO'S® CHEF SOLUTIONS

CE

CODIGO **CPG80E**

PRECIO: 3945 €

CARACTERÍSTICAS TÉCNICAS Y FUNCIONALES

Plano de trabajo y paneles frontales de acero inoxidable AISI 304. Tanque estampado con amplios bordes redondeados realizado completamente en acero inoxidable AISI 316. Capacidad útil del tanque 30 l. Circulación del agua garantizada por un fondo perforado que distancia los cestos del fondo del tanque. Desagüe de gran diámetro para la eliminación de los almidones en exceso durante la cocción. Grifo de descarga de esfera, situado dentro del hueco, controlado por una manija con empuñadura atérmica. Altas prestaciones garantizadas por el sistema de calefacción que envuelve externamente toda la superficie del tanque. Encendido piezoeléctrico con protección de silicona.
Pies regulables. Estándar: puerta con manija espesor 20/10.

TARIFA DE PRECIOS FINAL

CUECEPASTAS A GAS CON MUEBLE BERTO'S

ACCESORIOS CUECE PASTAS

CS 1/1	Cesta 1/1	2,5 Kg	290 x 330 x 200 mm	270 €
CS 1/2	Cesta 1/2	1,2 Kg	140 x 330 x 200 mm	137 €
CS 1/3	Cesta 1/3	0,8 Kg	290 x 105 x 200 mm	132 €
CS 1/6	Cesta 1/6	0,4 Kg	140 x 105 x 200 mm	98 €

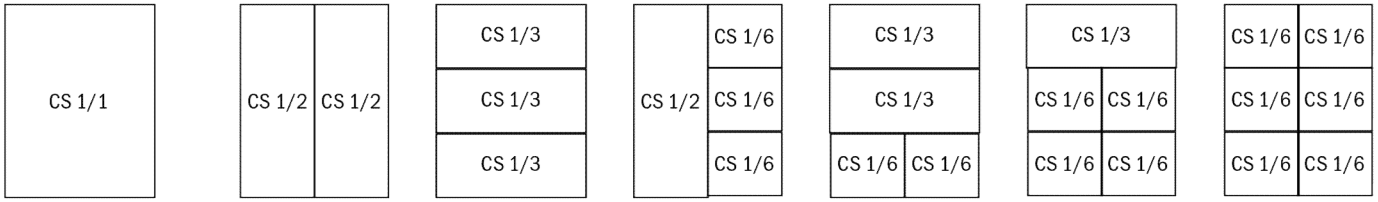

Datos técnicos

Cuece pastas eléctricos

Grifo drenaje situado en el frontal.
Alimentación eléctrica con resistencia situada en el interior de la cuba.
Regulador de temperatura.

Cestas de 130x110x170 mm

LUXURY SERIES
650

Referencia	**:CP3CESBJ**
Voltaje	**:220v - 50 Hz**
Potencia	**:6 Kw**
Válvulas	**:1**
Resistencias	**:1**
Cestas	**:6**
Medidas	**:400x650x350+130 mm**
Peso	**:14 Kg**
Precio	**:426 €**

Referencia	**:CP6CESBJ**
Voltaje	**:220v - 50 Hz**
Potencia	**:6 Kw**
Válvulas	**:2**
Resistencias	**:2**
Cestas	**:6**
Medidas	**:600x650x350+130 mm**
Peso	**:20 Kg**
Precio	**:813 €**

FREIDORAS

Resultados crujientes y perfectos

Fiables y simples, estas freidoras le ofrecen grandes prestaciones y la máxima seguridad.

GAS

LUXURY SERIES
650

Datos técnicos

Freidoras a gas

Todos los modelos disponen de grifo de drenaje, cesta y tapa.
Calentamiento con quemadores fuera de la cuba.
Dotadas de llama piloto y termopar de seguridad.
Regulador de temperatura.

Medidas cesta: 200x285x130 mm

Referencia	**:F10LGJ**
Válvulas	**:1**
Quemadores	**:1**
Potencia	**:5,5 Kw**
Tipo de gas	**:butano/propano**
Capacidad	**:10 litros**
Medidas	**:400x650x350+130 mm**
Peso	**:17,5 Kg**
Precio	**:449 €**
Cambio gas Natural	**:40 €**

Referencia	**:F10+10LGJ**
Válvulas	**:2**
Quemadores	**:2**
Potencia	**:11 Kw**
Tipo de gas	**:butano/propano**
Capacidad	**:10+10 litros**
Medidas	**:600x650x350+130 mm**
Peso	**:25 Kg**
Precio	**:770 €**
Cambio gas Natural	**:60 €**

Datos técnicos

Freidoras a gas

Controlan la temperatura del aceite en la cuba por válvula termostática con regulación de 50 a 190°C
Todos los modelos disponen de grifo de drenaje, cesta y tapa.
Calentamiento con quemadores fuera de la cuba.
Dotadas de llama piloto y termopar de seguridad.
Regulador de temperatura.

GAS

LUXURY SERIES
650

Medidas cesta: 200x285x130 mm

Referencia	**:F12LGJ**
Válvulas	**:1**
Quemadores	**:1**
Potencia	**:6 Kw**
Tipo de gas	**:butano/propano**
Capacidad	**:12 litros**
Medidas	**:400x650x350+130 mm**
Peso	**:17,5 Kg**
Precio	**:807 €**

Cambio gas Natural :40 €

Referencia	**:F12+12LGJ**
Válvulas	**:2**
Quemadores	**:2**
Potencia	**:12 Kw**
Tipo de gas	**:butano/propano**
Capacidad	**:12+12 litros**
Medidas	**:600x650x350+130 mm**
Peso	**:25 Kg**
Precio	**:1166 €**

Cambio gas Natural :60 €

FREIDORAS

Frituras perfectas con máxima seguridad

Las freidoras de la serie 730 son perfectas para reducir grandes cantidades sin renunciar nunca a la cantidad.

LUXURY SERIES
730

Datos técnicos

Freidoras a gas

Todos los modelos disponen de grifo de drenaje, cesta y tapa.
Calentamiento con quemadores fuera de la cuba.
Dotadas de llama piloto y termopar de seguridad.
Medidas de la cesta: 220x315x150 mm.
Regulador de temperatura.
Control de la temperatura del aceite en la cuba por válvula termostática con regulación de 50 a 190°C.

Medidas Cesta: 220x315x150 mm

Referencia	**:F28GJ**
Válvulas	**:1**
Quemadores	**:1**
Potencia	**:16 Kw**
Tipo de gas	**:butano/propano**
Capacidad	**:28 litros**
Medidas Exteriores	**:400x730x850+70 mm**
Peso	**:48 Kg**
Precio	**:1059 €**
Cambio gas Natural	**:80 €**

Referencia	**:F28+28GJ**
Válvulas	**:2**
Quemadores	**:2**
Potencia	**:32 Kw**
Tipo de gas	**:butano/propano**
Capacidad	**:28+28 litros**
Medidas Exteriores	**:800x730x850+70 mm**
Peso	**:85 Kg**
Precio	**:1709 €**
Cambio gas Natural	**:120 €**

FREIDORAS

Frituras perfectas con máxima seguridad

LUXURY SERIES

900

Datos técnicos

Freidoras a gas

Todos los modelos disponen de grifo de drenaje, cesta y tapa.
Calentamiento con quemadores fuera de la cuba.
Dotadas de llama piloto y termopar de seguridad.
Medidas de la cesta: 220x310x150 mm.

Regulador de temperatura.
Control de la temperatura del aceite en la cuba por válvula termostática con regulación de 50 a 190°C.

Medidas Cesta: 220x310x150 mm

Referencia	**:FG90028X1J**
Válvulas	**:1**
Quemadores	**:1**
Potencia	**:16 Kw**
Tipo de gas	**:butano/propano**
Capacidad	**:28 litros**
Medidas Exteriores	**:400x900x850+70 mm**
Peso	**:69 Kg**
Precio	**:1180 €**
Cambio gas Natural	**:80 €**

Referencia	**:FG90028X2J**
Válvulas	**:2**
Quemadores	**:2**
Potencia	**:32 Kw**
Tipo de gas	**:butano/propano**
Capacidad	**:28+28 litros**
Medidas Exteriores	**:800x900x850+70 mm**
Peso	**:138 Kg**
Precio	**:1923 €**
Cambio gas Natural	**:120 €**

TARIFA DE PRECIOS FINAL

FREIDORAS A GAS DE SOBREMESA

FREIDORA A GAS DE 7 LITROS

Valvulas:	1
Quemadores:	1
Potencia:	5,53 Kw
Tipo de gas:	butano/propano
Capacidad:	7 litros
Medidas:	290x520x480 mm

Opción de cambio a gas natural +30 €

CE

CODIGO	**FS7LGE**

PRECIO: 250 €

FREIDORA A GAS DE 7+7 LITROS

Valvulas:	2
Quemadores:	2
Potencia:	5,53+5,53 Kw
Tipo de gas:	butano/propano
Capacidad:	7+7 litros
Medidas:	570x520x480 mm

Opción de cambio a gas natural +60 €

CE

CODIGO	**FD7LGE**

PRECIO: 390 €

TARIFA DE PRECIOS FINAL

FREIDORAS SERIE EASY

FREIDORA SIMPLE DE 8 LITROS A GAS CON GRIFO

Potencia:	7 Kw
Capacidad:	8 litros
Valvulas:	1
Quemadores:	1
Tipo de gas:	butano/propano
Consumo LPG:	0,556 Kg/h
Medidas:	330x540X370 mm
Peso:	10 Kg

Opción de cambio a gas natural +30 €

CODIGO **F8LGDR**

PRECIO: 285 €

FREIDORA DOBLE DE 8+8 LITROS A GAS CON GRIFO

Potencia:	14 Kw
Capacidad:	8+8 litros
Valvulas:	2
Quemadores:	2
Tipo de gas:	butano/propano
Consumo LPG:	1,111 kg/h
Medidas:	660x540x370 mm
Peso:	19 Kg

Opción de cambio a gas natural +60 €

CODIGO **F8+8LGDR**

PRECIO: 469 €

TARIFA DE PRECIOS FINAL

FREIDORAS SERIE EASY

FREIDORA SIMPLE DE 10 LITROS A GAS CON GRIFO

Potencia:	7 Kw
Capacidad:	10 litros
Valvulas:	1
Quemadores:	1
Tipo de gas:	butano/propano
Consumo LPG:	0,556 kg/h
Medidas:	400x630x300 mm
Peso:	25 Kg

Opción de cambio a gas natural +40 €

CODIGO **F10LGDR**

PRECIO: 570 €

FREIDORA DOBLE DE 10+10 LITROS A GAS

Potencia:	14 Kw
Capacidad:	10+10 litros
Valvulas:	2
Quemadores:	2
Tipo de gas:	butano/propano
Consumo LPG:	1,111 kg/h
Medidas:	700x630x300 mm
Peso:	37Kg

Opción de cambio a gas natural +60 €

CODIGO **F10+10LGDR**

PRECIO: 1050 €

TARIFA DE PRECIOS FINAL

FREIDORAS A GAS BERTO'S

FREIDORA SIMPLE10 LITROS A GAS DE SOBREMESA

Potencia:	6,9 Kw
Valvulas:	1
Quemadores:	1
Capacidad:	10
Tipo de gas:	gas natural
Consumo:	5934 kcal/h
Medidas:	480x714x290 mm
Peso:	28 kg

Opción de cambio a gas butano propano +30 €

BERTO'S® CHEF SOLUTIONS

CE

CODIGO **GL10B**

PRECIO: 1502 €

FREIDORA DOBLE 10+10 LITROS A GAS DE SOBREMESA

Potencia:	13,8 Kw
Valvulas:	2
Quemadores:	2
Capacidad:	10+10
Tipo de gas:	gas natural
Consumo:	11868 kcal/h
Medidas:	800x714x290 mm
Peso:	43 kg

Opción de cambio a gas butano propano +60 €

BERTO'S® CHEF SOLUTIONS

CE

CODIGO **GL10+10B**

PRECIO: 2918 €

CARACTERÍSTICAS TÉCNICAS Y FUNCIONALES

Plano tanque y paneles frontales de inoxidable AISI 304. Dos tanques redondeados independientes con perfil de amplia zona fría para la recogida de residuos de comida. Quemadores tubulares de nido de abeja. El sistema de fritura, conservando inalteradas las características organolécticas del aceite, permite cocinar de modo sano limitando el número de los cambios de aceite, con un notable ahorro final. Sistema de seguridad con válvula termopar y termostato de seguridad, llama piloto protegida. Regulación de la temperatura con 7 posiciones de 110 a 190 °C. Producción máxima horaria estimada 24 kg. Tiempo medio de fritura 5 minutos. Precalentamiento 10 minutos (de 20 a 190 °C). Encendido piezoeléctrico con protección en silicona. Pies regulables.

TARIFA DE PRECIOS FINAL

FREIDORAS A GAS "ALTO RENDIEMIENTO"

FREIDORA A GAS DE 13 LITROS

Potencia:	5,33 Kw
Capacidad	13 litros
Tipo de gas de serie:	Butano/propano (LPG)
Cestas:	1
Medida util de la cesta:	220x330x155 mm
Medidas de la freidora:	350x600x500 mm
Peso:	15 Kg

Opcion de cambio a gas natural +40 €

CE

CODIGO **FG13LFS**

PRECIO: 320 €

FREIDORA A GAS DE 13+13 LITRO

Potencia:	5,33+5,33 (10,66 Kw)
Capacidad	13+13 litros
Tipo de gas de serie:	Butano/propano (LPG)
Cestas:	2
Medida util de la cesta:	220x330x155 mm
Medidas de la freidora:	700x600x500 mm
Peso:	30 Kg

Opcion de cambio a gas natural +80 €

CE

CODIGO **FG13+13LFS**

PRECIO: 470 €

- **Dispone de llama piloto y termopar de seguridad.**
- **Estructura de acero inoxidable.**
- **Cestas de acero inoxidable.**
- **Valvulas frontales para drenar el aceite del tanque.**
- **Facil limpieza y mayor higiene.**

TARIFA DE PRECIOS FINAL

FREIDORAS SERIE EASY

FREIDORA SIMPLE DE 12 LITROS A GAS CON GRIFO

Potencia:	10 Kw
Capacidad:	12 litros
Valvulas:	1
Quemadores:	1
Tipo de gas:	butano/propano
Consumo LPG:	0,794 kg/h
Medidas:	400x730x300 mm
Peso:	27 Kg

Opcion de cambio a gas natural +40 €

CODIGO	**F12LGDR**

PRECIO: 640 €

FREIDORA DOBLE DE 12+12 LITROS A GAS CON GRIFO

Potencia:	20 Kw
Capacidad:	12+12 litros
Valvulas:	2
Quemadores:	2
Tipo de gas:	butano/propano
Consumo LPG:	1,587 kg/h
Medidas:	800x730x300 mm
Peso:	39 Kg

Opcion de cambio a gas natural +80 €

CODIGO	**F12+12LGDR**

PRECIO: 1150 €

TARIFA DE PRECIOS FINAL

FREIDORAS A GAS DE SOBREMESA

FREIDORA A GAS DE 18 LITROS

Valvulas:	1
Quemadores:	1
Potencia:	8 Kw
Tipo de gas:	butano/propano
Capacidad:	18 litros
Medidas:	350x650x460+150 mm

CE

Opcion de cambio a gas natural +60 €

CODIGO	**FS18G**

PRECIO: 410 €

FREIDORA A GAS DE 18+18 LITROS

Valvulas:	2
Quemadores:	2
Potencia:	8+8 Kw
Tipo de gas:	butano/propano
Capacidad:	18+18 litros
Medidas:	665x650x460+150 mm

CE

Opcion de cambio a gas natural +110 €

CODIGO	**FD18+18LG**

PRECIO: 645 €

TARIFA DE PRECIOS FINAL

FREIDORAS A GAS "ALTO RENDIEMIENTO" EUROPEA

FREIDORA A GAS DE 12 LITROS CON GRIFO DE SOBREMESA

Potencia:	4,34 (14 Kw)
Capacidad	12 litros
Tipo de gas de serie:	Natural
Cestas:	1
Consumo de gas NPG:	0,46 m³/h
Consumo de gas LPG:	0,39 kg/h
Medida util de la cesta:	245x270x100 mm
Medidas de la freidora:	400x635x285 mm
Peso:	25 Kg

Opcion de cambio a gas propano/butano +40 €

CODIGO **FG12SBEM**

PRECIO: 616 €

- **Termostato de seguridad para proteccion contra sobrecalentamiento.**
- **Con valvulas termostaticas, que controlan automaticamente la temperatura del aceite.**
- **Valvulas frontales para drenar el aceite del tanque.**
- **Cestas de acero inoxidable.**
- **Facil limpieza y mayor higiene.**
- **Estructura de acero inoxidable.**

TARIFA DE PRECIOS FINAL

FREIDORAS A GAS "ALTO RENDIEMIENTO"

FREIDORA A GAS DE 12+12 LITROS DE SOBREMESA

Potencia:	7+7 (14 Kw)
Capacidad	12+12 litros
Tipo de gas de serie:	Natural
Cestas:	2
Consumo de gas NPG:	1,48 m³/h
Consumo de gas LPG:	0,1 kg/h
Medida util de la cesta:	245x270x100 mm
Medidas de la freidora:	800x630x285 mm
Peso:	32 Kg

Opcion de cambio a gas propano/butano +80 €

CODIGO **FG12+12SBEM**

PRECIO: 1210 €

- **Termostato de seguridad para proteccion contra sobrecalentamiento.**
- **Con valvulas termostaticas, que controlan automaticamente la temperatura del aceite.**
- **Valvulas frontales para drenar el aceite del tanque.**
- **Cestas de acero inoxidable.**
- **Facil limpieza y mayor higiene.**
- **Estructura de acero inoxidable.**

FREIDORA A GAS DE 18+18 LITROS CON MUEBLE

Potencia:	11,75+11,75 (23,5 Kw)
Capacidad	18+18 litros
Tipo de gas de serie:	Natural
Cestas:	4 (2xSeno)
Consumo de gas NPG:	2,45 m³/h
Consumo de gas LPG:	1,22 kg/h
Medida util de la cesta:	115x295x150 mm
Medidas de la freidora:	800x730x850 mm
Peso:	96 Kg

Opcion de cambio a gas propano/butano +120 €

CODIGO **FG18+18PEM**

PRECIO: 1763 €

- **Termostato de seguridad para proteccion contra sobrecalentamiento.**
- **Con valvulas termostaticas, que controlan automaticamente la temperatura del aceite.**
- **Cestas de acero inoxidable.**
- **Drenaje de aceite seguro desde el fondo a través de la válvula.**
- **Facil limpieza y mayor higiene.**
- **Estructura de acero inoxidable.**

TARIFA DE PRECIOS FINAL

FREIDORAS A GAS BERTO'S

FREIDORA DE 10 LITROS A GAS CON MUEBLE

Potencia:	6,9 Kw
Valvulas:	1
Quemadores:	1
Capacidad:	10+10
Tipo de gas:	gas natural
Consumo:	5934 kcal/h
Medidas:	400x714x900 mm
Peso:	44 kg

Opcion de cambio a gas natural +60 €

BERTO'S® CHEF SOLUTIONS

CE

CODIGO **GL10M**

PRECIO: 2006 €

FREIDORA DE 10+10 LITROS A GAS CON MUEBLE

Potencia:	13,8 Kw
Valvulas:	2
Quemadores:	2
Capacidad:	10+10
Tipo de gas:	gas natural
Consumo:	11868 kcal/h
Medidas:	800x714x900 mm
Peso:	78 kg

Opcion de cambio a gas natural +120 €

BERTO'S® CHEF SOLUTIONS

CE

CODIGO **GL10+10M**

PRECIO: 3512 €

CARACTERÍSTICAS TÉCNICAS Y FUNCIONALES

Plano tanque y paneles frontales de inoxidable AISI 304. Dos tanques redondeados independientes con perfil de amplia zona fría para la recogida de residuos de comida. Quemadores tubulares de nido de abeja. El sistema de fritura, conservando inalteradas las características organolécticas del aceite, permite cocinar de modo sano limitando el número de los cambios de aceite, con un notable ahorro final. Sistema de seguridad con válvula termopar y termostato de seguridad, llama piloto protegida. Regulación de la temperatura con 7 posiciones de 110 a 190 °C. Producción máxima horaria estimada 24 kg. Tiempo medio de fritura 5 minutos. Precalentamiento 10 minutos (de 20 a 190 °C). Encendido piezoeléctrico con protección en silicona. Pies regulables.

TARIFA DE PRECIOS FINAL

FREIDORAS A GAS CON MUEBLE

FREIDORA A GAS DE 18 LITROS CON MUEBLE

Valvulas:	1
Quemadores:	1
Potencia:	6 Kw
Tipo de gas:	butano/propano
Capacidad:	18 litros
Medidas exteriores:	345x585x1025 mm
Peso:	24 Kg

Opcion de cambio a gas natural +60 €

CODIGO **FGP18LFS**

PRECIO: 450 €

FREIDORA A GAS DE 18+18 LITROS CON MUEBLE

Valvulas:	2
Quemadores:	2
Potencia:	6+6 Kw
Tipo de gas:	butano/propano
Capacidad:	18+18 litros
Medidas exteriores:	690x585x1025 mm
Peso:	48 Kg

Opcion de cambio a gas natural +110 €

CODIGO **FGP18+18LFS**

PRECIO: 760 €

TARIFA DE PRECIOS FINAL

FREIDORAS A GAS "ALTO RENDIMIENTO"

FREIDORA A GAS DE 24+24 LITROS CON MUEBLE

Potencia:	11,75+11,75 (23,5 Kw)
Capacidad	24+24 litros
Tipo de gas de serie:	Natural
Cestas:	4 (2xSeno)
Medida util de la cesta:	115x310x150 mm
Medidas de la freidora:	800x900x850 mm
Peso:	138 Kg

Opcion de cambio a gas propano/butano +120 €

CODIGO **FD24+24EM**

PRECIO: 1867 €

- **Termostato de seguridad para proteccion contra sobrecalentamiento.**
- **Con valvulas termostaticas, que controlan automaticamente la temperatura del aceite.**
- **Cestas de acero inoxidable.**
- **Drenaje de aceite seguro desde el fondo a través de la válvula.**
- **Facil limpieza y mayor higiene.**
- **Estructura de acero inoxidable.**

Datos técnicos

Freidoras eléctricas

Todos los modelos disponen de grifo de drenaje, cesta y tapa.
Pilotos para controlar el funcionamiento de las resistencias.
Regulador de temperatura.
Estructura de acero inoxidable.

LUXURY SERIES
650

Medidas cesta: 200x285x130 mm

Referencia	**:F10LEJ**
Voltaje	**:220v - 50 Hz**
Potencia	**:3,8 Kw**
Válvulas	**:1**
Resistencias	**:1**
Capacidad	**:10 litros**
Medidas	**:400x650x350+130 mm**
Peso	**:12,6 Kg**
Precio	**:417 €**

Referencia	**:F10+10LEJ**
Voltaje	**:220v**
Potencia	**:7,6 Kw**
Válvulas	**:2**
Resistencias	**:2**
Capacidad	**:10+10 litros**
Medidas	**:600x650x350+130 mm**
Peso	**:18 Kg**
Precio	**:768 €**

Datos técnicos

Freidoras eléctricas

Todos los modelos disponen de grifo de drenaje, cesta y tapa.
Medidas de la cesta: 220x315x150 mm.
Pilotos para controlar el funcionamiento de las resistencias.
Regulador de temperatura.
Estructura de acero inoxidable.

LUXURY SERIES
730

Medidas Cesta: 220x315x150 mm

Referencia	**:F28EJ**
Voltaje	**:380v - 50 Hz**
Potencia	**:16 Kw**
Válvulas	**:1**
Resistencias	**:1**
Capacidad	**:28 litros**
Medidas exteriores	**:400x730x850+70 mm**
Peso	**:48 Kg**
Precio	**:744 €**

Referencia	**:F28+28EJ**
Voltaje	**:380v - 50 Hz**
Potencia	**:24 Kw**
Válvulas	**:2**
Resistencias	**:2**
Capacidad	**:28+28 litros**
Medidas exteriores	**:800x730x850+70 mm**
Peso	**:65 Kg**
Precio	**:1312 €**

TARIFA DE PRECIOS FINAL

FREIDORAS ELECTRICAS DE SOBREMESA MARCA FAINCA HR

DISPONEMOS DE TODOS LOS PRODUCTOS DEL CATALOGO DE LA MARCA FAINCA HR, A CONTINUACION LES OFRECEMOS UN LOTE DE ELLOS, PARA CUALQUIER OTRO PRODUCTO RELACIONADO CON LA MARCA CONSULTAR CON NUESTROS COMERCIALES

FREIDORA ELECTRICA DE 6 LITROS

Voltaje	220v - 50 Hz
Potencia:	3 Kw
Valvulas	1
Resistencias:	1
Capacidad:	6 litros
Medidas:	265x310x360 mm

CODIGO **FD6L**

PRECIO: 203 €

FREIDORA ELECTRICA DE 6+6 LITROS

Voltaje	220v - 50 Hz
Potencia:	3+3 Kw
Valvulas	2
Resistencias:	2
Capacidad:	6+6 litros
Medidas:	531x310x360 mm

CODIGO **FD6L6L**

PRECIO: 371 €

FREIDORA ELECTRICA DE 8 LITROS CON GRIFO

Voltaje	220v - 50 Hz
Potencia:	3,8 Kw
Valvulas	1
Resistencias:	1
Capacidad:	8 litros
Medidas:	300x356x500 MM

CODIGO **FD8L300**

PRECIO: 332 €

TARIFA DE PRECIOS FINAL

FREIDORAS ELECTRICAS DE SOBREMESA MARCA FAINCA HR

DISPONEMOS DE TODOS LOS PRODUCTOS DEL CATALOGO DE LA MARCA FAINCA HR, A CONTINUACION LES OFRECEMOS UN LOTE DE ELLOS, PARA CUALQUIER OTRO PRODUCTO RELACIONADO CON LA MARCA CONSULTAR CON NUESTROS COMERCIALES

FREIDORA ELECTRICA DE 8+8 LITROS CON GRIFOS

Voltaje	220v - 50 Hz
Potencia:	3,8+3,8 Kw
Valvulas	2
Resistencias:	2
Capacidad:	8+8 litros
Medidas:	600x356x500 mm

CODIGO **FD8L8L600**

PRECIO: 619 €

FREIDORA ELECTRICA DE 10 LITROS CON GRIFO

Voltaje	220v - 50 Hz
Potencia:	4,2 Kw
Valvulas	1
Resistencias:	1
Capacidad:	10 litros
Medidas:	300x356x500 mm

CODIGO **FD10L300**

PRECIO: 353 €

FREIDORA ELECTRICA DE 10+10 LITROS CON GRIFOS

Voltaje	220v - 50 Hz
Potencia:	4,2+4,2 Kw
Valvulas	2
Resistencias:	2
Capacidad:	10+10 litros
Medidas:	600x356x500 mm

CODIGO **FD10L10L600**

PRECIO: 651 €

TARIFA DE PRECIOS FINAL

FREIDORAS ELECTRICAS DE SOBREMESA SERIE EKO

Datos tecnicos:

- **Mueble construido íntegramente en acero inoxidable.**
- **Cuba de acero inoxidable desmontable y extraible para su mejor limpieza.**
- **Panel de Mandos y laterales construidos en acero inoxidable, situado fuera de la fuente de calor y estanco a cualquier líquido o suciedad.**
- **Resistencia blindada de acero inoxidable.**
- **Cabezal (Panel de Mandos y Resistencia) extraible para su mejor limpieza.**
- **Protector de los capilares de los termostatos. (Mayor seguridad)**
- **Provistas de Termostato de Seguridad.**
- **Cestas con mango de baquelita.**
- **Zona fría. (No se mezclan los sabores)**

FREIDORA ELECTRICA DE 4 LITROS

Voltaje	220v - 50 Hz
Potencia:	2 Kw
Valvulas	1
Resistencias:	1
Capacidad:	4 litros de trabajo
Medidas cesta:	140x250x100 mm
Medidas freidora:	180x423x325 mm

CODIGO **F4ES**

PRECIO: 157 €

FREIDORA ELECTRICA DE 8 LITROS

Voltaje	220v - 50 Hz
Potencia:	3,5 Kw
Valvulas	1
Resistencias:	1
Capacidad:	8 litros de trabajo
Medidas cesta:	205x260x100 mm
Medidas freidora:	265x423x325 mm

CODIGO **F8ES**

PRECIO: 188 €

TARIFA DE PRECIOS FINAL

FREIDORAS ELECTRICAS DE SOBREMESA SERIE EKO

FREIDORA ELECTRICA DE 10 LITROS CON GRIFO

Voltaje	220v - 50 Hz
Potencia:	4,5 Kw
Valvulas	1
Resistencias:	1
Capacidad:	10 litros de trabajo
Medidas cesta:	285x230x105 mm
Medidas freidora:	355x423x325 mm

CODIGO **F10GES**

PRECIO: 265 €

FREIDORA ELECTRICA DE 4+4 LITROS

Voltaje	220v - 50 Hz
Potencia:	2+2 Kw
Valvulas	2
Resistencias:	2
Capacidad:	4+4 litros de trabajo
Medidas cesta:	140x250x100 mm
Medidas freidora:	355x423x325 mm

CODIGO **F4X2ES**

PRECIO: 304 €

FREIDORA ELECTRICA DE 8+8 LITROS

Voltaje	220v - 50 Hz
Potencia:	3,5+3,5 Kw
Valvulas	2
Resistencias:	2
Capacidad:	8+8 litros de trabajo
Medidas cesta:	205x260x100 mm
Medidas freidora:	530x426x325 mm

CODIGO **F8X2ES**

PRECIO: 356 €

TARIFA DE PRECIOS FINAL

FREIDORAS ELECTRICAS DE SOBREMESA SERIE EKO

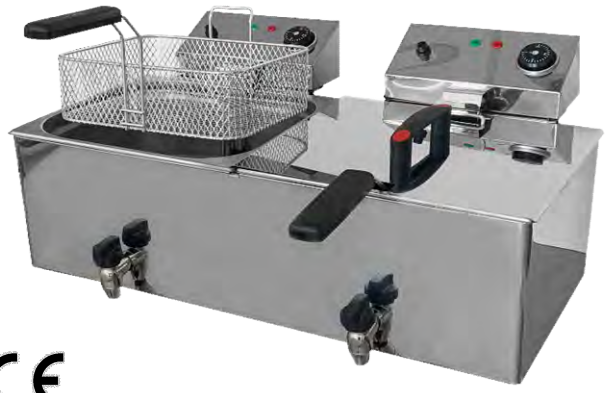

FREIDORA ELECTRICA DE 10+10 LITROS CON GRIFO

Voltaje	220v - 50 Hz
Potencia:	4,5+4,5 Kw
Valvulas	2
Resistencias:	2
Capacidad:	10+10 litros cuba de trabajo
Medidas cesta:	285x230x105 mm
Medidas freidora:	265x423x325 mm

CODIGO **F10GX2ES**

PRECIO: 493 €

FREIDORA ELECTRICA DE 10+4 LITROS CON GRIFO

Voltaje	220v - 50 Hz
Potencia:	4,5+2 Kw
Valvulas	2
Resistencias:	2
Capacidad cuba izq:	10 litros cuba de trabajo
Medidas cesta:	285x230x110 mm
Capacidad cuba der:	4 litros cuba de trabajo
Medidas cesta:	140x250x100 mm
Medidas freidora:	530x423x325 mm

CODIGO **F10+4ES**

PRECIO: 412 €

TARIFA DE PRECIOS FINAL

FREIDORAS ELECTRICAS SERIE MAGMA

FREIDORA ELECTRICA DE 8 LITROS SERIE MAGMA

Voltaje:	220v - 50 Hz
Potencia:	3,2 Kw
Capacidad:	8 litros
Medidas:	340x540x400 mm

CODIGO **F8EBY**

PRECIO: 140 €

FREIDORA ELECTRICA DE 8+8 LITROS SERIE MAGMA

Voltaje:	220v - 50 Hz
Potencia:	3,2+3,2 Kw
Capacidad:	8+8 litros
Medidas:	670x540x400 mm

CODIGO **F8+8EBY**

PRECIO: 250 €

TARIFA DE PRECIOS FINAL

FREIDORAS ELECTRICAS SERIE MAGMA

FREIDORA ELECTRICA DE 10 LITROS SERIE MAGMA

Voltaje:	220v - 50 Hz
Potencia:	4,2 Kw
Capacidad:	10 litros
Grifo:	si
Contactor:	si
Medidas:	340x540x400 mm

CODIGO **F10GEBY**

PRECIO: 220 €

FREIDORA ELECTRICA DE 10+10 LITROS SERIE MAGMA

Voltaje:	220v - 50 Hz
Potencia:	4,2+4,2 Kw
Capacidad:	10+10 litros
Grifo:	si
Contactor:	si
Medidas:	670x540x400 mm

CODIGO **F10+10GEBY**

PRECIO: 360 €

TARIFA DE PRECIOS FINAL

FREIDORAS DE ACEITE SIN GRIFO MOVILFRIT

FREIDORA SIMPLE DE 6 LITROS ELECTRICA

Voltaje:	230v - 50 Hz
Potencia:	3 Kw
Valvulas:	1
Resistencias:	1
Capacidad:	6 litros
Medidas cesta:	210x235x95 mm
Medidas freidora:	265x420x335 mm
Peso:	6,5 Kg

Movilfrit

CE

CODIGO **FA6SG**

PRECIO: 200 €

FREIDORA DOBLE DE 6+6 LITROS ELECTRICA

Voltaje:	230v - 50 Hz
Potencia:	3+3 Kw
Valvulas:	2
Resistencias:	2
Capacidad:	6+6 litros
Medidas cesta:	210x235x95 mm
Medidas freidora:	530x420x335 mm
Peso:	12 Kg

Movilfrit

CE

CODIGO **FA6+6SG**

PRECIO: 373 €

Freidoras aceite sin grifo

Cabezal eléctrico extraíble (limpieza fácil)
Construida en acero inoxidable AISI304
Patas antideslizantes
Termostato de trabajo regulable
Termostato de seguridad
Interruptor general

TARIFA DE PRECIOS FINAL

FREIDORAS DE ACEITE CON GRIFO MOVILFRIT

FABRICADO EN ESPAÑA

FREIDORA DE 8 LITROS ELECTRICA CON GRIFO

Voltaje:	230v - 50 Hz
Potencia:	4 Kw
Valvulas:	1
Resistencias:	1
Capacidad:	8 litros
Medidas cesta:	210x235x110 mm
Medidas freidora:	265x420x335 mm
Peso:	7 Kg

CE

CODIGO **FA8CG**

PRECIO: 259 €

FABRICADO EN ESPAÑA

FREIDORA DE 8+8 LITROS ELECTRICA CON GRIFO

Voltaje:	230v - 50 Hz
Potencia:	4+4 Kw
Valvulas:	2
Resistencias:	2
Capacidad:	8+8 litros
Medidas cesta:	210x235x110 mm
Medidas freidora:	530x420x335 mm
Peso:	12 Kg

CE

CODIGO **FA8+8CG**

PRECIO: 486 €

Freidoras aceite con grifo

- Cabezal eléctrico extraíble (limpieza fácil)
- Construida en acero inoxidable AISI304
- Patas antideslizantes
- Termostato de trabajo regulable
- Termostato de seguridad
- Interruptor general
- Grifo incorporado para evacuar aceite

TARIFA DE PRECIOS FINAL

FREIDORAS DE ACEITE CON CABEZAL FIJO Y GRIFO MOVILFRIT

FABRICADO EN ESPAÑA

FREIDORA DE 10 LITROS ELECTRICA CON GRIFO

Voltaje:	230v - 50 Hz
Potencia:	4 Kw
Valvulas:	1
Resistencias:	1
Capacidad:	10 litros
Medidas cesta:	185x245x110 mm
Medidas freidora:	325x515x450 mm
Peso:	14 Kg

Movilfrit

CODIGO **FAP10**

PRECIO: 548 €

FABRICADO EN ESPAÑA

FREIDORA DE 10+10 LITROS ELECTRICA CON GRIFO

Voltaje:	230v - 50 Hz
Potencia:	4+4 Kw
Valvulas:	2
Resistencias:	2
Capacidad:	10+10 litros
Medidas cesta:	185x245x110 mm
Medidas freidora:	650x510x450 mm
Peso:	27 Kg

Movilfrit

CODIGO **FAP10+10**

PRECIO: 1055 €

Freidoras aceite con cabezal fijo

Cabezal eléctrico extraíble (limpieza fácil)
Construida en acero inoxidable AISI304
Patas antideslizantes
Termostato de trabajo regulable
Interruptor general
Grifo incorporado para evacuar aceite

TARIFA DE PRECIOS FINAL

FREIDORAS DE ACEITE CON CABEZAL FIJO Y GRIFO MOVILFRIT

FABRICADO EN ESPAÑA

FREIDORA DE 17 LITROS ELECTRICA CON GRIFO

Voltaje:	230v - 50 Hz
Potencia:	6 Kw
Valvulas:	1
Resistencias:	1
Capacidad:	17 litros
Medidas cesta:	205x285x120 mm
Medidas freidora:	360x645x940 mm
Peso:	18 Kg

CE

CODIGO **FAP17 230**

PRECIO: 1169 €

FABRICADO EN ESPAÑA

FREIDORA DE 17+17 LITROS ELECTRICA CON GRIFO

Voltaje:	230v - 50 Hz
Potencia:	6+6 Kw
Valvulas:	2
Resistencias:	2
Capacidad:	17+17 litros
Medidas cesta:	205x285x120 mm
Medidas freidora:	720x645x940 mm
Peso:	27 Kg

CE

CODIGO **FAP17+17 230**

PRECIO: 2214 €

Freidoras aceite con cabezal fijo

Cabezal eléctrico extraíble (limpieza fácil)
Construida en acero inoxidable AISI304
Patas antideslizantes
Termostato de trabajo regulable
Interruptor general
Grifo incorporado para evacuar aceite

TARIFA DE PRECIOS FINAL

FREIDORAS ELECTRICAS DE SOBREMESA

FREIDORA ELECTRICA DE 8 LITROS

Voltaje	220v - 50 Hz
Potencia:	3 Kw
Valvulas	1
Resistencias:	1
Capacidad:	8 litros
Medidas:	460x280x310 mm

CODIGO **FS8LE**

PRECIO: 110 €

FREIDORA ELECTRICA DE 8+8 LITROS

Voltaje	220v - 50 Hz
Potencia:	3+3 Kw
Valvulas	2
Resistencias:	2
Capacidad:	8+8 litros
Medidas:	570x480x310 mm

CODIGO **FD8LE**

PRECIO: 205 €

FREIDORA ELECTRICA DE 10 LITROS CON GRIFO

Voltaje	220v - 50 Hz
Potencia:	3 Kw
Valvulas	1
Resistencias:	1
Capacidad:	10 litros
Medidas:	280x460x325 mm

CODIGO **FS10LEGR**

PRECIO: 168 €

TARIFA DE PRECIOS FINAL

FREIDORAS ELECTRICAS DE SOBREMESA

FREIDORA ELECTRICA DE 10+10 LITROS CON GRIFOS

Voltaje	220v - 50 Hz
Potencia:	3+3 Kw
Valvulas	2
Resistencias:	2
Capacidad:	10+10 litros
Medidas:	570x460x325 mm

CODIGO **FD10LEGR**

PRECIO: 320 €

FREIDORA ELECTRICA DE 16 LITROS CON GRIFO

Voltaje	220v - 50 Hz
Potencia:	5 Kw
Valvulas	1
Resistencias:	1
Capacidad:	16 litros
Medidas:	340x520x365 mm

CODIGO **FS16LEGR**

PRECIO: 199 €

FREIDORA ELECTRICA DE 16+16 LITROS CON GRIFOS

Voltaje	220v - 50 Hz
Potencia:	5+5 Kw
Valvulas	2
Resistencias:	2
Capacidad:	16+16 litros
Medidas:	690x520x365 mm

CODIGO **FD16LEGR**

PRECIO: 336 €

TARIFA DE PRECIOS FINAL

FREIDORAS ELECTRICAS DE SOBREMESA

FREIDORA ELECTRICA DE 19 LITROS CON GRIFO

Voltaje	220v - 50 Hz - **"Monofasica"**
Potencia:	5 Kw
Valvulas	1
Resistencias:	1
Capacidad:	19 litros
Medidas:	340x540x390 mm

CODIGO **FS19LEGR**

PRECIO: 241 €

FREIDORA ELECTRICA DE 19+19 LITROS CON GRIFOS

Voltaje	220v - 50 Hz - **"Monofasica"**
Potencia:	5+5 Kw
Valvulas	2
Resistencias:	2
Capacidad:	19+19 litros
Medidas:	690x540x390 mm

CODIGO **FD19LEGR**

PRECIO: 380 €

FREIDORA ELECTRICA DE 19 LITROS CON GRIFO

Voltaje	380v - 50 Hz - **"Trifasica"**
Potencia:	5 Kw
Valvulas	1
Resistencias:	1
Capacidad:	19 litros
Medidas:	340x540x390 mm

CODIGO **FS19LEGRTR**

PRECIO: 336 €

FREIDORA ELECTRICA DE 19+19 LITROS CON GRIFOS

Voltaje	380v - 50 Hz - **"Trifasica"**
Potencia:	5+5 Kw
Valvulas	2
Resistencias:	2
Capacidad:	19+19 litros
Medidas:	690x540x390 mm

CODIGO **FD19LEGRTR**

PRECIO: 472 €

TARIFA DE PRECIOS FINAL

FREIDORAS DE ACEITE Y AGUA CON CABEZAL FIJO Y GRIFO MOVILFRIT

FABRICADO EN ESPAÑA

FREIDORA DE 10 LITROS ELECTRICA DE ACEITE Y AGUA

Voltaje:	230v - 50 Hz
Potencia:	4 Kw
Valvulas:	1
Resistencias:	1
Capacidad aceite:	10 litros
Capacidad agua:	3,5 litros
Medidas cesta:	185x245x110 mm
Medidas freidora:	325x510x475 mm
Peso:	14 Kg

ACEITE + AGUA

Movilfrit

CE

CODIGO **FP10230**

PRECIO: 630 €

FABRICADO EN ESPAÑA

FREIDORA DE 10+10 LITROS ELECTRICA DE ACEITE Y AGUA

Voltaje:	230v - 50 Hz
Potencia:	4+4 Kw
Valvulas:	2
Resistencias:	2
Capacidad aceite:	10+10 litros
Capacidad agua:	3,5 litros
Medidas cesta:	185x245x110 mm
Medidas freidora:	650x510x450 mm
Peso:	27 Kg

ACEITE + AGUA

Movilfrit

CE

CODIGO **FP10+10230**

PRECIO: 1211 €

Freidoras agua y aceite con cabezal fijo económica

- Cabezal eléctrico extraíble (limpieza fácil)
- Construida en acero inoxidable AISI304
- Patas antideslizantes
- Termostato de trabajo regulable
- Termostato de seguridad
- Grifo incorporado para evacuar aceite

TARIFA DE PRECIOS FINAL

FREIDORAS DE ACEITE Y AGUA DOMESTICA MOVILFRIT

FREIDORA DE 10 LITROS ELECTRICA DE ACEITE Y AGUA

Voltaje:	230v - 50 Hz
Potencia:	2 Kw
Valvulas:	1
Resistencias:	1
Capacidad aceite:	4 litros
Capacidad agua:	1 litros
Medidas cesta redonda:	200x80 mm
Medidas freidora:	320x270x280 mm
Peso:	5,5 Kg

ACEITE + AGUA

Movilfrit

CE

CODIGO **LUX5**

PRECIO: 213 €

Freidora doméstica con sistema de agua y aceite

Cabezal eléctrico extraíble (limpieza fácil)
Sistema de elevación
Patas antideslizantes
Termostato de trabajo regulable
Grifo para evacuar aceite
Cesta reforzada en malla y varilla de acero INOX
Disponible con cesta de residuos (sólo incluido en el modelo LUX5+Filtro) +35 €

"CESTA DE RESIDUOS"
LUX5+Filtro

TARIFA DE PRECIOS FINAL

FREIDORAS A PRESION

FOTOGRAFIA	DESCRIPCION	PRECIO
	FREIDORA DE PRESION ELECTRICA DE 25 LITROS, 380V, 12 Kw, 50 Hz, TEMPERATURA: 50°C, 200°C, MEDIDAS: 470X920X1180 MM CE	1.081 €
MARCA: MAQUIMPORT	CODIGO: FPR25LE	
	FREIDORA DE PRESION A GAS DE 25 LITROS, 3 Kw, 0,45 Kg/h, TEMPERATURA: 50°C, 200°C, TIPO DE GAS: BUTANO/PROPANO, MEDIDAS: 470X1030X1180 MM Opción de cambio a gas natural +150 €	1.480 € CE
MARCA: MAQUIMPORT	CODIGO: FPR25LG	
	FREIDORA A PRESION DE 16 LITROS DE SOBREMESA ELECTRICA, 220V, 50 Hz, 3 Kw, TEMPERATURA: 50-200°C, MEDIDAS: 350X400X500 MM Opción de cambio a gas natural +30 €	750 € CE
MARCA: MAQUIMPORT	CODIGO: FPR16LE	

TARIFA DE PRECIOS FINAL

FRY-TOP BERTO'S

FRY-TOP DE ACERO RECTIFICADO A GAS DE SOBREMESA

Potencia:	6,9 Kw
Valvulas:	1
Quemadores:	1
Tipo de gas:	gas natural
Consumo:	5934 kcal/h
Medidas:	400x714x290 mm
Peso:	45 kg

Opcion de cambio a gas butano propano +30 €

BERTO'S® CHEF SOLUTIONS

CE

CODIGO **G7FL4B**

PRECIO: 1299 €

FRY-TOP DE ACERO RECTIFICADO A GAS DE SOBREMESA

Potencia:	6,9 Kw
Valvulas:	1
Quemadores:	1
Tipo de gas:	gas natural
Consumo:	5934 kcal/h
Medidas:	400x714x290 mm
Peso:	45 kg

Opcion de cambio a gas butano propano +60 €

BERTO'S® CHEF SOLUTIONS

CE

CODIGO **G7FL8B-2**

PRECIO: 1958 €

CARACTERÍSTICAS TÉCNICAS Y FUNCIONALES

Plano de trabajo y paneles frontales de acero inoxidable AISI 304. Quemadores tubulares de llama auto-estabilizada de gran superficie para una mayor uniformidad de distribución del calor. Regulación de la potencia erogada por medio de grifo con termostato. Llama piloto y válvula de seguridad de termopar. Encendido piezoeléctrico con protección en silicona. Temperatura máxima controlada dentro de los 280 °C. Plancha lisa de alto espesor. Placa de cocción de dos componentes que combina una lámina de acero, para optimizar la uniformidad, con un revestimiento superior de acero inoxidable AISI 316 con acabado brillante, para una óptima limpieza y un bajo nivel de irradiación, con consiguiente mayor confort para el operador. Superficie de cocción ligeramente inclinada con orificio de descarga de grandes dimensiones y transportador en contenedor especial con cierre hermético de líquidos. Espe cialmente indicado para cocciones delicadas. Pies regulables.

TARIFA DE PRECIOS FINAL

FRY-TOP BERTO'S

FRY-TOP DE 400 mm DE ACERO RECTIFICADO A GAS CON MUEBLE

Potencia:	6,9 Kw
Valvulas:	1
Quemadores:	1
Tipo de gas:	gas natural
Consumo:	5934 kcal/h
Medidas:	400x714x900 mm
Peso:	52 kg

Opcion de cambio a gas butano propano +40 €

BERTO'S® CHEF SOLUTIONS

CE

CODIGO **G7FL4M**

PRECIO: 1648 €

FRY-TOP DE 800 mm DE ACERO RECTIFICADO A GAS CON MUEBLE

Potencia:	14 Kw
Valvulas:	2
Quemadores:	2
Tipo de gas:	gas natural
Consumo:	11865 kcal/h
Medidas:	800x714x900 mm
Peso:	98 kg

Opcion de cambio a gas butano propano +80 €

BERTO'S® CHEF SOLUTIONS

CE

CODIGO **G7FL8M-2**

PRECIO: 2486 €

CARACTERÍSTICAS TÉCNICAS Y FUNCIONALES

Plano de trabajo y paneles frontales de acero inoxidable AISI 304. Quemadores tubulares de llama auto-estabilizada de gran superficie para una mayor uniformidad de distribución del calor. Regulación de la potencia erogada por medio de grifo con termostato. Llama piloto y válvula de seguridad de termopar. Encendido piezoeléctrico con protección en silicona. Temperatura máxima controlada dentro de los 280 °C. Plancha lisa de alto espesor. Placa de cocción de dos componentes que combina una lámina de acero, para optimizar la uniformidad, con un revestimiento superior de acero inoxidable AISI 316 con acabado brillante, para una óptima limpieza y un bajo nivel de irradiación, con consiguiente

FRY-TOP

Platos sabrosos y de calidad

Perfecto para carnes, mariscos, verduras y pescados.
El Fry-top asegura grandes resultados en cuanto a cantidad y calidad.

Datos técnicos

Fry-top de cromoduro a gas

Encendido de gas piezoeléctrico.
Dotado de llama piloto y termopar de seguridad.
Regulador de temperatura.
Superficie de trabajo de 12 mm de grosor, con baño de cromo duro de 50 micras.
Peto anti-salpicaduras en los tres lados y canaleta frontal con cajón recoge grasas extraible en el frontal.

LUXURY SERIES
650

GAS

Referencia	**:FRT400GJ**
Válvulas	**:1**
Quemadores	**:1**
Potencia	**:5,6 Kw**
Tipo de gas	**:butano/propano**
Medida útil	**:385x500 mm**
Medidas	**:400x650x350+130 mm**
Peso	**:30 Kg**
Precio	**:511 €**
Cambio gas Natural	**:60 €**

Referencia	**:FRT600GJ**
Válvulas	**:2**
Quemadores	**:2**
Potencia	**:8,2 Kw**
Tipo de gas	**:butano/propano**
Medida útil	**:590x500 mm**
Medidas	**:600x650x350+130 mm**
Peso	**:43 Kg**
Precio	**:722 €**
Cambio gas Natural	**:80 €**

FRY-TOP

Mejores prestaciones y mas potencia

Rápidos y de altas capacidades, los nuevos fry-top mejoran el diseño y la potencia para optimizar el tiempo y el resultado.

Datos técnicos

Fry-top de cromoduro a gas

Encendido de gas piezoeléctrico.
Dotado de llama piloto y termopar de seguridad.
Regulador de temperatura.
Superficie de trabajo de 20 mm de grosor, con baño de cromo duro de 50 micras.
Peto anti-salpicaduras en los tres lados y canaleta frontal con cajón recoge grasas extraible dentro del mueble.
Modelo FTG70MBJ parte derecha del plato rayada.

LUXURY SERIES
730

GAS

Referencia	:FTG30MBJ
Válvulas	:1
Quemadores	:1
Potencia	:4,8 Kw
Tipo de gas	:butano/propano
Medida útil	:335x500 mm
Medidas exteriores	:400x730x850+70 mm
Peso	:58 Kg
Precio	:1018 €
Cambio gas Natural	:80 €

Referencia	:FTG70MBJ
Válvulas	:2
Quemadores	:2
Potencia	:9,6 Kw
Tipo de gas	:butano/propano
Medida útil lisa	:515x500 mm
Medida útil rayada	:220x500 mm
Medidas exteriores	:800x730x850+70 mm
Peso	:81 Kg
Precio	:1593 €
Cambio gas Natural	:120 €

FRY-TOP

Mas bonito y mucho mas potente

El fry-top de la serie 900 presenta un nuevo diseño y ofrece mas potencia para obtener resultados perfectos en tiempos mas rápidos.

Datos técnicos

Fry-top de cromoduro a gas

Encendido de gas piezoeléctrico.
Dotado de llama piloto y termopar de seguridad.
Regulador de temperatura.
Superficie de trabajo de 20 mm de grosor, con baño de cromo duro de 50 micras.
Peto anti-salpicaduras en los tres lados y canaleta frontal con cajón recoge grasas extraible dentro del mueble.
Parte derecha del plato rayada.

LUXURY SERIES
900

GAS

Referencia	**:FTGMBS9J**
Válvulas	**:2**
Quemadores	**:2**
Potencia	**:9,6 Kw**
Tipo de gas	**:butano/propano**
Medida útil lisa	**:380x480 mm**
Medida útil rayada	**:230x480 mm**
Medidas exteriores	**:800x900x850+70 mm**
Peso	**:148 Kg**
Precio	**:1752 €**
Cambio gas Natural	**:80 €**

TARIFA DE PRECIOS FINAL

FRY-TOP CON MUEBLE MARCA FAINCA HR

DISPONEMOS DE TODOS LOS PRODUCTOS DEL CATALOGO DE LA MARCA FAINCA HR, A CONTINUACION LES OFRECEMOS UN LOTE DE ELLOS, PARA CUALQUIER OTRO PRODUCTO RELACIONADO CON LA MARCA CONSULTAR CON NUESTROS COMERCIALES

- Permiten la preparación rápida de alimentos.
- Cajón recogegrasa extraíble en la parte frontal.
- Palastro de 15 mm. de espesor en acero rectificado o cromo.
- Cuerpo en acero inoxidable AISI 304.
- Termopar de seguridad.
- Cada quemador dispone de encendido automático.
- Patas de acero inoxidable regulables en altura.
- Palastro soldado por la parte superior.
- Todos los quemadores incorporan llama piloto.
- Con puertas opcionales.
- Incluye válvula termostática en modelos de cromo.
- Líneas rectas para facilitar la limpieza.
- Encimera de acero inoxidable AISI 304 espesor 1,5 mm.

FRY-TOP CON MUEBLE A GAS HR

Valvulas:	2
Quemadores:	2
Potencia:	10 Kw
Tipo de gas:	butano/propano
Medidas exteriores:	600x750x945 mm
Peso:	90 Kg

Opcion de cambio a gas natural +80 €

CODIGO **FT7506E**

PRECIO: 1540 €

TARIFA DE PRECIOS FINAL

HORNOS DE CONVECCION MARCA FM

DISPONEMOS DE TODOS LOS PRODUCTOS DEL CATALOGO DE LA MARCA FM, A CONTINUACION LES OFRECEMOS UN LOTE DE ELLOS, PARA CUALQUIER OTRO PRODUCTO RELACIONADO CON LA MARCA CONSULTAR CON NUESTROS COMERCIALES

SERIE **ST COMPACT**

HOSTELERÍA

SERIE **ST GASTRO**

GASTRONOMÍA

SERIE **ST BAKERY**

PANADERÍA

SERIE **RX**

PANADERÍA

SERIE **STR**

GASTRONOMIA & PANADERIA

TARIFA FINAL

Cod: STC-411-E

EQUIPAMIENTO

- *Sistema de control con display digital*
- *Inversor de giro*
- *Alarma fin de ciclo*
- *Sensor de puerta*
- *Termostato de seguridad*
- *Lampara interior LED*
- *Conexión agua 3/4*
- *Motor de doble velocidad*
- *Pulsador para vaporización directa*
- *Vidrio abatible para fácil limpieza*

FUNCIONES

- *Humedad regulable 0/100%*
- *Temporizador 0/120 minutos*
- *Modo contínuo*
- *Capacidad para bandejas 600x400*
- *Control de tiro manual*

CARACTERÍSTICAS TÉCNICAS

Potencia eléctrica	5.700W
Temperatura maxima	250°C
Peso	59kg
Voltaje	400V-50/60Hz
Tipo conexión	Trifásico 3F+N+T
Dimensiones internas	(An)385x(F)560x(Al)302mm
Dimensiones externas	(An)530x(F)795x(Al)580mm

CAPACIDAD

8 bandejas GN1/1 (profundidad 20mm)

4 bandejas GN1/1 (profundidad 40mm)

3 bandejas GN1/1 (profundidad 65mm)

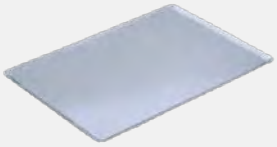

Posición bandeja longitudinal

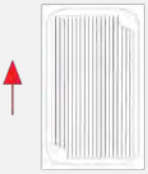

PRECIO: 2890 €

TARIFA FINAL

Cod: STC-611-V5-W

- *Cambio apertura puerta:* **380€**

EQUIPAMIENTO

- *Sistema de control digital*
- *Alarma fin de ciclo*
- *Sensor puerta*
- *Lampara interior LED*
- *Conexión agua 3/4*
- *Vidrio abatible para limpieza*
- *Inversor de giro*
- *Puerto USB*
- *Multinivel*

FUNCIONES

- *Clima control-humedad regulable*
- *Velocidad regulable porcentual*
- *Steam control-tiro programable*
- *99 programas con 6 fases de cocción*
- *Modos de cocción calor seco/vapor/mixto*
- *Regeneración/Mantenimiento*
- *Recetario con fotografías personalizable*
- *Multicook/All on time*

CARACTERÍSTICAS TÉCNICAS

Potencia eléctrica	7.200W
Temperatura maxima	270ºC
Peso	68kg
Voltaje	400V-50/60Hz
Tipo conexión	Trifásico 3F+N+T
Dimensiones internas	(An)560x(F)385x(Al)385mm
Dimensiones externas	(An)720x(F)620x(Al)665mm
Lavado automático	de serie
Sonda pincho	de serie

CAPACIDAD

11 bandejas GN1/1 (profundidad 20mm)

6 bandejas GN1/1 (profundidad 40mm)

4 bandejas GN1/1 (profundidad 65mm)

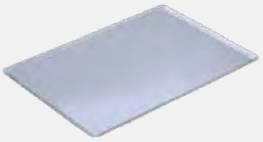

Posición bandeja transversal

PRECIO: 4551 €

TARIFA FINAL

Cod: STC-1011-EW

EQUIPAMIENTO

- *Sistema de control con display digital*
- *Inversor de giro*
- *Alarma fin de ciclo*
- *Sensor de puerta*
- *Termostato de seguridad*
- *Lampara interior LED*
- *Conexión agua 3/4*
- *Motor de doble velocidad*
- *Pulsador para vaporización directa*
- *Vidrio abatible para fácil limpieza*

FUNCIONES

- *Humedad regulable 0/100%*
- *Temporizador 0/120 minutos*
- *Modo contínuo*
- *Capacidad para bandejas 600x400*
- *Control de tiro manual*

CARACTERÍSTICAS TÉCNICAS

Potencia eléctrica	11.400W
Temperatura maxima	250°C
Peso	95kg
Voltaje	400V-50/60Hz
Tipo conexión	Trifásico 3F+N+T
Dimensiones internas	(An)560x(F)385x(Al)605mm
Dimensiones externas	(An)720x(F)620x(Al)885mm

CAPACIDAD

19 bandejas GN1/1 (profundidad 20mm)

10 bandejas GN1/1 (profundidad 40mm)

6 bandejas GN1/1 (profundidad 65mm)

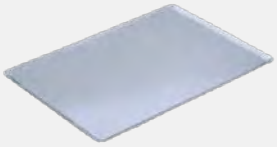

Posición bandeja transversal

PRECIO: 3717 €

TARIFA FINAL

Cod: STG-71-M

EQUIPAMIENTO

- *Sistema con panel de control manual*
- *Alarma fin de ciclo*
- *Micro de puerta*
- *Termostato de seguridad*
- *Lampara interior LED*
- *Conexión agua 3/4*
- *Vidrio abatible para fácil limpieza*
- *Capacidad para bandejas G/N*

FUNCIONES

- *Facilidad de uso*
- *Humedad regulable 0/100%*
- *Temporizador 0/120 minutos*
- *Modo contínuo*
- *Control de tiro manual*

CARACTERÍSTICAS TÉCNICAS

Potencia eléctrica	10.200W
Temperatura maxima	250°C
Peso	78kg
Voltaje	400V- 50/60Hz
Tipo conexión	Trifásica 3F+N+T
Dimensiones internas	(An)620x(F)405x(Al)545mm
Dimensiones externas	(An)790x(F)760x(Al)825mm

CAPACIDAD

7 bandejas GN1/1

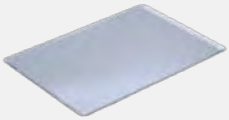

Posición bandeja transversal

Distancia entre bandejas

PRECIO: 3173 €

TARIFA FINAL

Cod: STG-111-V7

- *Cambio apertura puerta:*

EQUIPAMIENTO

- *Sistema de control digital*
- *Alarma fin de ciclo*
- *Sensor puerta*
- *Lampara interior LED*
- *Conexión agua 3/4*
- *Vidrio abatible para limpieza*
- *Inversor de giro*
- *Puerto USB*
- *Multinivel*

FUNCIONES

- *Clima control-humedad regulable*
- *Velocidad regulable porcentual*
- *Steam control-tiro programable*
- *99 programas con 6 fases de cocción*
- *Conector sonda extraible/vacío/multipunto*
- *Modos de cocción calor seco/vapor/mixto*
- *Regeneración/Mantenimiento*
- *Recetario con fotografías personalizable*
- *Multicook/All on time*
- *Enfriamiento/Precalentamiento*

CARACTERÍSTICAS TÉCNICAS

Potencia eléctrica	18.500W
Temperatura maxima	270°C
Peso	106Kg
Voltaje	400V- 3L+N-50/60Hz
Tipo conexión	Trifásica 3F+N+T
Dimensiones internas	(An)620x(F)402x(Al)810mm
Dimensiones externas	(An)788x(F)757x(Al)1090mm
Lavado automático	de serie
Sonda pincho	de serie

CAPACIDAD

11 bandejas GN1/1

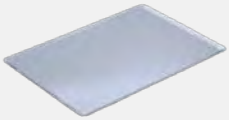

Posición bandeja transversal

Distancia entre bandejas

65mm

PRECIO: 6177 €

TARIFA FINAL

Cod: STG-111-M-GAS

EQUIPAMIENTO

- *Sistema con panel de control manual*
- *Alarma fin de ciclo*
- *Micro de puerta*
- *Termostato de seguridad*
- *Lampara interior LED*
- *Conexión agua 3/4*
- *Vidrio abatible para fácil limpieza*
- *Capacidad para bandejas G/N*
- *Sistema quemador Premix*

FUNCIONES

- *Facilidad de uso*
- *Humedad regulable 0/100%*
- *Temporizador 0/120 minutos*
- *Modo contínuo*
- *Control de tiro manual*

CARACTERÍSTICAS TÉCNICAS

Potencia eléctrica	650W
Potencia gas	20kW-17200kcal/h
Temperatura maxima	250°C
Peso	140kg
Voltaje	230V- 50/60Hz
Tipo conexión	Schuko monofásico
Dimensiones internas	(An)620x(F)405x(Al)810mm
Dimensiones externas	(An)790x(F)900x(Al)1090mm

CAPACIDAD

11 bandejas GN1/1

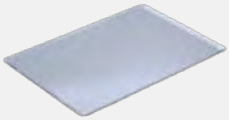

Posición bandeja transversal

Distancia entre bandejas

65mm

PRECIO: 5823 €

TARIFA FINAL

Cod: STG-72-V7

- Cambio apertura puerta:

EQUIPAMIENTO

- *Sistema de control digital*
- *Alarma fin de ciclo*
- *Sensor puerta*
- *Lampara interior LED*
- *Conexión agua 3/4*
- *Vidrio abatible para limpieza*
- *Inversor de giro*
- *Puerto USB*
- *Multinivel*

FUNCIONES

- *Clima control-humedad regulable*
- *Velocidad regulable porcentual*
- *Steam control-tiro programable*
- *99 programas con 6 fases de cocción*
- *Conector sonda extraible/vacío/multipunto*
- *Modos de cocción calor seco/vapor/mixto*
- *Regeneración/Mantenimiento*
- *Recetario con fotografías personalizable*
- *Multicook/All on time*
- *Enfriamiento/Precalentamiento*

CARACTERÍSTICAS TÉCNICAS

Potencia eléctrica	14.200W
Temperatura maxima	270°C
Peso	120Kg
Voltaje	400V-50/60Hz
Tipo conexión	Trifásica 3F+N+T
Dimensiones internas	(An)620x(F)730x(Al)545mm
Dimensiones externas	(An)790x(F)1085x(Al)825mm
Lavado automático	de serie
Sonda pincho	de serie

CAPACIDAD

7 bandejas GN2/1

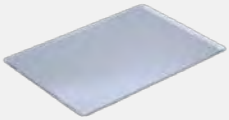

Posición bandeja longitudinal

Distancia entre bandejas

65mm

PRECIO: 6445 €

TARIFA FINAL

Cod: STG-201-V7-T

- *Cambio apertura puerta:*

EQUIPAMIENTO

- *Sistema de control digital*
- *Alarma fin de ciclo*
- *Sensor puerta*
- *Lampara interior LED*
- *Conexión agua 3/4*
- *Vidrio abatible para limpieza*
- *Inversor de giro*
- *Puerto USB*
- *Multinivel*

FUNCIONES

- *Clima control-humedad regulable*
- *Velocidad regulable porcentual*
- *Steam control-tiro programable*
- *99 programas con 6 fases de cocción*
- *Conector sonda extraible/vacío/multipunto*
- *Modos de cocción calor seco/vapor/mixto*
- *Regeneración/Mantenimiento*
- *Recetario con fotografías personalizable*
- *Multicook/All on time*
- *Enfriamiento/Precalentamiento*

CARACTERÍSTICAS TÉCNICAS

Potencia eléctrica	26.250W
Temperatura maxima	250°C
Peso	250Kg
Voltaje	400V-50/60Hz
Tipo conexión	Trifásica 3F+N+T
Dimensiones internas	(An)700x(F)500x(Al)1480mm
Dimensiones externas	(An)880x(F)960x(Al)1865mm
Lavado automático	de serie
Sonda pincho	de serie
Carro extraible	de serie

CAPACIDAD

20 bandejas GN1/1

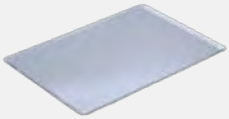

Posición bandeja transversal

Distancia entre bandejas

65mm

PRECIO: 12454 €

TARIFA FINAL

Cod: STB-606-M

EQUIPAMIENTO

- *Sistema con panel de control manual*
- *Alarma fin de ciclo*
- *Micro de puerta*
- *Termostato de seguridad*
- *Lampara interior LED*
- *Conexión agua 3/4*
- *Vidrio abatible para fácil limpieza*
- *Capacidad para bandejas G/N y 600x400m*

FUNCIONES

- *Facilidad de uso*
- *Humedad regulable 0/100%*
- *Temporizador 0/120 minutos*
- *Modo contínuo*
- *Control de tiro manual*

CARACTERÍSTICAS TÉCNICAS

Potencia eléctrica	10.200W
Temperatura maxima	250°C
Peso	108kg
Voltaje	400V- 50/60Hz
Tipo conexión	Trifásica 3F+N+T
Dimensiones internas	(An)620x(F)405x(Al)545mm
Dimensiones externas	(An)790x(F)760x(Al)825mm

CAPACIDAD

6 bandejas GN1/1 - 600x400

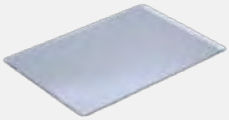

Posición bandeja transversal

Distancia entre bandejas

80mm

PRECIO: 3339 €

TARIFA FINAL

Cod: STB-606-M GAS

EQUIPAMIENTO

- *Sistema con panel de control manual*
- *Alarma fin de ciclo*
- *Micro de puerta*
- *Termostato de seguridad*
- *Lampara interior LED*
- *Conexión agua 3/4*
- *Vidrio abatible para fácil limpieza*
- *Capacidad para bandejas G/N*
- *Sistema quemador Premix*

FUNCIONES

- *Facilidad de uso*
- *Humedad regulable 0/100%*
- *Temporizador 0/120 minutos*
- *Modo contínuo*
- *Control de tiro manual*

CARACTERÍSTICAS TÉCNICAS

Potencia eléctrica	650W
Potencia gas	14kW-12040kcal/h
Temperatura maxima	250°C
Peso	130kg
Voltaje	230V- 50/60Hz
Tipo conexión	Schuko monofásico
Dimensiones internas	(An)710x(F)500x(Al)550mm
Dimensiones externas	(An)880x(F)935x(Al)835mm

CAPACIDAD

6 bandejas GN1/1 - 600x400

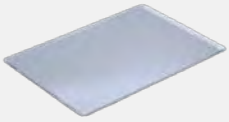

Posición bandeja transversal

Distancia entre bandejas

80mm

PRECIO: 5799 €

TARIFA FINAL

Cod: STB-610-V7 GAS

- *Cambio apertura puerta:*

EQUIPAMIENTO

- *Sistema de control digital*
- *Alarma fin de ciclo*
- *Sensor puerta*
- *Lampara interior LED*
- *Conexión agua 3/4*
- *Vidrio abatible para limpieza*
- *Inversor de giro*
- *Puerto USB*
- *Multinivel*
- *Sistema quemador Premix*

FUNCIONES

- *Clima control-humedad regulable*
- *Velocidad regulable porcentual*
- *Steam control-tiro programable*
- *99 programas con 6 fases de cocción*
- *Modos de cocción calor seco/vapor/mixto*
- *Regeneración/Mantenimiento*
- *Recetario con fotografías personalizable*
- *Multicook/All on time*

CARACTERÍSTICAS TÉCNICAS

Potencia eléctrica	650W
Potencia gas	20kW-17.200kcal/h
Temperatura maxima	270°C
Peso	150kg
Voltaje	230V-50/60Hz
Tipo conexión	Schuko monofásico
Dimensiones internas	(An)710x(F)500x(Al)875mm
Dimensiones externas	(An)880x(F)935x(Al)1155mm
Lavado automático	opcional
Sonda pincho	opcional

CAPACIDAD

10 bandejas GN1/1 - 600x400

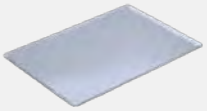

Posición bandeja transversal

Distancia entre bandejas

80mm

PRECIO: 8520 €

TARIFA FINAL

Cod: RX-304

CARACTERÍSTICAS TÉCNICAS	
Potencia eléctrica	3.100W
Temperatura maxima	250ºC
Peso	35kg
Voltaje	230V-50/60Hz
Tipo conexión	Schuko monofásico
Dimensiones internas	(An)450x(F)340x(Al)345mm
Dimensiones externas	(An)590x(F)675x(Al)540mm
Humidificador	**opcional**

EQUIPAMIENTO-FUNCIONES

- *Termostato de seguridad*
- *Temporizador 0-60 minutos*
- *Modo contínuo*
- *Dotación: 4 bandejas aluminio perforadas*

CAPACIDAD

4 bandejas 430x340

4 bandejas GN2/3

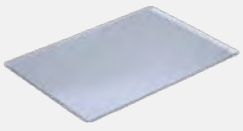

PRECIO: 645 €

TARIFA FINAL

Cod: RX-603

CARACTERÍSTICAS TÉCNICAS	
Potencia eléctrica	3.900W
Temperatura maxima	250ºC
Peso	45kg
Voltaje	230V-50/60Hz
Tipo conexión	Schuko monofásico
Dimensiones internas	(An)450x(F)470x(Al)285mm
Dimensiones externas	(An)820x(F)800x(Al)480mm
Humidificador	***opcional***

EQUIPAMIENTO-FUNCIONES

- *Alarma fin de ciclo*
- *Termostato de seguridad*
- *Temporizador 0-60 minutos*
- *Modo contínuo*
- *Lampara interior*
- *Micro de puerta*
- *Inversor de giro*
- *Dotación: 3 parrillas*

CAPACIDAD

3 bandejas 600x400

3 bandejas GN1/1

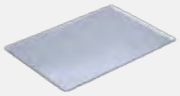

PRECIO: 1149 €

TARIFA FINAL

Cod: RX-604

CARACTERÍSTICAS TÉCNICAS

Potencia eléctrica	5.700W
Temperatura maxima	250ºC
Peso	52kg
Voltaje	400V-50/60Hz
Tipo conexión	Trifásica 3F+N+T
Dimensiones internas	(An)680x(F)470x(Al)365mm
Dimensiones externas	(An)820x(F)800x(Al)560mm
Humidificador	***opcional***
Cambio a monofásico	**opcional**

EQUIPAMIENTO-FUNCIONES

- *Alarma fin de ciclo*
- *Micro de puerta*
- *Termostato de seguridad*
- *Inversor de giro*
- *Lampara interior*
- *Temporizador 0/60 minutos*
- *Modo continuo*
- *Dotación: 4 parrillas*

CAPACIDAD

4 bandejas 600x400

4 bandejas GN1/1

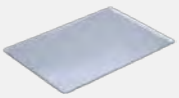

PRECIO: 1323 €

TARIFA FINAL

Cod: RX-604 PLUS

CARACTERÍSTICAS TÉCNICAS	
Potencia eléctrica	6.300W
Temperatura maxima	250ºC
Peso	55kg
Voltaje	400V-50/60Hz
Tipo conexión	Trifásica 3F+N+T
Dimensiones internas	(An)680x(F)470x(Al)365mm
Dimensiones externas	(An)820x(F)800x(Al)560mm
Humidificador	***opcional***
Cambio a monofásico	**opcional**

EQUIPAMIENTO-FUNCIONES

- *Alarma fin de ciclo*
- *Micro de puerta*
- *Termostato de seguridad*
- *Inversor de giro*
- *Lampara interior*
- *Temporizador 0/60 minutos*
- *Modo continuo*
- *Dotación: 4 parrillas*

CAPACIDAD

4 bandejas 600x400

4 bandejas GN1/1

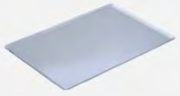

PRECIO: 1555 €

TARIFA FINAL

Cod: RXP-604

CARACTERÍSTICAS TÉCNICAS

Potencia eléctrica	3.800W
Temperatura maxima	250ºC
Peso	52kg
Voltaje	230V-50/60Hz
Tipo conexión	Schuko monofásico
Dimensiones internas	(An)620x(F)450x(Al)350mm
Dimensiones externas	(An)760x(F)760x(Al)545mm

EQUIPAMIENTO-FUNCIONES

- *Alarma fin de ciclo*
- *Micro de puerta*
- *Termostato de seguridad*
- *Lampara interior*
- *Temporizador 0/60 minutos*
- *Modo continuo*
- *Dotación: 4 parrillas*

CAPACIDAD

4 bandejas 600x400

4 bandejas GN1/1

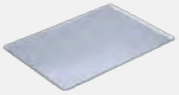

PRECIO: 1212 €

TARIFA FINAL

Cod: STR-106-V1

EQUIPAMIENTO

- *Sistema de control digital*
- *Alarma fin de ciclo*
- *Sensor puerta*
- *Lampara interior LED*
- *Conexión agua 3/4*
- *Vidrio abatible para limpieza*
- *Inversor de giro*
- *Puerto USB*

FUNCIONES

- *Clima control-humedad regulable*
- *Doble velocidad de motores*
- *Steam control-tiro programable*
- *99 programas con 6 fases de cocción*
- *Limpieza mediante pastilla doble acción*
- *Modos de cocción calor seco/vapor/mixto*
- *Regeneración/Mantenimiento*
- *Recetario*
- *Enfriamiento/Precalentamiento*

CARACTERÍSTICAS TÉCNICAS

Potencia eléctrica	9.200W
Temperatura maxima	250°C
Peso	81kg
Voltaje	400V-50/60Hz
Tipo conexión	Trifásica 3F+N+T
Dimensiones internas	(An)395x(F)590x(Al)480mm
Dimensiones externas	(An)720x(F)724x(Al)715mm
Sistema autolimpieza	de serie
Kit sonda extraible	opcional

CAPACIDAD

6 bandejas GN1/1

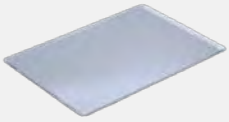

Posición bandeja transversal

Distancia entre bandejas

68mm

PRECIO: 3409 €

TARIFA FINAL

Cod: STR-106-M

- *Cambio apertura puerta:* **380€**

EQUIPAMIENTO

- *Sistema con panel de control manual*
- *Alarma fin de ciclo*
- *Micro de puerta*
- *Termostato de seguridad*
- *Lampara interior LED*
- *Conexión agua 3/4*
- *Vidrio abatible para fácil limpieza*
- *Capacidad para bandejas G/N*

FUNCIONES

- *Facilidad de uso*
- *Humedad regulable 0/100%*
- *Temporizador 0/120 minutos*
- *Modo contínuo*

CARACTERÍSTICAS TÉCNICAS

Potencia eléctrica	9.200W
Temperatura maxima	250°C
Peso	110kg
Voltaje	400V- 50/60Hz
Tipo conexión	Trifásica 3F+N+T
Dimensiones internas	(An)395x(F)590x(Al)480mm
Dimensiones externas	(An)720x(F)724x(Al)715mm

CAPACIDAD

6 bandejas GN1/1

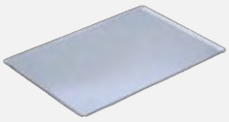

Posición bandeja longitudinal

Distancia entre bandejas

68mm

PRECIO: 2488 €

TARIFA FINAL

Cod: STR-610-V1

- *Cambio apertura puerta:*

EQUIPAMIENTO

- *Sistema de control digital*
- *Alarma fin de ciclo*
- *Sensor puerta*
- *Lampara interior LED*
- *Conexión agua 3/4*
- *Vidrio abatible para limpieza*
- *Inversor de giro*
- *Puerto USB*

FUNCIONES

- *Clima control-humedad regulable*
- *Doble velocidad de motores*
- *Steam control-tiro programable*
- *99 programas con 6 fases de cocción*
- *Limpieza mediante pastilla doble acción*
- *Modos de cocción calor seco/vapor/mixto*
- *Regeneración/Mantenimiento*
- *Recetario*
- *Enfriamiento/Precalentamiento*

CARACTERÍSTICAS TÉCNICAS

Potencia eléctrica	13.650
Temperatura maxima	250°C
Peso	142kg
Voltaje	400V-50/60Hz
Tipo conexión	Trifásica 3F+N+T
Dimensiones internas	(An)490x(F)655x(Al)935mm
Dimensiones externas	(An)815x(F)793x(Al)1170mm
Sistema autolimpieza	de serie
Kit sonda extraible	opcional

CAPACIDAD

10 bandejas 600x400mm - GN1/1

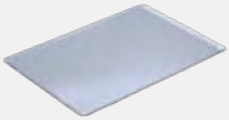

Posición bandeja transversal

Distancia entre bandejas

80mm

PRECIO: 5118 €

TARIFA FINAL

Cod: STR-610-M

- *Cambio apertura puerta:* **403 €**

EQUIPAMIENTO

- *Sistema con panel de control manual*
- *Alarma fin de ciclo*
- *Micro de puerta*
- *Termostato de seguridad*
- *Lampara interior LED*
- *Conexión agua 3/4*
- *Vidrio abatible para fácil limpieza*
- *Capacidad para bandejas G/N*

FUNCIONES

- *Facilidad de uso*
- *Humedad regulable 0/100%*
- *Temporizador 0/120 minutos*
- *Modo contínuo*

CARACTERÍSTICAS TÉCNICAS

Potencia eléctrica	13.650W
Temperatura maxima	250°C
Peso	156kg
Voltaje	400V-50/60Hz
Tipo conexión	Trifásica 3F+N+T
Dimensiones internas	(An)490x(F)655x(Al)935mm
Dimensiones externas	(An)815x(F)793x(Al)1170mm

CAPACIDAD

10 bandejas 600x400mm - GN1/1

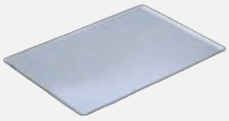

Posición bandeja longitudinal

Distancia entre bandejas

80mm

PRECIO: 4032 €

HORNO DE CONVECCION DE 10 BANDEJAS ELECTRICO

Datos técnicos

Horno de convección de 10 bandejas eléctrico:

- Panel de control LCD de pantalla táctil de 7 pulgadas.
- Opción de carga ilustrada del menú de alimentos a través de la memoria externa.
- 99 tipos diferentes de opciones de carga del programa.
- Opción de definición del nombre del alimento mediante pantalla táctil.
- Vaporera manual y periódica.
- Accesibilidad del usuario a través de pantalla táctil.
- Tiempo de cocción regulable.
- Temperatura de cocción ajustable entre 0°C y 300°C.
- Termostato de seguridad para protección contra sobrecalentamiento (360°C).
- El sistema PID proporciona calefacción sensible (relé SSR)
- Ducha retráctil.
- Ventilador de acero inoxidable de 2 velocidades.
- El ventilador de doble dirección proporciona una distribución homogénea del calor.
- Vidrio templado sellado con silicona.
- Cristal interior de fácil acceso para la limpieza.
- Sistema de interruptor de puerta.
- Cuerpo de acero inoxidable.

MAQUIMPORT

HCE10BEM

Voltaje	**:380v**
Potencia	**:15 Kw**
Capacidad	**:10 GN-1/1**
Medidas	**:1000x1000x1100 mm**
Peso	**:135 Kg**
Precio	**:3199 €**

TARIFA DE PRECIOS FINAL

HORNOS DE CONVECCION ELECTRICOS

Hornos de conveccion electricos

CODIGO	VOLTAJE	POTENCIA	BANDEJAS	MEDIDAS INTERNAS	MEDIDAS EXTERNAS	PRECIO
HC6BEOL	380v	7 Kw	6	445x740x820 mm	870x1200x970 mm	1.815 €
HC10BEOL	380v	14 Kw	10	445x740x1295 mm	870x1200x1450 mm	2.805 €

Características técnicas

Fabricados completamente de acero inoxidable.
Guías para bandejas de 600x400 mm y GN 520x320 mm.
Control de temperatura automático.
Protección para limites de temperatura
Dispone de humificador.
Dispone de iluminación interior.
Rango de temperatura +30°C / +300°C.

TARIFA DE PRECIOS FINAL

HORNOS DE CONVECCION A GAS

Hornos de conveccion a gas

CODIGO	VOLTAJE	POTENCIA	BANDEJAS	MEDIDAS INTERNAS	MEDIDAS EXTERNAS	PRECIO
HC6BGOL	380v	16,7 Kw	6	440x720x815 mm	870x1240x970 mm	2.365 €
HC10BGOL	380v	33,3 Kw	10	450x720xx1295 mm	870x1240x1435 mm	2.959 €

Características tecnicas

Fabricados completamente de acero inoxidable.
Guías para bandejas de 600x400 mm y GN 520x320 mm.
Control de temperatura automático.
Protección para limites de temperatura
Dispone de humificador.
Dispone de iluminación interior.
Rango de temperatura +30°C / +300°C.

Opcion de cambio a gas natural:
HC6BGOL +100 €
HC10BGOL +120 €

TARIFA DE PRECIOS FINAL

HORNOS DE CONVECCION

CE

Hornos de conveccion electricos

CODIGO	VOLTAJE	POTENCIA	BANDEJAS	TEMPERATURA	MEDIDAS	PRECIOS
HC6BEWE	380V	6 Kw	6	400°C	900x1300x900 mm	1.250 €
HC10BEWE	380V	10 Kw	10	400°C	900x1300x1470 mm	1.950 €

Fabricados completamente de acero inoxidable.
Guías para bandejas de 600x400 mm y GN 520x320 mm.
Control de temperatura automático.
Protección para limites de temperatura
Dispone de humificador.
Dispone de iluminacion interior.

TARIFA DE PRECIOS FINAL

HORNOS DE CONVECCION

HORNO DE CONVECCION DE 4 BANDEJAS ELECTRICO

Voltaje:	220 - 240V
Potencia:	5,4 Kw
Humificador:	Si
Bandejas:	4 - 600x400 mm
Grill:	Si
Medidas externas:	835x700x580 mm

CE

CODIGO **HC4B6040E**

PRECIO: 871 €

HORNO DE CONVECCION DE 4 BANDEJAS ELECTRICO

Voltaje:	220 - 240V
Potencia:	2,6 Kw
Humificador:	Si
Bandejas:	4
Grill:	Si
Medidas externas:	595x530x570 mm
Medidas internas:	460x380x360 mm

CE

CODIGO **HC4BE**

PRECIO: 515 €

TARIFA DE PRECIOS FINAL

HORNOS DE CONVECCION

HORNO DE CONVECCION DE 4 BANDEJAS ELECTRICO

Voltaje:	220v - 50 Hz
Potencia:	3,15 Kw
Temperatura:	50°C - 350°C
Guias para bandejas:	4
Medidas:	680x650x620 mm
Peso:	45 Kg

CE

CODIGO **HC4B-FS**

PRECIO: 550 €

HORNO DE CONVECCION DE 5 BANDEJAS ELECTRICO

Voltaje:	220v - 50 Hz
Potencia:	6,8 Kw
Temperatura:	50°C - 350°C
Guias para bandejas:	5 - 600x400 mm
Medidas:	880x800x600 mm
Peso:	45 Kg

CE

CODIGO **HC5B-FS**

PRECIO: 910 €

ITALFORNI

HORNOS DE PIZZA ELÉCTRICOS

Modelos TKA y TKB

- Hornos eléctricos para pizzería en versión de acero inoxidable.
- Camara de cocción en chapa de acero aluminizada.
- Piso de cocción refractario.
- Puertas compensadas.
- Salida de vapor.
- 450°C de temperatura máxima de cocción.
- Aislamiento térmico garantizado.
- Resistencias blindadas de acero inoxidable.
- Regulación electrónica separada temperaturas de suelo y del techo.
- Puertas con ventana de vidrio templado.
- Lampara halogenas de alta resistencia y capacidad de luz.
- Panel de control electromecánico.

Certificación
SANITATION LISTED

Resistencias blindadas de acero

Piso de cocción refractario

Panel de control electromecánico, con regulación electrónica separada, temperatura de suelo y de techo

Lampara halogenas de alta resistencia y capacidad de luz

Salida de vapor

ITALFORNI

HORNOS DE PIZZA ELÉCTRICOS

SIMPLES

TKA1-I

Dimensiones Internas
An660xFon660xAlt150 mm

4 Pizzas Ø33 cm

TKB1-I

Dimensiones Internas
An660xFon990xAlt150 mm

6 Pizzas Ø33 cm

TKC1-I

Dimensiones Internas
An990xFon990xAlt150 mm

9 Pizzas Ø33 cm

TKD1-I

Dimensiones Internas
An990xFon660xAlt150 mm

6 Pizzas Ø33 cm

DOBLES

TKA2-I

Dimensiones Internas
An660xFon660xAlt150 mm

4+4 Pizzas Ø33 cm

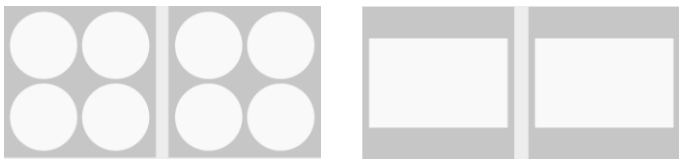

TKB2-I

Dimensiones Internas
An660xFon990xAlt150 mm

6+6 Pizzas Ø33 cm

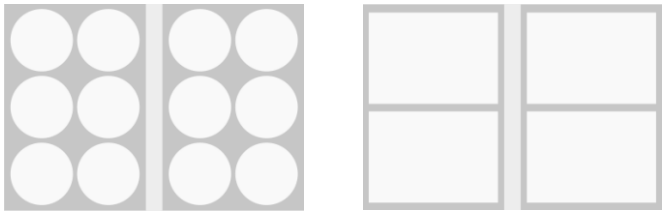

TKC2-I

Dimensiones Internas
An990xFon990xAlt150 mm

9+9 Pizzas Ø33 cm

TKD2-I

Dimensiones Internas
An990xFon660xAlt150 mm

6+6 Pizzas Ø33 cm

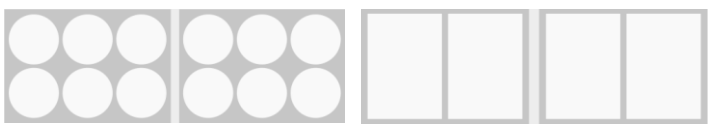

HORNOS DE PIZZA ELÉCTRICOS

ITALFORNI

Modelos TKC y TKD

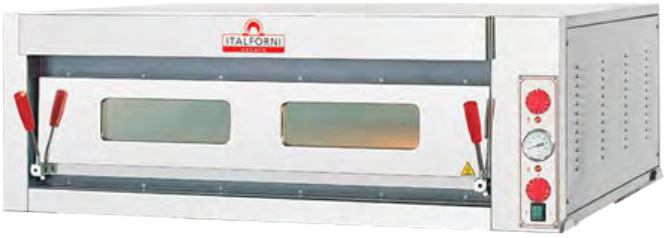

Código	Voltaje	Potencia de arranque	Potencia de trabajo	Temperatura	Nº de pizzas Ø33 cm	Medidas externas	Peso	Precio
TKA1-I	400V 50 Hz	4,5 kW	2,8 kW	0 - 450°C	4	910x840x430 mm	76 Kg	1344 €
TKA2-I	400V 50 Hz	9 kW	4,5 kW	0 - 450°C	4+4	910x840x700 mm	122 Kg	1998 €
TKB1-I	400V 50 Hz	6,5 kW	3,8 kW	0 - 450°C	6	910x1170x430 mm	109 Kg	1761 €
TKB2-I	400V 50 Hz	13 kW	6,6 kW	0 - 450°C	6+6	910x1170x700 mm	162 Kg	2770 €
TKC1-I	400V 50 Hz	9,6 kW	4,8 kW	0 - 450°C	9	1240x1170x430 mm	120 Kg	2089 €
TKC2-I	400V 50 Hz	19 kW	9,5 kW	0 - 450°C	9+9	1240x1170x70 mm	190 Kg	3384 €
TKD1-I	400V 50 Hz	6,5 kW	3,8 kW	0 - 450°C	6	1240x940x430 mm	110 Kg	1779 €
TKD2-I	400V 50 Hz	13 kW	6,5 kW	0 - 450°C	6+6	1240x940x700 mm	165 Kg	2917 €

SKA1-I
SKA2-I

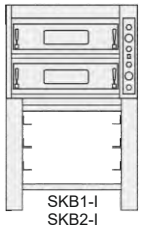
SKB1-I
SKB2-I

SKC1-I
SKC2-I

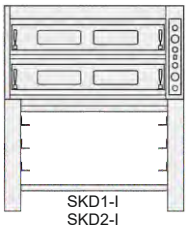
SKD1-I
SKD2-I

SOPORTES

Código	Adaptacion	Medidas generales	Peso	Precio
SKA1-SKA2	TKA1-I / TKA2-I	920x800x860 mm	26 Kg	350 €
SKB1-SKB2	TKB1-I / TKB2-I	920x1130x860 mm	28 Kg	382 €
SKC1-SKC2	TKC1-I / TKC2-I	1250x1130x860 mm	29 Kg	451 €
SKD1-SKD2	TKD1-I / TKD2-1	1250x900x860 mm	28 Kg	382 €

HORNOS DE PIZZA A GAS

EGA-I

EGB-I

- Hornos a gas para pizzería, con camara de cocción en chapa de acero aluminizada.
- Piso de cocción refractario.
- Puertas compensadas.
- Salida de vapor.
- 450°C de temperatura máxima de cocción.
- Aislamiento térmico garantizado.
- Quemadores atmosféricos con válvulas de seguridad colocadas debajo de la superficie de cocción.
- Puertas con ventana de vidrio templado.
- Lamparas halogenas de alta resistencia capacidad de luz.
- Panel de control electromecánico.

Certificación
SANITATION LISTED

Panel de control electromecánico

Piso de cocción refractario

Lampara halogenas de alta resistencia y capacidad de luz

Salida de vapor

EGC-I

HORNOS DE PIZZA A GAS

ITALFORNI

Código	Voltaje	Potencia de arranque	Potencia de trabajo	Temperatura	Nº de pizzas Ø30 cm	Medidas externas	Peso	Precio
EGA-I	220V 50 Hz	1200 Kcal	6500 Kcal	0 - 450°C	4	960x1050x520 mm	120 Kg	2913 €
EGB-I	220V 50 Hz	16300 Kcal	8500 Kcal	0 - 450°C	6	960x1350x520 mm	150 Kg	3373 €
EGC-I	200V 50 Hz	24000 Kcal	12500 Kcal	0 - 450°C	12	1600x1420x520 mm	240 Kg	5331 €

Opción de cambio a gas natural +100 €

SIMPLES

EGA-I

Dimensiones Internas
An610xFon640xAlt150 mm

4 Pizzas Ø30 cm

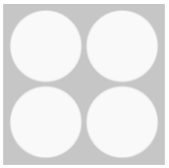

EGB-I

Dimensiones Internas
An610xFon940xAlt150 mm

6 Pizzas Ø30 cm

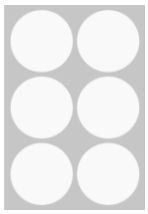

EGC-I

Dimensiones Internas
An1230xFon930xAlt150 mm

12 Pizzas Ø30 cm

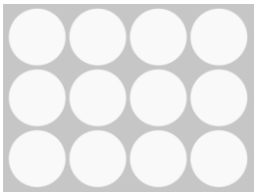

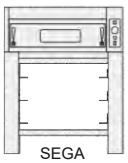
SEGA

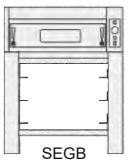
SEGB

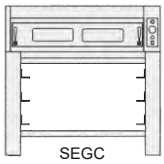
SEGC

SOPORTES

Código	Adaptación	Medidas generales	Peso	Precio
SEGA	EGA-I	970x740x860 mm	25 Kg	350 €
SEGB	EGB-I	970x1040x860 mm	26 Kg	373 €
SEGC	EGC-I	1600x1040x860 mm	50 Kg	420 €

MAQUIMPORT

WOODFIRED OVENS

El conocimiento empieza en el asombro...

Horno Rotatorio a gas y leña

Solo Adaptable para operar con madera

Ø 300 mm 6 pizza

Piedra base giratoria

Codigo	Descripcion	Dimension	Peso	m³	Kw	Capacidad	Precio
HPGYLBR6X30EM	HORNO DE PIZZA ROTATORIO A GAS Y LEÑA	1650x1705x1970 mm	865 Kg	5.54 m³	41.20 Kw	Ø 300 mm - 6 Pizzas	8500 €

ESPECIFICACIONES TECNICAS

- - Tiempo de cocción regulable e indicador digital.
- - Temperatura de cocción regulable entre 0/400 °C
- - 220V 50/60Hz. Potencia de funcionamiento.
- - Adaptable a LPG o GN.
- - Adaptable para funcionar con gas o leña.
- - Alto interior: 515 mm
- - Diámetro interno de la piedra: 1000 mm
- - Dimensión puerta: 650x270 mm
- - Rápido y mejor proceso de cocción a través de la estabilidad térmica.
- - Calefacción termostática.
- - La bancada giratoria proporciona una cocción homogénea.
- - Placa de cocción de material refractario.
- - Depósito interior de piedra.

CONSUMO DE GAS

- Consumo de gas natural (ng): 4,35 m^3/h
- Consumo de gas butano/propano (lpg): 3,72 kg/h

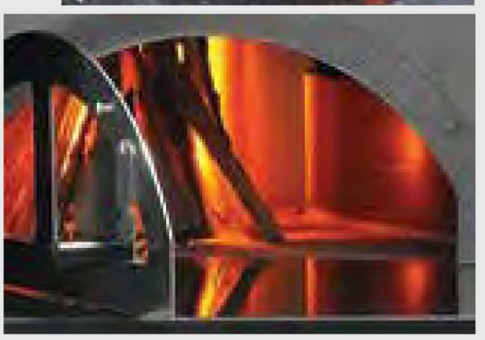

Opción de cambio a gas natural +200 €

HORNO ROTATORIO DE PIEDRA PARA PIZZA ELÉCTRICO

MAQUIMPORT

WOODFIRED OVENS

Dimensiones	
Ancho	1200 mm
Profundidad	1368 mm
Altura	2000 mm
Volumen	3,32 m³
Peso	330 Kg
Dimensiones internas	
Diámetro	Ø 1000 mm
Alto interno	170 mm
Medidas de la puerta	500x140 mm
Detalles	
Tipo de dispositivo	eléctrico
Numero de cámaras	1
Pizzas por camara	6
Para pizzas con	Ø 300 mm
Pizzas por hora	75
Tipo de cocción	
Tipo de calefacción	circulación de aire
Temperatura hasta	400˚C
Requisitos de energía	
Potencia	16 Kw
Voltaje	380v
Frecuencia	50 Hz
Referencia	HRPPEEMP
Precio	5.907 €

CE

MADE IN EUROPE

HORNO ROTATORIO DE PIEDRA PARA PIZZA ELÉCTRICO

- Panel de control LCD con pantalla táctil de 4.3".

- Opción ilustrada de carga del menú a través de la memoria externa.

- 99 programas de cocción diferentes.

- Opción de definición del nombre del programa a través de la pantalla táctil.

- Accesibilidad manual del usuario a través de la pantalla táctil.

- Tiempo de cocción ajustable.

- Termostato de seguridad para protección contra sobrecalentamiento (450 ˚ C).

- El sistema PID proporciona calefacción sensible (relé SSR).

- La bancada giratoria proporciona una cocción homogénea.

- Bandeja para hornear hecha con material refractario.

- Depósito interno de acero inoxidable.

- Indicador digital de temperatura interior.

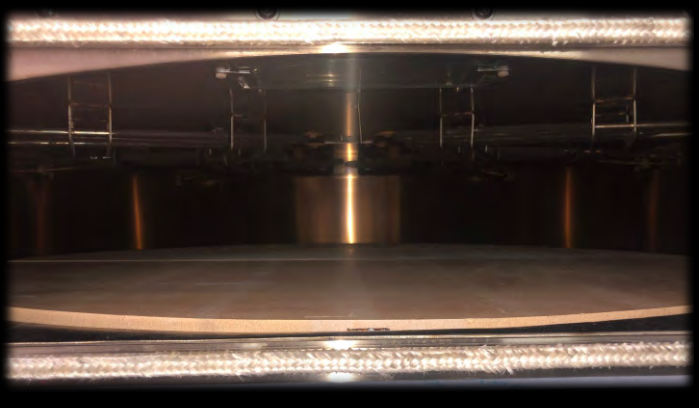

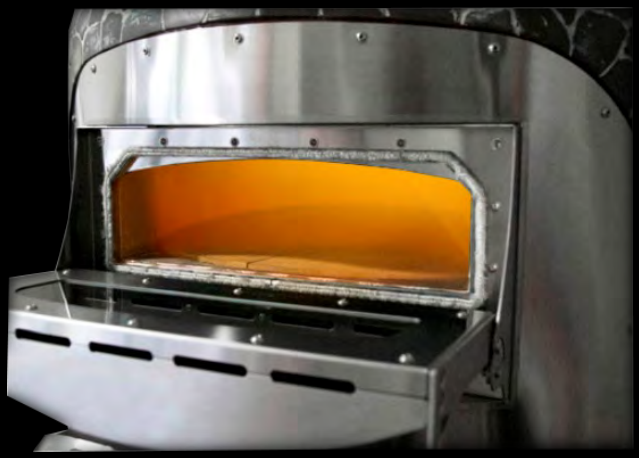

HORNO DE PIEDRA PARA PIZZA A GAS

- Panel de control analogico.

- Temperatura de cocción ajustable.

- Termostato de seguridad para protección contra sobrecalentamiento (450 ˚ C).

- Adaptable a LPG (butano/propano).

- Calefacción termostática.

- Bandeja para hornear hecha con material refractario.

- Depósito interior de piedra.

- Luz flexible en la puerta.

MAQUIMPORT

WOOD FIRED OVENS

MADE IN EUROPE

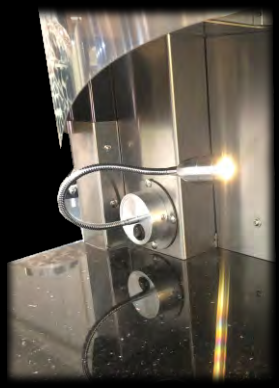

CE

HORNO DE PIEDRA PARA PIZZA A GAS

Dimensiones	
Ancho	1482 mm
Profundidad	1720 mm
Altura	1835 mm
Volumen	4,67 m³
Peso	800 Kg

Dimensiones internas	
Diámetro	Ø 1200 mm
Alto interno	450 mm
Medidas de la puerta	500x235 mm

Detalles	
Tipo de dispositivo	butano/propano
Numero de cámaras	1
Pizzas por camara	9
Para pizzas con	Ø 300 mm
Pizzas por hora	130

Tipo de cocción	
Tipo de calefacción	circulación de aire
Temperatura hasta	400˚C

Requisitos de energía	
Potencia	28,7 Kw
Voltaje	220v
Frecuencia	50 Hz

Referencia	HNRPGEMP
Precio	5.999 €

Opción de cambio a gas natural +200 €

HORNO ROTATORIO DE PIEDRA PARA PIZZA A GAS

MAQUIMPORT

WOOD FIRED OVENS

- Bandeja para hornear hecha con material refractario.

- Depósito interior de piedra.

- Luz flexible en la puerta.

- Panel de control LCD con pantalla táctil de 4.3 pulgadas.

- Temperatura de cocción ajustable.

- Termostato de seguridad para protección contra sobrecalentamiento (450 ˚ C).

- La bancada giratoria proporciona una cocción homogénea.

- Adaptable a NPG (gas natural).

- Calefacción termostática.

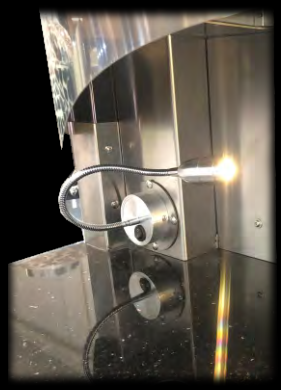

MADE IN EUROPE

CE

HORNO ROTATORIO DE PIEDRA PARA PIZZA A GAS

Dimensiones	
Ancho	1482 mm
Profundidad	1720 mm
Altura	1835 mm
Volumen	4,67 m³
Peso	800 Kg
Dimensiones internas	
Diámetro	Ø 1000 mm
Alto interno	450 mm
Medidas de la puerta	500x235 mm
Detalles	
Tipo de dispositivo	NPG (gas natural)
Numero de cámaras	1
Pizzas por camara	9
Para pizzas con	Ø 300 mm
Pizzas por hora	130
Tipo de cocción	
Tipo de calefacción	circulación de aire
Temperatura hasta	400˚C
Requisitos de energía	
Potencia	48 Kw
Voltaje	220v
Frecuencia	50 Hz
Referencia	HRPPGEMP
Precio	6.615 €

Opción de cambio a gas natural +200 €

HORNO DE PIZZA A GAS DE CUPULA PEQUEÑA

NEW

Color de la cúpula: ROJO

* Soporte y Horno se venden por separado

Codigo	Descripción	Diametro interior	Dimensiones	Peso	m³	Kw	Precio
HPGCUPPQREM	Horno de pizza a gas, de cúpula pequeña, de color rojo	Ø 600	755x815x1465 mm	114 Kg	0,47 m³	11 Kw	1190 €
SPHPCUPPQEM	Soporte para horno de pizza a gas, de cúpula pequeña		710x705x822 mm	26 Kg	0,41 m³		250 €

ESPECIFICACIONES TECNICAS

- Temperatura de cocción regulable entre 0/400 °C
- Diámetro interior de la piedra: 600 mm
- Alto interior: 265 mm
- Dimensión puerta: 360x200 mm
- Adaptable a GLP o GN.
- Depósito interno de acero inoxidable.
- Sistema de encendido del encendedor piezoeléctrico.
- Indicador manual de temperatura interior.
- Válvula de seguridad magnética.

Opción de cambio a gas natural +200 €

HORNO DE PIZZA A GAS

Datos técnicos

Horno de pizza a gas

- Adaptable gas butano o gas natural
- Temperatura de trabajo: 400 ° C.
- Quemadores superiores e inferiores independientes.
- Válvulas de seguridad de imán.
- Suelo de piedra especial.
- Horno de acero inoxidable en el interior.

HPGNSBEM

Potencia	:40 Kw
Medidas interiores	:1000x950 mm
Medidas exteriores	:1270x1500x770 mm
Peso	:270 Kg
Precio	:2022 €
Cambio gas natural	:150 €

Soporte opcional

- Estructura de acero inoxidable.
- Con dos baldas.

MAQUIMPORT

SPAPHNEM

Medidas	:1180x1080x930 mm
Peso	:75 Kg
Precio	:375 €

TARIFA DE PRECIOS FINAL

HORNOS DE PIZZA

HORNO DE PIZZA DOBLE ELECTRICO

Voltaje:	220v - 50 Hz
Potencia:	1,8 Kw
Temperatura:	50°C - 350°C
Medidas camara:	330x330x100 mm - x2
Medidas;	480x470x360 mm

CODIGO **HPDEXSFS**

PRECIO: 350 €

HORNO DE PIZZA SIMPLE ELECTRICO

Voltaje:	220v - 50 Hz
Potencia:	2 Kw
Temperatura:	50°C - 350°C
Medidas camara:	400x400x120 mm
Medidas:	560x570x280 mm
Peso:	24 Kg

CODIGO **HPSMINIFS**

PRECIO: 310 €

HORNO DE PIZZA DOBLE ELECTRICO

Voltaje:	220v - 50 Hz
Potencia:	3 Kw
Temperatura:	50°C - 350°C
Medidas camara:	400x400x120 mm - x2
Medidas:	560x570x440 mm
Peso:	33 Kg

CODIGO **HPDMINIFS**

PRECIO: 450 €

TARIFA DE PRECIOS FINAL

HORNOS DE PIZZA

HORNO DE PIZZA MINI ELECTRICO

Voltaje:	220v - 50 Hz
Potencia:	0,5 Kw
Temperatura:	50°C - 350°C
Medidas:	810x890x650 mm
Peso:	8 Kg

CE

CODIGO **HPEMINI-FS**

PRECIO: 265 €

TARIFA DE PRECIOS FINAL

HORNOS DE PIZZAS ELECTRICOS EUROPEOS

HPSETQI

HPDETQI

Hornos de pizza electricos

CODIGO	CAMARAS	NUMERO DE PIZZAS	DIAMETRO DE PIZZA (cm)	VOLTAJE	POTENCIA	MEDIDAS INTERIORES	MEDIDAS EXETRIORES	PRECIO
HPSETQI	1	4	30	380V	5 Kw	620x620x150 mm	870x820x430 mm	750 €
HPDETQI	2	8	30	380v	10 Kw	620x620x200 mm	930x880x780 mm	1.300 €

CAMBIO A MONOFASICO (220v) +80 €

Caracteristicas tecnicas

Producido a partir de una mezcla de materiales de minerales y metales de alta retención de calor, especialmente para una mejor cocción y ahorro de energía.
Cubierta refractaria cubierta cámara de cocción.
Conductos de ventilación para evacuación de vapor de cocción.
Toda la superficie de calentamiento está aislada con lana de roca concentrada.
Los elementos calefactores están fabricados en acero inoxidable de alta calidad.
Control del termostato entre 50 ° C - 500 ° C.

TARIFA DE PRECIOS FINAL

HORNOS DE PIZZAS ELECTRICOS

H4+4X33EOL

H4X33EOL

Hornos de pizza electricos

CODIGO	VOLTAJE	POTENCIA	CAMARAS	CAPACIDAD DE PIZZAS	DIAMETRO DE PIZZA	MEDIDAS INTERNAS	MEDIDAS EXTERNAS	PRECIO
H4X26EOL	220v	3,6 Kw	1	4	26 cm	525x515x190 mm	900x730x605 mm	407 €
H4+4X26EOL	220v	7,2 Kw	2	8	26 cm	525x515x190 mm	900x730x1250 mm	649 €
H4X33EOL	220v	4,8 Kw	1	4	33 cm	660x640x210 mm	1040x870x605 mm	649 €
H4+4X33EOL	380v	9,6 Kw	2	8	33 cm	660x640x210 mm	1040x870x1250 mm	1.221 €
H6X33EOL	220v	7,2 Kw	1	6	33 cm	1100x640x210 mm	1480x870x605 mm	781 €
H6+6X33EOL	380v	14,4 Kw	2	12	33 cm	1100x640x210 mm	1480x870x1250 mm	1.485 €

Caracteristicas tecnicas

Hechos de acero inoxidable exterior e interiormente.
Superficie de coccion de piedra refractaria.
Reguladores de temperatura.
Puerta de cristal de visulizacion interior con apertura abatible.
Aislado totalmente para ahorrar consumo y evitar la emision de calor al exterior.
Rango de temperatura +30°/+400°C.

TARIFA DE PRECIOS FINAL

HORNOS DE PIZZAS A GAS

H4+4X33GOL

H4X33GOL

Hornos de pizza a gas

CE

CODIGO	VOLTAJE	POTENCIA	CAMARAS	CAPACIDAD DE PIZZAS	DIAMETRO DE PIZZA	MEDIDAS INTERNAS	MEDIDAS EXTERNAS	PRECIO
H4X26GOL	220v	5,56 Kw	1	4	26 cm	525x490x235 mm	1010x750x680 mm	946 €
H4+4X26GOL	220v	8,33 Kw	2	8	26 cm	525x490x235 mm	1010x750x1500 mm	1.045 €
H4X33GOL	220v	5,56 Kw	1	4	33 cm	665x650x235 mm	1150x890x680 mm	1.430 €
H4+4X33GOL	220v	8,33 Kw	2	8	33 cm	665x650x235 mm	1150x890x1500 mm	2.035 €
H6X33GOL	220v	5,56 Kw	1	6	33 cm	1100x650x235 mm	1590x890x680 mm	1.551 €
H6+6X33GOL	220v	8,33 Kw	2	12	33 cm	1100x650x235 mm	1590x890x1500 mm	2.750 €

Caracteristicas tecnicas

Hechos de acero inoxidable exterior e interiormente.
Superficie de coccion de piedra refractaria.
Reguladores de temperatura.
Puerta de cristal de visulizacion interior con apertura abatible.
Aislado totalmente para ahorrar consumo y evitar la emision de calor al exterior.
Rango de temperatura +30°/+400°C.

De serie se suministran a gas butano/propano, cambio opcional a gas natural.

Opción de cambio a gas natural:
Hornos simples +80 €
Hornos dobles +120 €

TARIFA DE PRECIOS FINAL

HORNOS CON FERMENTADORAS

HORNO ELECTRICO SIMPLE CON FERMENTADORA DE 8 BANDEJAS

Voltaje:	380v - 50 Hz
Potencia:	9 Kw
Bandejas:	8 - 600x400 mm
Temperatura:	20°C - 400°C
Medidas externas:	835x770x580 mm
Peso:	160 Kg

CE

CODIGO **HESFM8B**

PRECIO: 1167 €

HORNO ELECTRICO DOBLE CON FERMENTADORA DE 10 BANDEJAS

Voltaje:	380v - 50 Hz
Potencia:	15,2 Kw
Bandejas:	10 - 600x400 mm
Temperatura:	20°C - 400°C
Medidas externas:	1330x840x1900 mm
Peso:	195 Kg

CE

CODIGO **HEDFM10B**

PRECIO: 1413 €

TARIFA DE PRECIOS FINAL

HORNOS CON FERMENTADORAS

HORNO A GAS SIMPLE CON FERMENTADORA DE 8 BANDEJAS

Voltaje:	220v - 50 Hz
Potencia:	3,2 Kw
Bandejas:	8 - 600x400 mm
Temperatura:	20°C - 400°C
Medidas externas:	835x770x580 mm
Peso:	175 Kg

Opción de cambio a gas natural +80

CE

CODIGO **HGSFM8B**

PRECIO: 1485 €

HORNO A GAS DOBLE CON FERMENTADORA DE 10 BANDEJAS

Voltaje:	220v - 50 Hz
Potencia:	3,2 Kw
Bandejas:	10 - 600x400 mm
Temperatura:	20°C - 400°C
Medidas externas:	1330x840x1900 mm
Peso:	215 Kg

Opción de cambio a gas natural +120

CE

CODIGO **HGDFM10B**

PRECIO: 1724 €

TARIFA DE PRECIOS FINAL

HORNO DE CINTA ELECTRICO

HORNO DE CINTA ELECTRICO

Voltaje:	220v - 50 Hz
Potencia:	6,7 Kw
Temperatura:	+50° / +300°C
Medida util:	350x1000 mm
Medida exterior:	1100x570x360 mm
Peso:	60 Kg

CE

CODIGO **HTE1100E**

PRECIO: 930 €

HORNO DE CINTA ELECTRICO

Voltaje:	380v - 50 Hz
Potencia:	10,3 Kw
Temperatura:	+50° / +300°C
Medida util:	500x1450 mm
Medida exterior:	1560x750x360 mm
Peso:	96 Kg

CE

CODIGO **HTE1450E**

PRECIO: 1390 €

TARIFA DE PRECIOS FINAL

HORNO DE CINTA A GAS

HORNO DE CINTA A GAS

Voltaje:	220v - 50 Hz
Potencia:	12 Kw/h
Temperatura:	+50° / +350°C
Medida util:	350x1000 mm
Medida exterior:	1100x570x360 mm
Peso:	60 Kg

Opción de cambio a gas natural +60

CODIGO	HTG1100E

PRECIO: 1410 €

HORNO DE CINTA GAS

Voltaje:	220v - 50 Hz
Potencia:	15 Kw/h
Temperatura:	+50° / +350°C
Medida util:	500x1000 mm
Medida exterior:	1560x735x475 mm
Peso:	96 Kg

Opción de cambio a gas natural +60

CODIGO	HTG1450E

PRECIO: 2020 €

TARIFA FINAL

Cod: TTH-4400

FUNCIONES - EQUIPAMIENTO	CARACTERÍSTICAS TÉCNICAS
• *Velocidad de avance regulable*	**Potencia eléctrica** 4.400W
• *Bandeja inferior extraible*	**Peso** 35kg
• *Doble sentido de giro*	**Voltaje** 230V-50/60Hz
• *Bandeja superior calientaplatos*	**Tipo conexión** Schuko monofásico
• *Cambio trifásico:*	**Dimensiones de cocción** (An)335x(F)555x(Al)70mm
• *Regulación de altura para entrada de alimentos*	**Dimensiones externas** (An)1.258x(F)575x(Al)335mm
Min. 30mm *Max. 70mm*	

PRECIO: 1512 €

TARIFA FINAL

Cod: TTH-3002

FUNCIONES - EQUIPAMIENTO	CARACTERÍSTICAS TÉCNICAS	
• *Velocidad de avance regulable*	**Potencia eléctrica**	3.000W
• *Resistencias con regulación de potencia independiente*	**Peso**	20kg
• *Bandeja inferior extraible*	**Voltaje**	230V-50/60Hz
• *Doble sentido de giro*	**Tipo conexión**	Schuko monofásico
	Dimensiones de cocción	(An)200x(F)500x(Al)70mm
	Dimensiones externas	(An)750x(F)420x(Al)250mm

PRECIO: 1067 €

TARIFA FINAL

Cod: TTV-4000

FUNCIONES - EQUIPAMIENTO	CARACTERÍSTICAS TÉCNICAS
	Potencia eléctrica 4.000W
• *Velocidad de avance regulable*	**Peso** 22kg
• *Resistencias con regulación de potencia independiente*	**Voltaje** 230V-50/60Hz
• *Bandeja inferior extraible*	**Tipo conexión** 400/230V - 50/60Hz
• *Cambio trifásico:*	**Dimensiones de cocción** (An)360x(F)570x(Al)70mm
	Dimensiones externas (An)570x(F)620x(Al)400mm

PRECIO: 1283 €

TARIFA FINAL

Cod: TTV-2400

FUNCIONES	CARACTERÍSTICAS TÉCNICAS
• *Velocidad de avance regulable* • *Resistencias con regulación de potencia independiente* • *Bandeja inferior extraible*	**Potencia eléctrica** 2.800W **Peso** 20kg **Voltaje** 230V-50/60Hz **Tipo conexión** Schuko monofásico **Dimensiones de cocción** (An)260x(F)460x(Al)70mm **Dimensiones externas** (An)480x(F)510x(Al)410mm

PRECIO: 1051 €

HORNO DE BRASAS DE ACERO CON CHIMENEA

Datos técnicos

Horno de brasas de acero con chimenea

- Temperatura de trabajo 250-350 °C.
- Rack de rejilla de 530x570 mm.
- 20 kg de carne / h de capacidad.
- Cajón de ceniza.
- Capucha estándar.
- Cuerpo aislante.
- Cuerpo de acero inoxidable.
- Cortafuegos completo incluido.

HBANCHEM

Medida de la parrilla :530x570 mm
Medidas exteriores :740x745x1210mm

Peso :160 Kg
Precio :2979 €

Datos técnicos

Mueble a medida para horno de brasa

- Ruedas con frenos de alta calidad.
- Cuerpo de acero inoxidable.
- Mueble para leña.

MOPBEMP

Medidas interiores 710x730x825 mm
Medidas exteriores :712x697x1104 mm
Peso :65 Kg
Precio :455 €

HBARCHEM

Medida de la parrilla :530x570 mm
Medidas exteriores :740x745x1210mm

Peso :160 Kg
Precio :2979 €

OFERTA !!!

PIRA BLACK LINE

BLACK 50

~~ANTES 2750 €~~

AHORA 1850 €

(Kit de Chimenea no incluido en el precio)

MADE IN SPAIN

45 comensales

- Interior en hierro fundido
- Sistema refrigerante Piracold®
- 5 guías
- Cajón recogedor de cenizas
- Cortallamas integrado
- Termómetro
- Regulador de tiro integrado

PIRA

THE CHARCOAL OVENS COMPANY

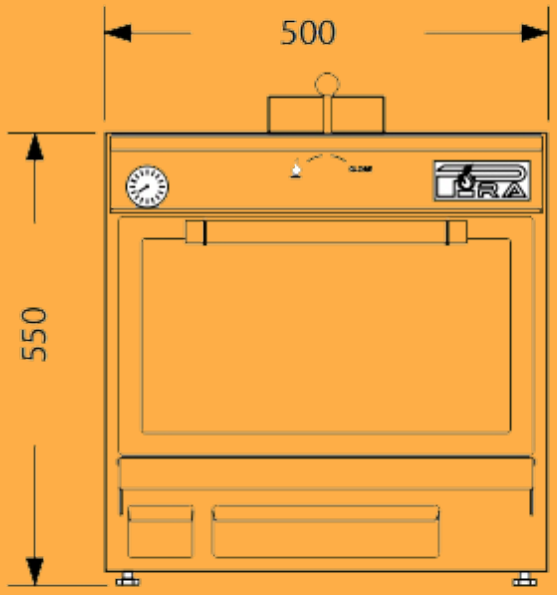

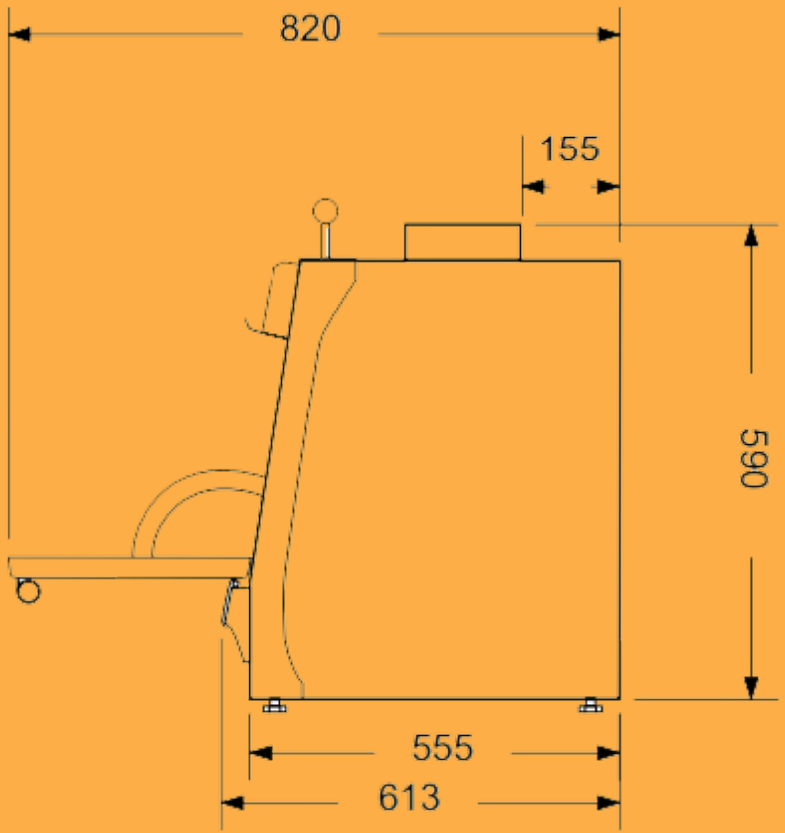

OFERTA !!!

PIRA BLACK LINE

BLACK 70

ANTES 4500 €

AHORA 2630 €

(Kit de Chimenea no incluido en el precio)

MADE IN SPAIN

45 comensales

- Interior en hierro fundido
- Sistema refrigerante Piracold®
- 5 guías
- Cajón recogedor de cenizas
- Cortallamas integrado
- Termómetro
- Regulador de tiro integrado

THE CHARCOAL OVENS COMPANY

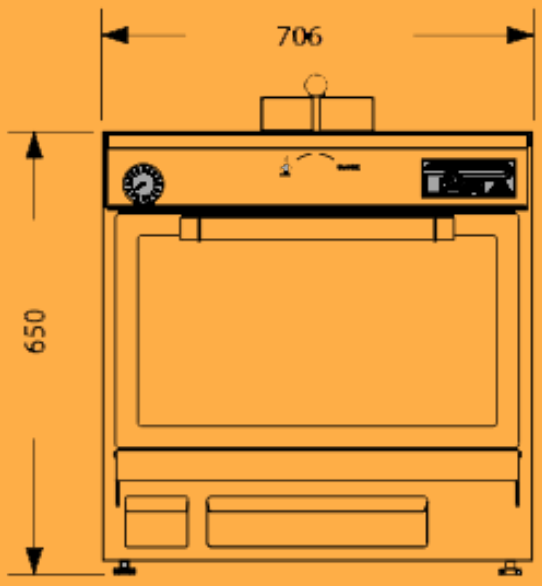

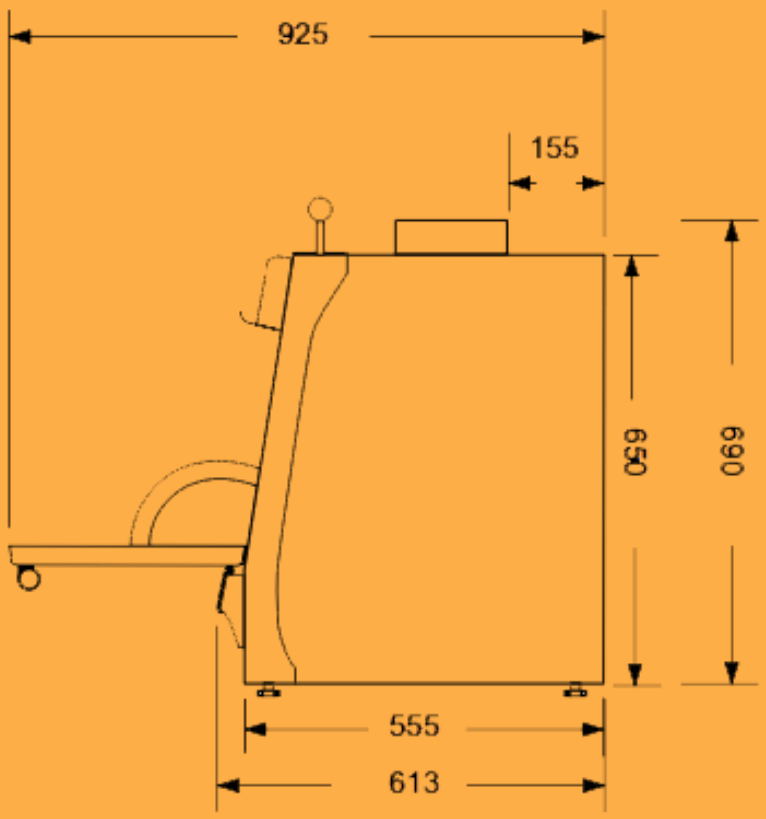

OFERTA !!!

KIT DE CHIMENEA

Ø18 CM

ANTES 746 €

AHORA 415 €

(COMPATIBLE CON TODOS LOS MODELO DE HORNOS PIRA)

PIRA

THE CHARCOAL OVENS COMPANY

A CONTINUACIÓN LES OFRECEMOS EN NUESTRO CATALOGO UNA SELECCIÓN DE LOS PRINCIPALES PRODUCTOS DE LA MARCA PIRA.

AUNQUE DESPONEMOS DE TODO EL CATALOGO DE ESTA MARCA SI NECESITA INFORMACIÓN DE ALGUNO EN CONCRETO PREGUNTAR A NUESTROS COMERCIALES

TARIFA DE PRECIOS FINAL

HORNOS DE BRASA PIRA

PIRA
70 LUX

85 comensales

- Interior en hierro fundido
- Sistema refrigerante Piracold®
- 7 guías
- Cajón recogedor de cenizas
- Cortallamas integrado
- Termómetro
- Regulador de tiro integrado
- Recogedor de aceites integrado

PIRA 70 LUX	
REF.	450.102
PRECIO	3.570 €

PIRA 70 LUX ED	
REF.	450.104
PRECIO	4.613 €

DISPONEMOS DE TODOS LOS DEMAS PRODUCTOS DE LA MARCA PIRA, PARA INFORMACION CONSULTAR AL COMERCIAL

INFORMACIÓN TÉCNICA			
Producción Media	60 Kg/h	Capacidad bandejas GN por parrilla	1xGN 1/1
Carga máxima de carbón	3 Kg	Salida humos	180 mm
Consumo de Carbón (máx)	4 Kg por servicio	Peso neto / Peso neto SD	146 Kg / 155 Kg
Tiempo de encendido	30 min.	Peso neto ED	187 Kg
Temperatura de Trabajo	de 180ºC a 350ºC	Potencia Equivalente	3.0 KW

MEDIDAS PIRA 70 LUX

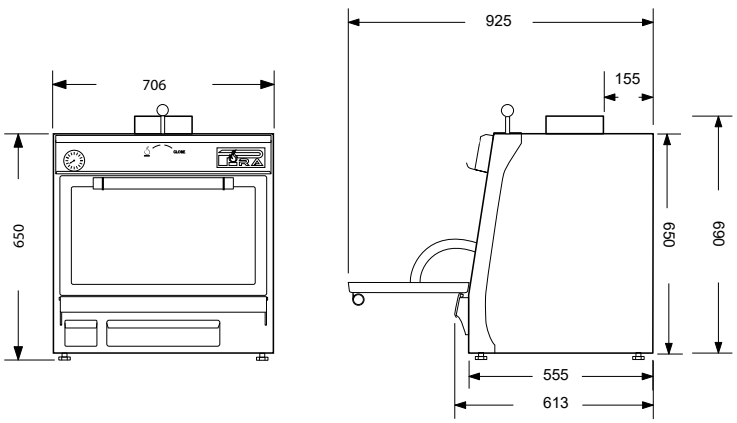

MEDIDAS PIRA 70 LUX ED

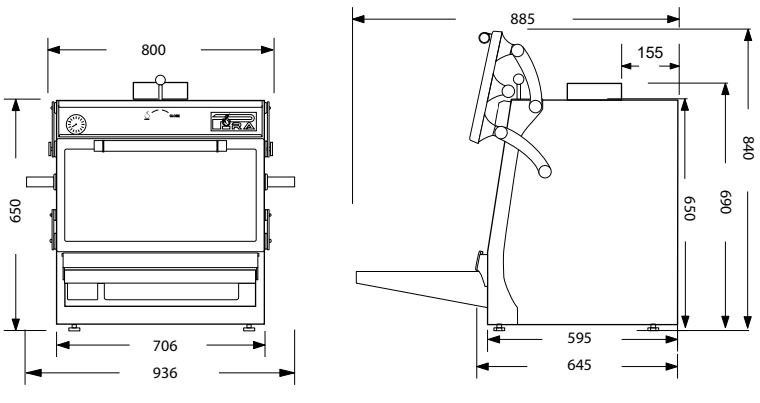

TARIFA DE PRECIOS FINAL

HORNOS DE BRASA PIRA

ACCESORIOS INCLUIDOS

REF.	DESCRIPCIÓN	PRECIO
950.005	Pinzas para carne 330 mm	26 €
950.001	Atizador	21 €
900.045	Parrilla varilla 70 (585x465)	240 €
902.945	Mesa Frontal Inox 29 cm 70 ED	576 €

PINZAS PARA CARNE 330 mm

ATIZADOR

PARRILLA VARILLA

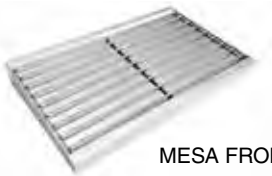

MESA FRONTAL INOX 29 CM

Diego Gallegos,"el chef del caviar"en la cocina del Restaurante Sollo, 1 estrella Michelin en Fuengirola

ACCESORIOS

REF.	DESCRIPCIÓN	PRECIO
750.001	Aro acoplador	49 €
750.002	Regulador de tiro externo	153 €
750.003	Cortallamas externo*	203 €
750.004	Sombrero Inox	115 €
750.005	Adaptador	69 €

*Kit Chimenea con Cortallamas externo olbligatorio.

901.045	Parrilla acanalada 70 (515x470)	263 €
960.045	Plancha 70 (525x470)	244 €
965.070	Soporte pinchos 70 (capacidad 8 u.)	122 €
961.070	Lámina para Pizzas 70 (570x430)	65 €
955.070	Pinchos 70	12 €
950.004	Pinzas para carne TOP 400 mm	39 €
920.045	Bandeja Calientaplatos 70	173 €
924.045	Bandeja Calientaplatos 70 ED	173 €
904.045	Mesa Frontal 40 cm 70 ED	686 €
770.245	Mesa Carbonera Pira 70	518 €
770.345	Mesa Carbonera Pira 70 SILVER	805 €

PARRILLA ACANALADA

PLANCHA

SOPORTE PINCHOS

BANDEJA CALIENTAPLATOS

MESA CARBONERA PIRA 70

MESA CARBONERA PIRA 70 SILVER

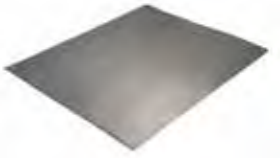

LÁMINAS PARA PIZZAS 70

PINZAS PARA CARNE TOP 400 MM

TARIFA DE PRECIOS FINAL

HORNOS DE BRASA PIRA

PIRA
80 LUX

115 comensales

- Interior en hierro fundido
- Sistema refrigerante Piracold®
- 7 guías
- Cajón recogedor de cenizas
- Cortallamas integrado
- Termómetro
- Regulador de tiro integrado
- Recogedor de aceites integrado

PIRA 80 LUX	
REF.	490.102
PRECIO	4.147 €

THE CHARCOAL OVENS COMPANY

PIRA 80 LUX ED	
REF.	490.104
PRECIO	5.656 €

DISPONEMOS DE TODOS LOS DEMAS PRODUCTOS DE LA MARCA PIRA, PARA INFORMACION CONSULTAR AL COMERCIAL

INFORMACIÓN TÉCNICA			
Producción Media	75 Kg/h	Capacidad bandejas GN por parrilla	2xGN 1/1 [Distinta altura] 1x GN 1/1 + 1xGN 2/4
Carga máxima de carbón	4.5 Kg	Salida humos	180 mm
Consumo de Carbón (máx)	5.5 Kg por servicio	Peso neto LUX / Peso neto LUX SD	175 Kg / 186 Kg
Tiempo de encendido	30 min.	Peso neto LUX ED	221 Kg
Temperatura de Trabajo	de 180ºC a 350ºC	Potencia Equivalente	4.5 KW

MEDIDAS PIRA 80 LUX

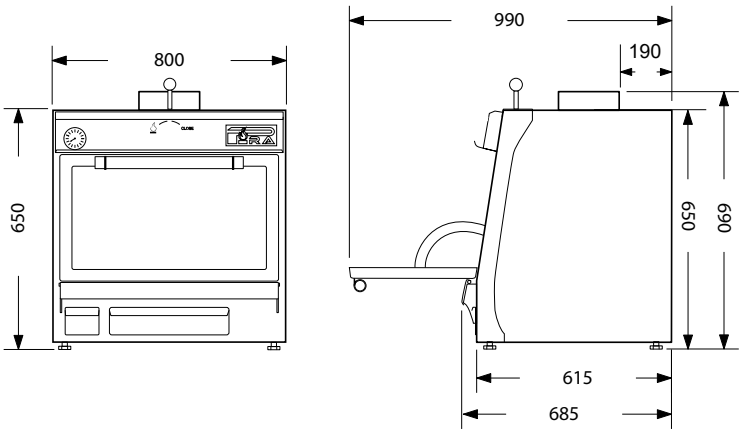

MEDIDAS PIRA 80 LUX ED

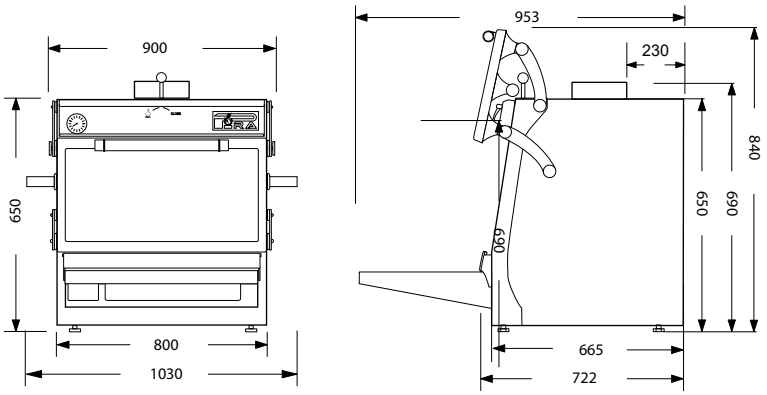

TARIFA DE PRECIOS FINAL

HORNOS DE BRASA PIRA

ACCESORIOS INCLUIDOS

REF.	DESCRIPCIÓN	PRECIO
950.005	Pinzas para carne 330 mm	26 €
950.001	Atizador	21 €
900.049	Parrilla varilla 80 (685x535)	264 €
902.949	Mesa Frontal Inox 29 cm 80 ED	595 €

PINZAS PARA CARNE 330 mm

ATIZADOR

PARRILLA VARILLA

MESA FRONTAL INOX 29 CM

Jordi Limon,"El fermentista", Pira assessor chef, y Chef propietario del restaurante Somorrostro en Barcelona.

ACCESORIOS

REF.	DESCRIPCIÓN	PRECIO
750.001	Aro acoplador	49 €
750.002	Regulador de tiro externo	154 €
750.003	Cortallamas externo*	203 €
750.004	Sombrero Inox	115 €
750.005	Adaptador	69 €
	*Kit Chimenea con Cortallamas externo olbligatorio.	
901.049	Parrilla acanalada 80 (615x540)	278 €
960.049	Plancha 80 (625x545)	266 €
965.080	Soporte pinchos 80 (capacidad 9 u.)	130 €
961.080	Lámina para Pizzas 80 (660x590)	70 €
970.049	Separador 80 4 guias	155 €
970.249	Separador 80 7 guias	158 €
900.492	1/2 Parrilla varilla 80 (330x545)	201 €
901.492	1/2 Parilla acanalada 80 (230x540)	202 €
960.492	1/2 Plancha 80 (230x545)	200 €
955.080	Pinchos 70xl/80	12 €
950.004	Pinzas para carne TOP 400 mm	40 €
920.049	Bandeja Calientaplatos 80	226 €
924.049	Bandeja Calientaplatos 80 ED	226 €
904.049	Mesa Frontal 40 cm 80 ED	746 €
770.249	Mesa Carbonera Pira 80	525 €
770.349	Mesa Carbonera Pira 80 SILVER	903 €

PARRILLA ACANALADA

PLANCHA

SOPORTE PINCHOS

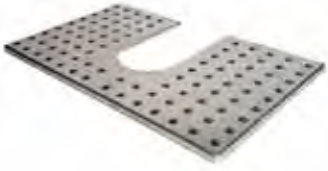

SOPORTE PINCHOS POLLO

PINZAS PARA CARNE TOP 400 MM

SEPARADOR 80 (4 GUIAS)

MESA CARBONERA PIRA 80

MESA CARBONERA PIRA 80 SILVER

TARIFA DE PRECIOS FINAL

HORNOS DE BRASA PIRA

PIRA
BLACK LINE

- Interior en hierro fundido
- Sistema refrigerante Piracold®
- Multiples guias de cocción
- Cajón recogedor de cenizas
- Cortallamas integrado
- Termómetro
- Regulador de tiro integrado
- Recogedor de aceites integrado

Chef Jose Corts en Restaurante Mamá Chicó, en Arteixo (Galicia).
Foto julio 2020.

ACCESORIOS INCLUIDOS

REF.	DESCRIPCIÓN	PRECIO
950.005	Pinzas para carne 330 mm	26 €
950.001	Atizador	21 €
900.045	Parrilla varilla 70 (585x465)	240 €
900.049	Parrilla varilla 80 (685x535)	264 €
900.050	Parrilla varilla 90 (780x625)	302 €

PARRILLA VARILLA

PINZAS PARA CARNE 330 mm

ATIZADOR

ACCESORIOS

REF.	DESCRIPCIÓN	PRECIO
750.001	Aro acoplador	45 €
750.002	Regulador de tiro externo	152 €
750.003	Cortallamas externo*	203 €
750.004	Sombrero Inox	115 €
750.005	Adaptador	69 €

*Kit Chimenea con Cortallamas externo obligatorio.

THE CHARCOAL OVENS COMPANY

DISPONEMOS DE TODOS LOS DEMAS PRODUCTOS DE LA MARCA PIRA, PARA INFORMACION CONSULTAR AL COMERCIAL

INFORMACIÓN TÉCNICA

Modelo de Horno	Pira 70 BLACK	PIRA 80 BLACK	PIRA 90 BLACK
Producción Media	60 Kg/h	75 Kg/h	110 Kg/h
Carga máxima de carbón	3 Kg	4.5 Kg	5 Kg
Consumo de Carbón (máx)	4 Kg por servicio	5.5 Kg por servicio	6 Kg por servicio
Tiempo de encendido	30 min.	30 min.	30 min.
Capacidad bandejas GN por parrilla	1xGN 1/1	2xGN 1/1 [Distinta altura] 1x GN 1/1 + 1xGN 2/4	2xGN 1/1
Salida humos	180 mm.	180 mm.	180 mm.
Peso neto	146 Kg	175 Kg	256 Kg
Potencia Equivalente	3.0 KW	4.5 KW	6.0 KW

TARIFA DE PRECIOS FINAL

HORNOS DE BRASA PIRA

PIRA 70 BLACK

REF.	450.101
PRECIO	3.185 €

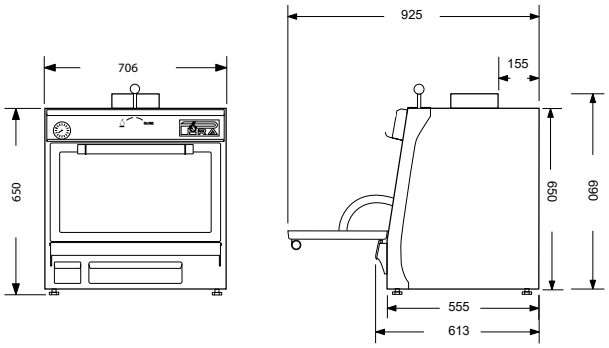

ACCESORIOS

REF.	DESCRIPCIÓN	PRECIO
901.045	Parrilla acanalada 70 (515x470)	264 €
960.045	Plancha 70 (525x470)	244 €
965.070	Soporte pinchos 70 (capacidad 8 u.)	123 €
961.070	Lámina para Pizzas 70 (570x430)	66 €
955.070	Pinchos 70	12 €
950.004	Pinzas para carne TOP 400 mm	40 €
920.045	Bandeja Calientaplatos 70	173 €
770.245	Mesa Carbonera Pira 70	519 €
770.345	Mesa Carbonera Pira 70 SILVER	805 €

PIRA 80 BLACK

REF.	490.101
PRECIO	3.923 €

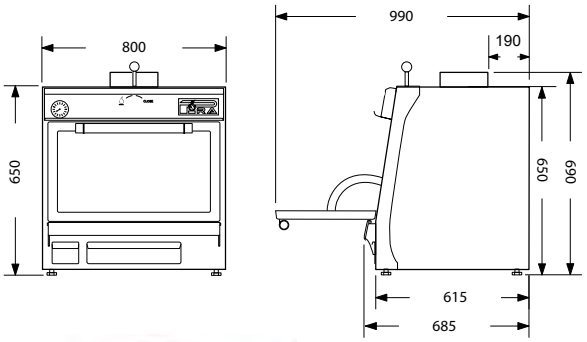

MESA CARBONERA LUX

BANDEJA CALIENTAPLATOS

ACCESORIOS

REF.	DESCRIPCIÓN	PRECIO
901.049	Parrilla acanalada 80 (615x540)	278 €
960.049	Plancha 80 (625x545)	266 €
965.080	Soporte pinchos 80 (capacidad 9 u.)	130 €
961.080	Lámina para Pizzas 80 (660x500)	70 €
970.049	Separador 80 4 guias	112 €
970.249	Separador 80 7 guias	158 €
900.492	1/2 Parrilla varilla 80 (330x545)	202 €
901.492	1/2 Parilla acanalada 80 (230x540)	202 €
960.492	1/2 Plancha 80 (230x545)	200 €
955.080	Pinchos 70xl/80	13 €
950.004	Pinzas para carne TOP 400 mm	40 €
920.049	Bandeja Calientaplatos 80	226 €
770.249	Mesa Carbonera Pira 80	525 €
770.349	Mesa Carbonera Pira 80 SILVER	903 €

PIRA 90 BLACK

REF.	500.101
PRECIO	4.476 €

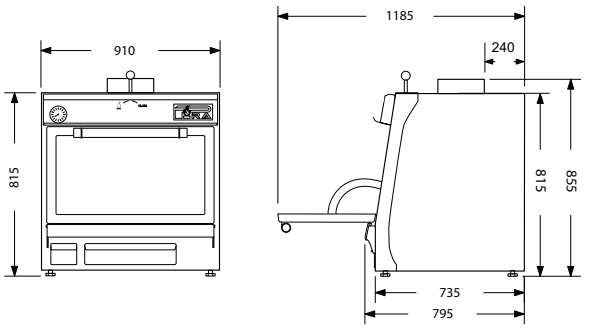

PARRILLA ACANALADA

1/2 PLANCHA

ACCESORIOS

REF.	DESCRIPCIÓN	PRECIO
901.050	Parrilla acanalada 90 (780x625)	286 €
960.050	Plancha 90 (700x585)	287 €
965.090	Soporte pinchos 90 (capacidad 11 u.)	136 €
965.020	Soporte pinchos Pollo 90 (capacidad 4 u.)	123 €
961.090	1/2 Lámina para Pizzas 90 (370x590)	73 €
970.050	Separador 90 4 guias	112 €
970.052	Separador 90 7 guias	158 €
900.052	1/2 Parrilla varilla 90 (385x625)	228 €
901.052	1/2 Parilla acanalada 90 (300x585)	245 €
960.052	1/2 Plancha 90 (325x587)	208 €
965.092	1/2 Soporte pinchos 90 (capacidad 4u.)	87 €
955.090	Pinchos 90/120	14 €
955.120	Pinchos Pollo 90/120	65 €
950.004	Pinzas para carne TOP 400 mm	40 €
924.050	Bandeja Calientaplatos 90	196 €
770.250	Mesa Carbonera Pira 90	554 €
770.350	Mesa Carbonera Pira 90 SILVER	1.085 €

TARIFA DE PRECIOS FINAL

HORNOS DE BRASA PIRA

PIRA
50 HOME

45 comensales

- Interior en hierro fundido
- Sistema refrigerante Piracold®
- 5 guías
- Cajón recogedor de cenizas
- Cortallamas integrado
- Termómetro
- Regulador de tiro integrado

PIRA 50 BLACK	
REF.	400.101
PRECIO	1.925 €

DISPONEMOS DE TODOS LOS DEMAS PRODUCTOS DE LA MARCA PIRA, PARA INFORMACION CONSULTAR AL COMERCIAL

INFORMACIÓN TÉCNICA			
Producción Media	35 Kg/h	Capacidad bandejas GN por parrilla	1xGN 2/3
Carga máxima de carbón	1.5 Kg	Salida humos	180 mm
Consumo de Carbón (máx)	2 Kg por servicio	Peso neto	101 Kg
Tiempo de encendido	30 min.	Potencia Equivalente	2.0 KW
Temperatura de Trabajo	de 180ºC a 350ºC		

MEDIDAS PIRA 50 BLACK

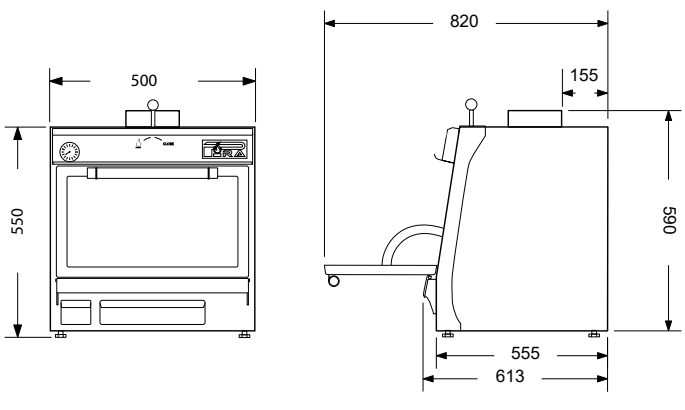

TARIFA DE PRECIOS FINAL

HORNOS DE BRASA PIRA

ACCESORIOS INCLUIDOS

REF.	DESCRIPCIÓN	PRECIO
950.005	Pinzas para carne 330 mm	26 €
950.000	Atizador	21 €
900.040	Parrilla varilla 50 (385x465)	185 €
759.010	Kit chimenea corto con cortallamas*	343 €

PINZAS PARA CARNE 330 mm

ATIZADOR

KIT CHIMENEA CORTO

PARRILLA VARILLA

ACCESORIOS

REF.	DESCRIPCIÓN	PRECIO
750.001	Aro acoplador	45 €
750.002	Regulador de tiro externo	153 €
750.003	Cortallamas externo	203 €
750.004	Sombrero Inox	115 €
750.005	Adaptador	69 €
759.011	Kit chimenea corto ciego con cortallamas*	343 €

*Kit Chimenea con Cortallamas externo obligatorio.

950.004	Pinzas para carne TOP 400 mm	40 €
920.040	Bandeja Calientaplatos 50	147 €
961.050	Lámina para Pizzas 50 (360x430)	44 €
770.240	Mesa Carbonera Pira 50	415 €
770.340	Mesa Carbonera Pira 50 SILVER	592 €

PIRA 50 LUX Con Regulador Externo

BANDEJA CALIENTAPLATOS

PINZAS PARA CARNE TOP 400 MM

MESA CARBONERA PIRA 50

MESA CARBONERA PIRA 50 SILVER

KIT CHIMENEA CORTO CIEGO

TARIFA DE PRECIOS FINAL

HORNO DE BRASA

FOTOGRAFIA	DESCRIPCION	PRECIO
	HORNO DE BRASA, FABRICAD EN ACERO DE 4 mm, MEDIDOR DE TEMPERATURA: 500°C, DESFOGUE, TIRADOR DE PUERTA DE MADERA, HORNO EN LA PARTE SUPERIOR CON LADRILLO REFLECTANTE, INCLUYE ACCESORIOS: 1 BANDEJA DE HORNO INOX, 1 PARRILLA CROMADA, SALIDA DE 175Ø, MEDIDA BOCA DE CARGA: 54X31 cm, MEDIDA BOCA DE HORNO: 54X44 cm, MEDIDA INTERIOR CARGA: 68X70 cm, MEDIDA INTERIOR HORNO: 59X47 cm, MEDIDAS GENERALES: 750X510X1150 mm, PESO: 192 Kg.	998 €

MARCA: MAQUIMPORT	CODIGO: HBNCHD

TARIFA DE PRECIOS FINAL

HORNO DE BRASA CON PUERTA DE CRISTAL MOVILFRIT

FABRICADO EN

ESPAÑA

HORNO DE BRASA CON PUERTA DE CRISTAL

Produccion:	70 kg/h
Pot. Equivalente:	4,5 Kw
Temperatura:	250°C - 350°C
Consumo:	10-12 kg/dia
Autonomia:	9 horas
Carga de carbon:	3 kg
Medidas:	680x535x670 mm
Peso	117 kg

CE

CODIGO	**HBR-4**
PRECIO	**2.898 €**

Caracteristicas

- **100 comensales**
- **Cortafuegos interno**
- **Completamente aislado**
- **Termómetro integrado hasta 500 ºC**
- **Construido interiormente en acero fundido**
- **Cajón recoge-cenizas extraíble**
- **Patas antideslizantes regulables**

SOMBRERO

COD: 202801
Ø245x170
179 €

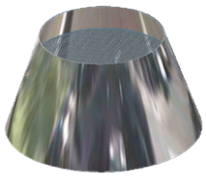

CORTAFUEGOS EXTERNO
COD: 202802
Ø255x215
275 €

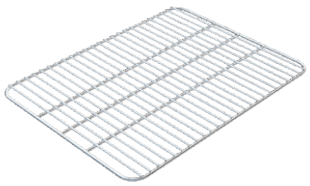

PARRILLA DE VARILLAS
"INCLUIDA"

REGULADOR DE TIRO EXTERNO
COD: 202803
Ø158x170
202 €

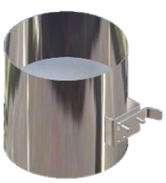

PINZA CON GUIA
COD: 202804
Ø5x450
27 €

Movilfrit

Maquinaria de cocción Auxiliar

Asadores de pollo
Asadores de kebab
Asadores de patatas
Armarios calientes
Creperas
Fuentes de Chocolate
Gofreras
Grill´s
Grill`s + Plancha
Lamapara mantenedoras de calor
Maquinas de algodon dulce
Maquinas de buñuelos
Maquinas de palomitas
Maquina de perritos
Mesas de Buffet al baño maria
Mesas calientes
Microondas
Mueble neutro
Planchas
- Planchas de hierro a gas
- Planchas de hierro a gas desmontables
- Planchas de hierro a gas con fogon desmontables
- Planchas de cromoduro a gas desmontables
- Planchas de cromoduro SUPER
- Planchas de hierro eletricas
- Planchas de cromoduro electricas
Paelleros
Rooner
Soperas
Salamandras
Tostadores
Termos
Vitrinas calientes

ASADORES DE ÚLTIMA GENERACIÓN

RÔTISSOIRES DE DERNIÈRE GÉNÉRATION

LAST GENERATION ROTISSERIES

SERIE EKO

SERIE EKO

EKO: LA GAMA DE ASADORES MÁS EVOLUCIONADOS TECNOLÓGICAMENTE

Lanzadas por primera vez en 2010, y evolucionadas hasta llegar al aspecto que tienen hoy en día, estas máquinas han sido sin duda una revolución en el campo de los asadores. Aportando la calidad que más de 60 años nos otorga, en FECA, hemos querido lanzar nuestra gama de asadores con un solo motor por máquina, añadiendo en esta, todas las mejoras y avances que hemos desarrollado en todos nuestros años de experiencia.

EKO: LA GAMME DES RÔTISSOIRES À POULETS LES PLUS ÉVOLUÉES TECHNOLOGIQUEMENT

Lancées pour la première fois en 2010 et évoluées, jusqu'à arriver à l'aspect qu'elles ont aujourd'hui, ces machines ont sans aucun doute été une révolution dans le domaine des rôtissoires. En apportant la qualité que plus de 60 ans qui nous distingue, chez FECA, nous voulions lancer notre gamme des rôtissoires avec un seul moteur par machine, en y ajoutant toutes les améliorations et avancées que nous avons développées au cours de toutes nos années d'expérience.

EKO: THE MOST STATE-OF-THE-ART ROTISSERIE RANGE

Launched for the first time in 2010, and subsequently developed to the look the way they do today, these machines have undoubtedly been a revolution in the world of rotisseries. Bolstered by the quality that more than 60 years of operating gives us, at FECA we wanted to launch our range of single motor rotisseries while incorporating all of the improvements and advances we have developed throughout our years of experience.

TIPOS DE QUEMADORES
TYPES DE BRÛLEURS
BURNER TYPES

Quemador gas
Brûleur à gaz
Gas burner

Quemador eléctrico
Brûleur électrique
Electric burner

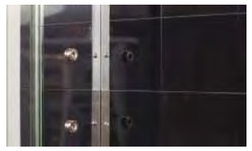

Quemador vitrocerámica
Brûleur en vitrocéramique
Glass-ceramic burner

EKO ES SINÓNIMO DE CALIDAD
Nuestra transmisión es totalmente metálica, sin plásticos ni elementos de alto desgaste, y con cojinetes de bola tanto en manguitos como en tensores. Sustitución de motor con 4 tornillos. Nuevos soportes de espada que cierran más la máquina y hacen que se conserve más el calor. Quemador de altas prestaciones.

EKO EST SYNONYME DE QUALITÉ
Notre transmission est totalement métallique, sans matières plastiques ni éléments à haute usure, avec roulements à billes dans les manchons et les tendeurs.
Remplacement du moteur par 4 vis.
Nouveaux supports d'épée qui ferment davantage la machine et gardent plus de chaleur. Brûleur haute performance.

EKO IS SYNONYMOUS WITH QUALITY
Our transmission is completely metallic, without plastics or high-wear components, and with ball bearings in both sleeves and tensioners.
Replacement of motor with 4 screws.
New spit holders that seal the machine better and keep in more heat. High performance burner

ASADORES

ASADORES DE ÚLTIMA GENERACIÓN
RÔTISSOIRES DE DERNIÈRE GÉNÉRATION | LAST GENERATION ROTISSERIES

210 EKO / EKO-E / EKO-V
315 EKO / EKO-E / EKO-V

210 EKO

Soportes de espada largos que minimizan la pérdida de calor.

Supports d'épée longs minimisant les pertes de chaleur.

Long spit supports that minimise heat loss.

10~12 UDS.

2 ESPADAS

15~18 UDS.

3 ESPADAS

315 EKO

420 EKO / EKO-E / EKO-V

420 EKO

20~24 UDS.

4 ESPADAS

420 EKO-E

420 EKO-V

Mandos en parte frontal de fácil acceso.

Des commandes frontales, d'accès facile.

Controls on front for easy access.

EKO-V = Vitrocerámica | *Vitrocéramique* | Glass-ceramic

EKO-E = Eléctrica simple | *Électrique simple* | Single electric

REF.	MEDIDAS *DIMENSIONS* SIZES	CAPACIDAD *CAPACITÉ* CAPACITY	POTENCIA *PUISSANCE* POWER	PESO *POIDS* WEIGHT	ESPADAS *BROCHES* SWORDS	PRECIO *PRIX* PRICE
210 EKO	110x45x61	10/12	13.000 Kcal/h	48 Kg	2	**1053 €**
210 EKO-E	110x45x61	10/12	8,4 Kw	53KG	2	**1053 €**
210 EKO-V	110x45x61	10/12	8,4 Kw	58 Kg	2	**1337 €**
315 EKO	110x45x78	15/18	19.000 Kcal/h	61 Kg	3	**1313 €**
315 EKO-E	110x45x78	15/18	12,6 Kw	67 Kg	3	**1313 €**
315 EKO-V	110x45x78	15/18	12,6Kw	74 Kg	3	**1662 €**
420 EKO	110x45x97	20/24	26.000 Kcal/h	74 Kg	4	**1554 €**
420 EKO-E	110x45x97	20/24	16,8Kw	84 Kg	4	**1554 €**
420 EKO-V	110x45x97	20/24	16,8Kw	94 Kg	4	**1974 €**

Dotación de pinchos: 3 pinchos centrales y 2 laterales. | *Fourniture de brochettes: 3 brochettes centrales et 2 latérales.* | Skewers: 3 central and 2 lateral skewers.

La capacidad de pollos es orientativa y depende del peso y el sistema de colocación de éstos | *La capapacité indiquée pour les poulets est fournie à titre indicatif pisqu'elle dépend du poids et du système de mise en place du poulet* | The capacity of chickens is indicative and depends on the weight and the system of placement of these.

Iluminación interior opcional
Éclairage intérieur en option
Optional interior lighting
+ 110 €

Opción de cambio a gas natural:
-210 EKO: 50 €
-315 EKO: 50 €
-420 EKO: 60 €

ASADORES

ASADORES DE ÚLTIMA GENERACIÓN
RÔTISSOIRES DE DERNIÈRE GÉNÉRATION | LAST GENERATION ROTISSERIES

630 EKO / EKO-E / EKO-V

630 EKO

630 EKO-E

630 EKO-V

30~36 UDS.

6 ESPADAS

Peana alta para mejor acceso a las espadas inferiores.

Socle haut pour un meilleur accès aux épées inférieures.

High base for better access to the lower spits.

840 EKO / EKO-E / EKO-V

840 EKO

40~48 UDS.

8 ESPADAS

EKO-V = Vitrocerámica | *Vitrocéramique* | Glass-ceramic

EKO-E = Eléctrica simple | *Électrique simple* | Single electric

REF.	MEDIDAS *DIMENSIONS* SIZES	CAPACIDAD *CAPACITÉ* CAPACITY	POTENCIA *PUISSANCE* POWER	PESO *POIDS* WEIGHT	ESPADAS *BROCHES* SWORDS	PRECIO *PRIX* PRICE
630 EKO	110x45x176	30/36	40.000 Kcal/h	113 Kg	6	**2030 €**
630 EKO-E	110x45x176	30/36	25,2 Kw	125 Kg	6	**2030 €**
630 EKO-V	110x45x176	30/36	25,2 Kw	137 Kg	6	**2561 €**
840 EKO	110x45x196	40/48	53.000 Kcal/h	137 Kg	8	**2656 €**
840 EKO-E	110x45x196	40/48	33,6 Kw	151 Kg	8	**2656 €**
840 EKO-V	110x45x196	40/48	33,6 Kw	166 Kg	8	**3107 €**

Dotación de pinchos: 3 pinchos centrales y 2 laterales. | *Fourniture de brochettes: 3 brochettes centrales et 2 latérales.* | Skewers: 3 central and 2 lateral skewers.

La capacidad de pollos es orientativa y depende del peso y el sistema de colocación de éstos | *La capapacité indiquée pour les poulets est fournie à titre indicatif pisqu'elle dépend du poids et du système de mise en place du poulet* | The capacity of chickens is indicative and depends on the weight and the system of placement of these.

Iluminación interior opcional
Éclairage intérieur en option
Optional interior lighting
+ 110 €

Opción de cambio a gas natural:
-630 EKO: 80 €
-840 EKO: 100 €

ACCESORIOS

ACCESSOIRES | ACCESORIES

MUEBLES DE TROCEO

MEUBLES "PLANCHES" POUR DÉCOUPER LES POULETS

CUTTING FURNITURE

REF.	MEDIDAS *DIMENSIONS* SIZES	PESO *POIDS* WEIGHT	PRECIO *PRIX* PRICE
TROCEO-EKO	110x45x24	54 Kg	**311 €**

	REF.
1	**JAULA CHULETERA**
2	**JAULA POLLO ABIERTO**
3	**ESPADA EN "V"**

ARMARIOS CON RUEDAS

ARMOIRES À ROULETTES

CABINETS WITH WHEELS

REF.	MEDIDAS *DIMENSIONS* SIZES	PESO *POIDS* WEIGHT	PRECIO *PRIX* PRICE
AR-EKO	110x45x77	32 Kg	**462 €**
AR-INDES	125x52x77	36 Kg	**485 €**
AR-MULTIF.	125X65X77	40 kg	**501 €**

*** Estante intermedio no incluido** | *Étagère du milieu non incluse* | Middle shelf not included

MESA SOPORTE

TABLE DE SUPPORT

SUPPORT TABLE

Mesa soporte con dos estantes
Table de support avec deux étagères
Support table with two shelves

SERIE	MEDIDAS *DIMENSIONS* SIZES	PESO *POIDS* WEIGHT	PRECIO *PRIX* PRICE
ME-EKO	110x45x80	18 Kg	**356 €**
ME-INDES	125x52x80	21 Kg	**363 €**
ME-MULTIF.	125x65x80	25 Kg	**370 €**

ACCESORIOS

ACCESSOIRES | ACCESORIES

VITRINAS
MC-EKO | VC-EKO

- Medidas para soportar cualquier modelo de asador FECA.
- Reparto uniforme de la temperatura.
- Control de temperatura digital regulable hasta 90°.
- Resistencia de 2000W de alta calidad.
- Dotación de 4 estantes de rejilla.
- Construcción en acero inoxidable.

Disponible con frontal trasero en acero inoxidable o con frontal trasero en cristal templado.

- Mesures pour supporter tous les modèles de rôtissoires EKO ou EKO-V.
- Distribution uniforme de la température.
- Régulation numérique de la température réglable jusqu' à 90°.
- Haute qualité des résistances de 2000 Watt.
- Equipée de 4 étagères grillagées
- Construction en acier inoxidable.

Disponible avec face darrière en acier inoxydable ou avec face darrière en verre trempé.

- *Sizes to support any model of EKO or EKO-V roaster.*
- *Uniform temperature distribution*
- *Digital temperature control up to 90°.*
- *High quality 2000W resistor*
- *Equipped with 4 grill-shells*
- *Made of stainless steel*

Available with stainless steel rear face or with tempered glass rear face

REF.	MEDIDAS *DIMENSIONS* SIZES	POTENCIA *PUISSANCE* POWER	PESO *POIDS* WEIGHT	PRECIO *PRIX* PRICE
VC-EKO	110x45x840	2 Kw	70 Kg	**1082 €**

GRATINADORES
G1 | G2

Gratinado y descongelado simultáneo de todo tipo de pasta, asados de carne, pescado, pollo, verduras, pizzas y bocadillos calientes.

Râpage et décongélation simultanés de tous les types de pâtes, rôtis de viande, poisson, poulet, légumes, pizzas et sandwichs chauds.

Gratin and simultaneous thawing of all types of pasta, roast meat, fish, chicken, vegetables, pizzas and hot sandwiches.

REF.	MEDIDAS *DIMENSIONS* SIZES	POTENCIA *PUISSANCE* POWER	PESO *POIDS* WEIGHT	PRECIO *PRIX* PRICE
G-1	56x38x44	6.000 Kcal/h	30 Kg	**766 €**
G-2	106x38x44	12.000 Kcal/h	57 Kg	**1058 €**

ESPADAS • *BROCHES* • SWORDS	
Espada Eko / Doble Eko *Broches Eko / Doble Eko* • Swords Eko / Doble Eko	**45,47 €**
Espada en 'V' Eko / Doble Eko *Broches 'V' Eko / Doble Eko* • Swords 'V' Eko / Doble Eko	**59,50 €**
Jaula chuletera EKO / DOBLE EKO *Broche panier pour rôtissoires EKO/DOBLE EKO* • STEAK CAGE EKO/DOBLE EKO	**165 €**
Jaula pollo abierto *Broche Crapaudine* • Spatch cock chicken spit	**165 €**
Pincho central 10 *Pic centrale 10* • Central skewer 10	**5,73 €**
Pincho lateral 10 *Pic latérale 10* • Lateral skewer 10	**7,65 €**
Pincho central 12 *Pic centrale 12* • Central skewer 12	**6,8 €**
Pincho lateral 12 *Pic latérale 12* • Lateral skewer 12	**8,5 €**
Pincho grandes piezas *Pic de gros morceaux* • Large skewer parts	**15,93 €**

TRANSMISIÓN • *TRANSMISSION* • TRANSMISSION	
Motor Feca 220V (EKO / DOBLE EKO) *Moteur Feca 220V (EKO / DOBLE EKO)* • Feca 220V Motor (EKO / DOBLE EKO)	**192 €**
Motor Feca 12V (EKO / DOBLE EKO) *Moteur Feca 12V (EKO / DOBLE EKO)* • Feca 12V Motor (EKO / DOBLE EKO)	**192 €**

Cuadro Eléctricas • *Boîte Électrique* • Electrical Box

	TENSIÓN • *TENSION* • VOLTAGE	**POTENCIA** • *PUISSANCE* • POWER (Kw)
2-10EKO-E / EKO-V	400V+N+T	8,4
3-15EKO-E / EKO-V	400V+N+T	12,6
4-20EKO-E / EKO-V	400V+N+T	16,8
6-30EKO-E / EKO-V	400V+N+T	25,2
8-40EKO-E / EKO-V	400V+N+T	33,6

Cuadro Gas • *Boîte GAZ* • Gas Box

	GAS • *GAZ* • GAS	**PRESIÓN** *PRESSION* PRESSURE	**CONSUMO** *CONSOMMATION* CONSUMPTION	**POTENCIA** *PUISSANCE* POWER (Kw)
2-10EKO	PROP / BUT	67/50	1,34 Kg/h	13,4
	G.N	20/25	1,1 m3/h	14,2
3-15EKO	PROP / BUT	67/50	2,01 Kg/h	20,1
	G.N	20/25	1,65 m3/h	21,3
4-20EKO	PROP / BUT	67/50	2,68 Kg/h	26,8
	G.N	20/25	2,2 m3/h	28,4
6-30EKO	PROP / BUT	67/50	4,02 Kg/h	40,2
	G.N	20/25	3,3 m3/h	42,6
8-40EKO	PROP / BUT	67/50	5,36 Kg/h	53,6
	G.N	20/25	4,4 m3/h	56,8

MAQUIMPORT

TARIFA DE PRECIOS FINAL

ASADORES DE POLLOS

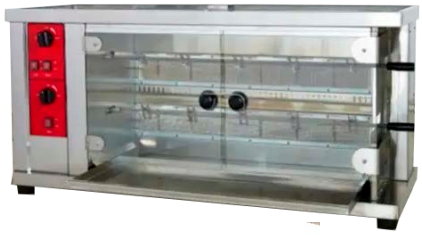

ADP2EGSG

ADP3EGSG

ADP4EGSG

ADP6EGSG

ADP8EGSG

CE

TARIFA DE PRECIOS FINAL

ASADORES DE POLLOS

ASADORES DE POLLOS A GAS SERIE G

CODIGO	ADP2EGSG	ADP3EGSG	ADP4EGSG	ADP6EGSG	ADP8EGSG
Voltaje motor:	220 - 240V	220 - 240V	220 - 240V	220 - 240V	220 - 240V
Potencia motor:	0,2 Kw	0,3 Kw	0,4 Kw	0,6 Kw	0,8 Kw
Consumo de gas:	0,2 Kw/h	0,3 Kw/h	0,4 Kw/h	0,7 Kw/h	0,9 Kw/h
Capacidad:	12 Pollos	18 Pollos	24 Pollos	36 Pollos	48 Pollos
Espadas:	2	3	4	6	8
Tipo de gas:	butano/propano	butano/propano	butano/propano	butano/propano	butano/propano
Medidas:	1380x500x650 mm	1380x500x860 mm	1380x500x1060 mm	1380x500x1460 mm	1380x500x1860 mm
PRECIOS:	**892 €**	**1.123 €**	**1.311 €**	**1.548 €**	**2.098 €**

Estructura completa de acero inox.
Espadas con mango especial para no absorber el calor y poder manuplar facilmente.
Puertas con mango especial para no absorber el calor y abir facilmente.
Cristales templados para no sufrir daño al recibir altas temperaturas constantes.
Reguladores de temperatura individuales por espadas.
Encendido y apado del motor de cada espada individualmente.
Ruedas con frenos (solo en modelo ADP8EGSG), para manipularlos con mas facilidad.
Espadas con 94 cm de hueco util, para 6 piezas.

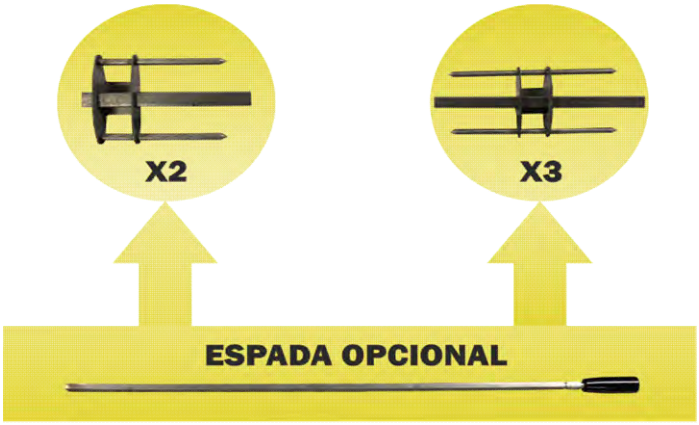

CODIGO	ESPACH
Pinchos centrales	:3
Pinchos laterales	:2
Medida (largo)	:940 mm
Precio	:99 €

Opción de cambio a gas natural:
-ADP2EGSG: 50 €
-ADP3EGSG: 50 €
-ADP4EGSG: 60 €
-ADP6EGSG: 80 €
-ADP8EGSG: 100 €

TARIFA DE PRECIOS FINAL

ASADORES DE POLLOS

ADPV

ADPH

CE

ASADORES DE POLLOS A GAS

CODIGO	ADPV	ADPH
Voltaje motor:	220 - 240V	220 - 240V
Potencia motor:	0,6 kw	0,6 Kw
Potencia de gas:	9 Kw	8,2 Kw
Capacidad:	12 / 20 Pollos	12 / 20 Pollos
Posicion:	Vertical	Horizontal
Tipo de gas:	butano/propano	butano/propano
Medidas:	670x550x1580 mm	1010x630x800 mm
PRECIOS:	**838 €**	**838 €**

Estructura completa de acero inox.
Puertas con Pestillo de seguridad para evitar que se abra y perder calor.
Cristales templados para no sufrir daños al recibir altas temperaturas constantes
Dos reguladores de temperatura individuales.
Iliminacion interior.
Ruedas con frenos, para poder manipularlo con facilidad.
Opcion de cambio a gas natural +60 €

TARIFA DE PRECIOS FINAL

ASADOR DE POLLOS HORIZONTAL AL CARBON

CODIGO	ESPADAS	MEDIDAS	PESO	PRECIO
APCH1200	5	1200x930x1100 mm	245 Kg	2.151 €
APCH1400	6	1400x930x1100 mm	270 Kg	2.776 €
APCH1800	8	1800x930x1100 mm	345 Kg	3.029 €

ESPECIFICACIONES TECNICAS

- Sistema de pinchos desmontables.
- Con cajon para cenizas.
- Con sistema de ruedas.
- Base y laterales con ladrillo refractario.
- El sistema de engranajes de acero proporciona un trabajo silencioso.
- Facil limpieza y mantenimiento.

APCH1200 -- 5 PCS
APCH1400 -- 6 PCS
APCH1800 -- 8 PCS

APCH1200 -- 5 PCS
APCH1400 -- 6 PCS
APCH1800 -- 8 PCS

APCH1200 -- 1 PCS
APCH1400 -- 1 PCS
APCH1800 -- 1 PCS

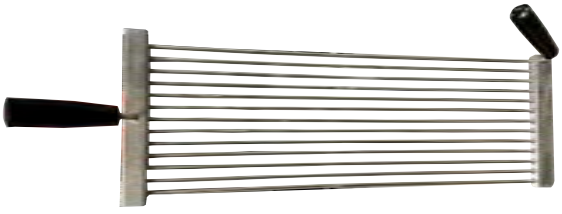

TARIFA DE PRECIOS FINAL

ASADOR DE POLLOS AL CARBON

ASADOR DE POLLOS AL CARBON DE 5 ESPADAS

Voltaje:	**220v -50 Hz**
Espadas:	5
Capacidad:	30 pollos
Medidas:	1193x675x1368 mm
Peso:	146 Kgs

FABRICADO EN EUROPA

CODIGO **ADC5EEMP**

PRECIO: 1590 €

- **La lanza y las manijas de las puertas están hechas de calor. baquelita resistente.**
- **Los accesorios eléctricos son resistentes a altas temperaturas.**
- **El sistema de engranajes de acero proporciona un funcionamiento silencioso.**
- **Cuerpo de acero inoxidable.**
- **Proporciona un mantenimiento sencillo y una limpieza sencilla.**

SERIE MAGMA ASADORES DE KEBAB

Asadores de kebab
Gas o electricidad

Ideal para adaptarse a su negocio y habilitar mas opciones.

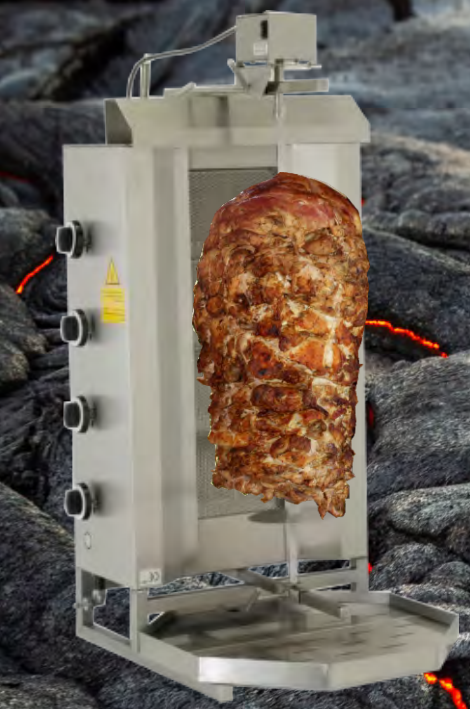

Datos técnicos

Asador de kebab a gas

Cuerpo de acero inoxidable.
Rotación a ambos lados.
Protector especial para el motor.
Válvula de seguridad.
Higiénico y seguro.
Placas cerámicas del quemador de alta resistencia.
Fondo deslizante para ajustar distancia entre la carne y los quemadores.
Espada ajustable.

Opción para cambio a gas natural, +80 €/valvula.

MK4QGBY

Válvulas	:4
Quemadores	:4
Potencia	:13 Kw (3,25x4)
Tipo de gas	:butano/propano
Medida espada	:890 mm
Medidas exteriores	:670x550x1140 mm
Peso	:27 Kg
Precio	:651 €

MK4QEBY

Termostato	:2
Resistencias	:4 (2 por termostato)
Voltaje	:380v
Potencia	:5,4 Kw (1,35x4)
Medida de la espada	:655 mm
Medidas exteriores	:670x550x970 mm
Peso	:28,5 Kg
Precio	:711 €

Datos técnicos

Asador de kebab electrico

Cuerpo de acero inoxidable.
Rotación a ambos lados.
Protector especial para el motor.
Válvula de seguridad.
Higiénico y seguro.
Piedras del quemador de alta resistencia.
Fondo deslizante para ajustar distancia entre la carne y los quemadores.
Espada ajustable.

TARIFA DE PRECIOS FINAL

ASADORES DE KEBAB A GAS SERIE ECO

ASADOR DE KEBAB DE 4 QUEMADORES A GAS

Voltaje motor:	220 - 240V
Potencia motor:	3,6 Kw
Potencia de gas:	15,3 Kw
Tipo de gas:	butano/propano
Capaciadad:	70 Kg
Medidas espada:	610 mm
Medidas:	580x630x950 mm

CODIGO **ADK4Q**

PRECIO: 590 €

Fabricación en acero inoxidable de alta calidad.
Temperatura ajustable de cada quemador.
Separador manual de la carne hacia los quemadores.
Soporte firme para evitar deslizamientos.
Disponible opcion para cambiar a gas natural. +80 €

ASADORES DE KEBAB GAS EUROPEO

ASADOR DE KEBAB DE 4 QUEMADORES POTIS A GAS

Voltaje motor:	220 - 240V
Potencia motor:	3,5 Kw
Potencia de gas:	14 Kw
Tipo de gas:	butano/propano
Capaciadad:	70 Kg
Medidas espada:	800 mm
Medidas:	510x590x1120 mm

CODIGO **ADK4QP**

PRECIO: 765 €

Fabricación en acero inoxidable de alta calidad.
Temperatura ajustable de cada quemador.
Separador manual de la carne hacia los quemadores.
Soporte firme para evitar deslizamientos.
Disponible opción para cambiar a gas natural. +80 €

TARIFA DE PRECIOS FINAL

ASADORES DE PATATAS

ADPGEMP

ASADOR DE PATATAS A GAS

CODIGO	ADPGEMP
Potencia:	4,9 Kw
Consumo:	0,38 Kg/h
Tipo de gas:	Natural - NPG
Capacidad:	36-45 pcs
Cajones:	3
Medidas:	500x700x1200 mm
Peso:	73 kg
PRECIOS:	**799 €**

- **Quemador separado de cada cajón.**
- **Cuerpo con aislamiento doble.**
- **Sistema de encendido piezoeléctrico y válvula de seguridad.**
- **Cajones de acero inoxidable.**

Opcion de cambio a gas butano/propano +80 €

TARIFA DE PRECIOS FINAL

ASADORES DE PATATAS

ADPEEMP

ASADOR DE PATATAS ELECTRICOS

CODIGO	ADPEEMP
Voltaje:	380v - 50 Hz
Potencia:	4,5 Kw
Capacidad:	36-45 pcs
Cajones:	3
Medidas:	500x700x980 mm
Peso:	60 kg
PRECIOS:	**799 €**

- **Resistencia separada de los cajones.**
- **Cuerpo con aislamiento doble.**
- **Termostato regulable.**
- **Cajones de acero inoxidable.**

TARIFA DE PRECIOS FINAL

ASADORES DE PATATAS A GAS

FOTOGRAFIA	DESCRIPCION	PRECIO
	ASADOR DE PATATAS DE 3 CAJONES DE ACERO FUNDIDO DE 4 mm, CON QUEMADOR QC4 HOMOLOGADO, CON LLAMA PILOTO Y TERMOPAR DE SEGURIDAD, POTENCIA: 28,77 Kw, TIPO DE GAS: BUTANO/PROPANO, MEDIDAS DEL ASADOR: 520x510x980 mm	1.450 €
MARCA: MAQUIMPORT	CODIGO: APG3CMS	
	ASADOR DE PATATAS DE 5 CAJONES DE ACERO FUNDIDO DE 4 mm, CON QUEMADOR QC4 HOMOLOGADO, CON LLAMA PILOTO Y TERMOPAR DE SEGURIDAD, POTENCIA: 28,77 Kw, TIPO DE GAS: BUTANO/PROPANO, MEDIDAS DEL ASADOR: 665x700x1720 mm	1.910 €
MARCA: MAQUIMPORT	CODIGO: APG5CMS	

Opción de cambio a gas natural +80 €

TARIFA DE PRECIOS FINAL

ARMARIOS CALIENTES

ACD2PEL

CE

ARMARIOS CALIENTES DE ACERO INOX

CODIGO	ACD2PEL
Voltaje:	221 - 240V
Potencia:	2,2 Kw
Temperatura:	+30° / +110°C
Capacidad:	22 Parrillas
Puertas:	2
Medidas Externas:	1540x960x1755 mm
PRECIOS:	**1.750 €**

Puertas de acero inoxidable con apertura pivotante y cerraduras.

Estructura completa de acero inoxidable.

Dispone de 4 ruedas con frenos para facilitar su movilidad.

Parrillas interiores extraibles.

Dispone de tiradores en los laterales para manipularlo con mas facilidad.

Regulador de temperatura analogico e indicador de temperatura mediante aguja.

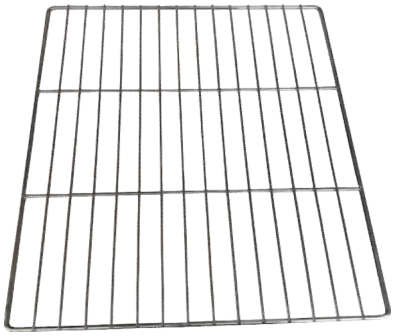

MEDIDAS DE PARRILLA: 530x650 mm
DISTANCIA ENTRE PARRILLAS:110 mm

TARIFA DE PRECIOS FINAL

ARMARIOS CALIENTES

A1PC2/1EM

A2PC2/1EM

CE

ARMARIOS CALIENTES DE ACERO INOX GN2/1

CODIGO	A1PC2/1EM	A2PC2/1EM
Voltaje:	220v	220v
Potencia:	1,7 Kw	3,4 Kw
Temperatura:	0°C +70°C	0°C +70°C
Capacidad:	11xGN2/1	2x(11xGN2/1)
Puertas:	1	2
Medidas Externas:	717x888x1803 mm	1352x888x1803 mm
Peso	111 Kg	200 Kg
PRECIO:	**1169 €**	**1946 €**

MADE IN EUROPE

- **Unidad de control de termostato digital.**
- **Indicador de calefacción interior.**
- **Sistema de humidificación.**
- **Cajón extraíble y fácil de limpiar.**
- **Armario magnético.**
- **Las ruedas bloqueables proporcionan estabilización.**
- **Tipo de aislamiento: aislamiento de poliuratano de 40 kg / m3 de densidad.**
- **Bandejas interiores presionadas.**
- **Cuerpo de acero inoxidable.**

TARIFA DE PRECIOS FINAL

ARMARIOS CALIENTES

A1PC1/1EM

CE

ARMARIOS CALIENTES DE ACERO INOX GN1/1

CODIGO	A1PC1/1EM
Voltaje:	220v
Potencia:	1,7 Kw
Temperatura:	0°C +70°C
Capacidad:	15xGN1/1
Puertas:	1
Medidas Externas:	582x768x1684 mm
Peso	85 Kg
PRECIO:	**943 €**

- **Unidad de control de termostato digital.**
- **Indicador de calefacción interior.**
- **Sistema de humidificación.**
- **Cajón extraíble y fácil de limpiar.**
- **Armario magnético.**
- **Las ruedas bloqueables proporcionan estabilización.**
- **Tipo de aislamiento: aislamiento de poliuratano de 40 kg / m3 de densidad.**
- **Bandejas interiores presionadas.**
- **Cuerpo de acero inoxidable.**

MADE IN EUROPE

TARIFA DE PRECIOS FINAL

COCEDORES DE ARROZ

COCEDOR DE ARROZ DE 8 LITROS

Voltaje:	220v - 50 Hz
Potencia:	1,3 Kw
Capacidad:	8 litros

CE

CODIGO **ARSB8LT**

PRECIO: 85 €

COCEDOR DE ARROZ DE 15 LITROS

Voltaje:	220v - 50 Hz
Potencia:	2,50 Kw
Capacidad:	15 litros

CE

CODIGO **ARSB15LT**

PRECIO: 120 €

COCEDOR DE ARROZ DE 33 LITROS

Voltaje:	220v - 50 Hz
Potencia:	3,65 Kw
Capacidad:	35 litros
Medidas:	

CE

CODIGO **ARSB33LT**

PRECIO: 170 €

TARIFA DE PRECIOS FINAL

CREPERAS ELECTRICAS

FOTOGRAFIA	DESCRIPCION	PRECIO
	CREPERA SIMPLE ELECTRICA, 220-240 V, 3 Kw, MEDIDAS: 450X485X240 MM CE	220 €
MARCA: MAQUIMPORT	CODIGO: CSEJI	
	CREPERA DOBLE ELECTRICA, 220-240 V, 3+3 Kw, MEDIDAS: 860X485X240 MM CE	330 €
MARCA: MAQUIMPORT	CODIGO: CDEJI	

CREPERAS A GAS

FOTOGRAFIA	DESCRIPCION	PRECIO
	CREPERA SIMPLE A GAS, POTENCIA: 4 Kw, TIPO DE GAS: BUTANO/PROPANO, MEDIDAS: 450X470X230 MM Opción de cambio a gas natural +20 € CE	260 €
MARCA: MAQUIMPORT	CODIGO: CSGEL	
	CREPERA DOBLE A GAS, POTENCIA: 4+4 Kw, TIPO DE GAS: BUTANO/PROPANO, MEDIDAS: 860X470X230 MM Opción de cambio a gas natural +40 € CE	384 €
MARCA: MAQUIMPORT	CODIGO: CDGEL	

TARIFA DE PRECIOS FINAL

FUENTES DE CHOCOLATE		
FOTOGRAFIA	**DESCRIPCION**	**PRECIO**
	FUENTE DE CHOCOLATE DE 4 PLATOS, 220v, 50 Hz, POTENCIA: 0,21 Kw, CAPACIDAD: 3 Kg, MEDIDAS: 280X280X580 MM CE	**325 €**
MARCA: MAQUIMPORT	**CODIGO: FCH4PDG**	
	FUENTE DE CHOCOLATE DE 7 PLATOS, 220v, 50 Hz, POTENCIA: 0,35 Kw, CAPACIDAD: 8 Kg, MEDIDAS: 430X430X1030 MM CE	**510 €**
MARCA: MAQUIMPORT	**CODIGO: FCH7PDG**	

TARIFA DE PRECIOS FINAL

GOFRERAS ELECTRICAS		
FOTOGRAFIA	**DESCRIPCION**	**PRECIO**
	MAQUINA DE GOFRES ELECTRICA SIMPLE, 220 V, 50 HZ, 1,09 KW, TEMPERATURA: 50-300°C, MEDIDAS: 255X445X205 MM CE	230 €
MARCA: MAQUIMPORT	CODIGO: MDGSE	
	MAQUINA DE GOFRES ELECTRICA DOBLE, 220 V, 50 HZ, 2,18 KW, TEMPERATURA: 50-300°C, MEDIDAS: 510X445X170 MM CE	425 €
MARCA: MAQUIMPORT	CODIGO: MDGDE	

TARIFA DE PRECIOS FINAL

GRILL ELECTRICOS

GRILL ELECTRICO SIMPLE PEQUEÑO

Voltaje:	220v - 50 Hz
Potencia:	1,8 Kw
Valvulas:	1
Resistencias:	1
Temperatura:	300 °C
Medidas:	305x400x210 mm

CE

CODIGO **GSPE**

PRECIO: 175

GRILL ELECTRICO SIMPLE MEDIANO

Voltaje:	220v - 50 Hz
Potencia:	2,2 Kw
Valvulas:	1
Resistencias:	1
Temperatura:	300 °C
Medidas:	425x400x210 mm

CE

CODIGO **GSME**

PRECIO: 204 €

GRILL ELECTRICO DOBLE

Voltaje:	220v - 50 Hz
Potencia:	1,8+1,8 Kw
Valvulas:	2
Resistencias:	2
Temperatura:	300 °C
Medidas:	580x400x210 mm

CE

CODIGO **GDME**

PRECIO: 304 €

SERIE MAGMA GRILL ELECTRICOS

GRILL ELÉCTRICOS
Gran potencia

Gran potencia, alto rendimiento.

Datos técnicos

Grill electricos

Cuerpo de acero inoxidable.
Placas de cocción de hierro fundido.
Temperatura ajustable (110 C°- 300 C°).
Higiénico y seguro.
Recoge grasas delantero fácil de limpiar.

GSXS26EBY

Válvulas	:1
Resistencias	:1
Voltaje	:220v
Potencia	:1,8 Kw
Medida útil grill	:240x240 mm
Medidas exteriores	:260x380x260 mm
Peso	:16 Kg
Precio	:180 €

GSP40EBY

Válvulas	:1
Resistencias	:1
Voltaje	:220v
Potencia	:1,8 Kw
Medida útil grill	:380x260 mm
Medidas exteriores	:400x400x250 mm
Peso	:20 Kg
Precio	:224 €

GSP50EBY

Válvulas	:1
Resistencias	:1
Voltaje	:220v
Potencia	:2,5 Kw
Medida útil grill	:485x290 mm
Medidas exteriores	:500x470x260 mm
Peso	:25 Kg
Precio	:297 €

GDEBY

Válvulas	:2
Resistencias	:2
Voltaje	:220v
Potencia	:2,4 Kw
Medida útil grill	:485x290 mm
Medidas exteriores	:500x470x260 mm
Peso	:27 Kg
Precio	:326 €

SERIE MAGMA PLANCHAS GRILL MIXTAS

PLANCHAS GRILL MIXTAS
La unión hace la fuerza

Perfecto para ahorrar espacio y ganar buenos resultados en la cocina.

Datos técnicos

Plancha grill mixta eléctricas

Cuerpo de acero inoxidable.
Placas de cocción de hierro fundido.
Temperatura ajustable (110 C°- 300 C°).
Higiénico y seguro.
Recoge grasas delantero fácil de limpiar.
Tapa grill deslizante (uso izquierdo / derecho).
Apto para funcionar como grill y plancha.

PL+GR70EBY

Válvulas	:2
Resistencias	:2
Voltaje	:220v
Potencia	:3,9 Kw
Medida útil grill	:340x380 mm
Medida útil plancha	:340x380 mm
Medida útil total	:680x390 mm
Medidas exteriores	:705x515x345 mm
Peso	:38 Kg
Precio	:322 €

PL+GR50EBY

Válvulas	:2
Resistencias	:2
Voltaje	:220v
Potencia	:3,9 Kw
Medida útil grill	:240x380 mm
Medida útil plancha	:240x380 mm
Medida útil total	:480x390 mm
Medidas exteriores	:505x505x345 mm
Peso	:29,5 Kg
Precio	:246 €

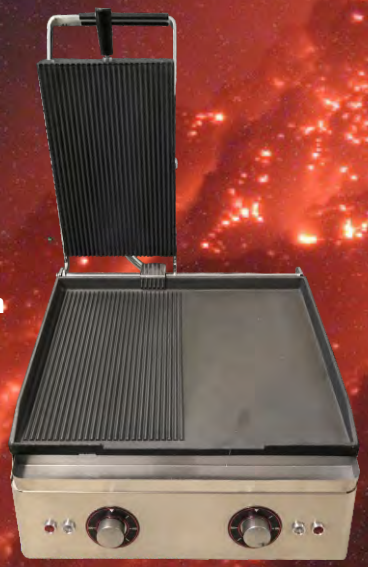

Datos técnicos

Plancha grill mixta a gas

Cuerpo de acero inoxidable.
Placas de cocción de hierro fundido.
Dispone de termopar de seguridad.
Temperatura ajustable.
Higiénico y seguro.
Recoge grasas delantero fácil de limpiar.
Tapa grill deslizante (uso izquierdo / derecho).
Apto para funcionar como grill y plancha.

Opción para cambio a gas natural, +10 €/valvula.

PL+GR70GBY

Válvulas	:2
Quemadores	:2
Potencia	:6,4 Kw
Tipo de gas	:butano/propano
Medida útil grill	:340x380 mm
Medida útil plancha	:340x380 mm
Medida útil total	:680x380 mm
Medidas exteriores	:705x515x345 mm
Peso	:38 Kg
Precio	:358 €
Cambio gas natural	:30 €

PL+GR50GBY

Válvulas	:2
Quemadores	:2
Potencia	:6,4 Kw
Tipo de gas	:butano/propano
Medida útil grill	:240x380 mm
Medida útil plancha	:240x380 mm
Medida útil total	:480x380 mm
Medidas exteriores	:505x505x345 mm
Peso	:29,5 Kg
Precio	:280 €
Cambio gas natural	:30 €

TARIFA DE PRECIOS FINAL

LAMPARAS DE INFRAROJOS		
FOTOGRAFIA	**DESCRIPCION**	**PRECIO**
	LAMPARA DE INFRAROJOS COLOR NEGRO, 220v, 50 Hz, POTENCIA: 0,25 Kw, Ø270 mm, ALTURA AJUSTABLE, MEDIDA: 0,6-1,8 mm CE	56 €
MARCA: MAQUIMPORT	CODIGO: LICNFS	
	LAMPARA DE INFRAROJOS COLOR BRONCE, 220v, 50 Hz, POTENCIA: 0,25 Kw, Ø270 mm, ALTURA AJUSTABLE, MEDIDA: 0,6-1,8 mm CE	56 €
MARCA: MAQUIMPORT	CODIGO: LICBFS	
	LAMPARA DE INFRAROJOS COLOR PLATA, 220v, 50 Hz, POTENCIA: 0,25 Kw, Ø270 mm, ALTURA AJUSTABLE, MEDIDA: 0,6-1,8 mm CE	56 €
MARCA: MAQUIMPORT	CODIGO: LICPFS	

TARIFA DE PRECIOS FINAL

MANTENEDOR DE CALOR

FOTOGRAFIA	DESCRIPCION	PRECIO
	MANTENEDOR DE CALOR ELECTRICO DE UNA RESISTENCIA, 220-240 V, POTENCIA 1 Kw, MEDIDAS: 210X445X795 MM CE	175 €
MARCA: MAQUIMPORT		CODIGO: MDCESM
	MANTENEDOR DE CALOR ELECTRICO DE DOS FOCOS, 220-240 V, POTENCIA: 0,80 Kw, MEDIDAS: 740X580X570 MM CE	390 €
MARCA: MAQUIMPORT		CODIGO: MDCEDM

MANTENEDOR DE PLATOS CALIENTES

FOTOGRAFIA	DESCRIPCION	PRECIO
	MANTENEDOR DE PLATOS CALIENTES, 220 V, 50 Hz, 0,75 Kw, TEMPERATURA: 0-+80°C, CAPACIDAD: 60 PLATOS, MEDIDAS: 450X450X850 MM CE	252 €
MARCA: MAQUIMPORT		CODIGO: MDPCCP

TARIFA DE PRECIOS FINAL

MANTEDEDOR DE CALOR DE PIZZAS

MANTENEDOR DE CALOR DE PIZZAS

Voltaje: 220v 50 Hz
Potencia: 0,65 Kw
Capacidad: 4 pizzas de 35 cm
Temperatura 30°C - 60°C
Giratorio: si
Luz interior: si
Medidas: 490x490x810 mm
Peso: 15 Kg

CE

CODIGO: HW-815

PRECIO: 299 €

1) Estructura simple de tipo lineal, fácil de instalación y mantenimiento.
2) Adopción de componentes de marcas avanzadas y famosas en elementos, piezas eléctricas y piezas operativas.
3) Elemento calefactor duradero, temperatura de aumento rápido
4) Gran espacio de almacenamiento de alimentos

TARIFA DE PRECIOS FINAL

MAQUINAS DE ALGODÓN DULCE ELECTRICAS

FOTOGRAFIA	DESCRIPCION	PRECIO
	MAQUINA DE ALGODÓN DULCE DE SOBREMESA ELECTRICA, 220-240 V, 0,95 Kw, INTERRUPTOR DE ENCENDIDO/APAGADO/REINICIO, COLOR ROSA, MEDIDAS: 730X730X500 MM - CUPULA OPCIONAL CE	390 €
MARCA: MAQUIMPORT		CODIGO: MDADSM
	MAQUINA DE ALGODÓN DULCE CON CARRO ELECTRICA, 220-240 V, 1,03 Kw, INTERRUPTOR DE ENCENDIDO/APAGADO/REINICIO, COLOR ROSA, MEDIDAS: 730X730X500 MM CE	480 €
MARCA: MAQUIMPORT		CODIGO: MDADCC

MAQUINAS DE ALGODÓN DULCE A GAS

FOTOGRAFIA	DESCRIPCION	PRECIO
	MAQUINA DE ALGODON DULCE A GAS CON CARRO, 220v, 50 Hz, POTENCIA: 1 Kw/h + 0,3 Kw, TIPO DE GAS: BUTANO/PROPANO, MEDIDAS: 730X730X950 MM Opción de cambio a gas natural +40 € CE	451 €
MARCA: MAQUIMPORT		CODIGO: MDACCGEL
	MAQUINA DE ALGODON DULCE A GAS, 220v, 50 Hz, POTENCIA: 1 Kw/h + 0,3 Kw, TIPO DE GAS: BUTANO/PROPANO, MEDIDAS: 730X730X500 MM CE Opción de cambio a gas natural +80 €	388 €
MARCA: MAQUIMPORT		CODIGO: MDASBGEL

ACCESORIOS PARA MAQUINAS DE ALGODÓN

FOTOGRAFIA	DESCRIPCION	PRECIO
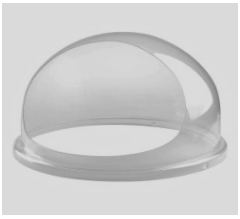	CUPULA PARA MAQUINA DE ALGODÓN CE	63 €
MARCA: MAQUIMPORT		CODIGO: CUPCM

TARIFA DE PRECIOS FINAL

MAQUINAS DE BUÑUELOS ELECTRICA		
FOTOGRAFIA	**DESCRIPCION**	**PRECIO**
	MAQUINA DE BUÑUELOS ELECTRICA, 220 V, 3 Kw, 50 Hz, TAMAÑO DE PRODUCCION: 6-7 CM, CAPACIDAD: 500 PCS/H, EXPULSION DE TRES DONUT SEGUIDOS, MEDIDAS: 980X550X330 MM	890 €
MARCA: MAQUIMPORT	CODIGO: MQDBEEL	

DOSIFICADORA DE BUÑUELOS		
FOTOGRAFIA	**DESCRIPCION**	**PRECIO**
	DOSIFICADORA MANUAL DE BUÑUELOS (MINI-DONUTS), TAMAÑO DEL DONUT: 5-7 CM	189 €
MARCA: MAQUIMPORT	CODIGO: DMDBAI	

TARIFA DE PRECIOS FINAL

MAQUINAS DE PALOMITAS

FOTOGRAFIA	DESCRIPCION	PRECIO
	MAQUINA DE PALOMITAS DE SOBREMESA, 220-240 V, 0,93 Kw, MEDIDAS: 560X420X750 MM, COLOR ROJO. CE	245 €
MARCA: MAQUIMPORT	CODIGO: MQPS	
	MAQUINA DE PALOMITAS CON CARRO, 220-240 V, 1 Kw, MEDIDAS: 520X450X1540, COLOR ROJO. CE	472 €
MARCA: MAQUIMPORT	CODIGO: MQPCC	
	CARRO PARA MAQUINA DE PALOMITAS, COLOR ROJO, MEDIDAS: 520X450X790 MM CE	270 €
MARCA: MAQUIMPORT	CODIGO: CPMDPDSB	
	MAQUINA DE PALOMITAS CON VITRINA DE CALIENTE, 220 V, 50 HZ, 1,9 KW, VITRINA DE CALOR CON 3 ESTANTES, MEDIDAS: 900X420X740 MM CE	389 €
MARCA: MAQUIMPORT	CODIGO: MQPC3EC	

TARIFA DE PRECIOS FINAL

MAQUINAS DE PERRITOS

FOTOGRAFIA	DESCRIPCION	PRECIO
	MAQUINA DE PERRITOS DE 4 PINCHOS, 220-240 V, 1,01 Kw, CONTROL DE TEMPERATURA DE APROX. 30°C HASTA 100°C APROX., STICKS: DE 30°C A 120°C, MEDIDAS: 485X290X385 MM CE	225 €
MARCA: MAQUIMPORT		CODIGO: MQDP4P

TARIFA DE PRECIOS FINAL

MESAS BUFFET DE CALOR

FOTOGRAFIA	DESCRIPCION	PRECIO
	MESA BUFFET DE CALOR1460 MM, 220v, 50 Hz, POTENCIA: 0,19 Kw, AL BAÑO MARIA CON DESAGUE, CAPACIDAD: 4X1/1X100 (CUBETAS Y TAPAS "NO INCLUIDAS"), CON RESERVA NEUTRA DE 1500X580X370 MM, CERRADA CON PUERTAS CORREDERAS, CRISTAL FRONTAL CURVO, ESTRUCTURA DE ACERO INOX, MEDIDAS GENERALES: 1500X660X1325 MM	750 €
MARCA: MAQUIMPORT		CODIGO: BDC1460NA
	MESA BUFFET DE CALOR 1800 MM, 220v, 50 Hz, POTENCIA: 0,28 Kw, AL BAÑO MARIA CON DESAGUE, CAPACIDAD: 5X1/1X100 (CUBETAS Y TAPAS "NO INCLUIDAS"), CON RESERVA NEUTRA DE 1800X580X370 MM, CERRADA CON PUERTAS CORREDERAS, CRISTAL FRONTAL CURVO, ESTRUCTURA DE ACERO INOX, MEDIDAS GENERALES: 1800X660X1325 MM	890 €
MARCA: MAQUIMPORT		CODIGO: BDC1800NA

TARIFA DE PRECIOS FINAL

MESA DE ACERO CERRADA CALIENTE

MESA CERRADA CALIENTE DE 1200 MM

Voltaje:	220v - 50 Hz
Potencia:	1,4 Kw
Temperatura:	0° / +90°C
Capacidad:	385 litros
Puertas:	2 correderas
Estantes:	1
Medidas externas:	1200x700x850 mm

CODIGO **MCC12EM**

PRECIO: 603 €

MESA CERRADA CALIENTE DE 1600 MM

Voltaje:	220v - 50 Hz
Potencia:	1,8 Kw
Temperatura:	0° / +90°C
Capacidad:	513 litros
Puertas:	2 correderas
Estantes:	1
Medidas externas:	1600x700x850 mm

CODIGO **MCC16EM**

PRECIO: 763 €

TARIFA DE PRECIOS FINAL

MICROONDAS

MICROONDAS INDUSTRIAL DE 25 LITROS

Voltaje:	220v - 50 Hz
Potencia de entrada:	1400 W
Potencia de salida:	900 W
Litros	25 litros
Grill:	no
Medidas:	495x380x280 mm

CE

CODIGO **MH1400GZ**

PRECIO: 150 €

MICROONDAS DE 20 LITROS

Voltaje:	220v - 50 Hz
Potencia de entrada:	1050 W
Potencia de salida:	700 W
Litros	20
Grill:	no
Medidas:	440x358x259 mm
Peso:	10,25 Kg

- 5 Niveles de potencia
- Funcion Defrost
- Temporizador

CE

CODIGO **MCHDEAS**

PRECIO: 65 €

MICROONDAS DE 28 LITROS CON GRILL

Voltaje:	220v - 50 Hz
Potencia microondas	900 W
Potencia grill:	1000 W
Litros	28
Medidas:	520x431x326 mm
Peso:	13,25 Kg

- 5 Niveles de potencia
- Funcion Defrost
- 8 Menus predefinidos

CE

CODIGO **MCG28LEAS**

PRECIO: 199 €

Cocción y Hornos - Microondas profesionales - Microondas profesionales

Código: MICRO-1025
Precio: 336 €

Referencia	19066897
Capacidad (litros)	25
Potencia (W)	1000
Descripción	1 magnetrón
Medidas totales (mm)	515 x 431 x 311
Dimensiones cámara (mm)	327 x 346 x 200

Características generales

- El microondas profesional MICRO-1025 dispone del control “soft-touch" fácil de utilizar.
- Con capacidad para programar hasta 100 programas con un tiempo de cocción máximo de 60´ para cada programa.
- 5 niveles de potencia y posibilidad de hasta 3 etapas de cocción por programa. Además, con opción de entrada de tiempo y con programa de cantidad de tiempo múltiple X2 para operaciones flexibles donde incrementamos la cantidad de producto introducida en el microondas.
- Opción “Defrost". Opción funcionamiento manual. Pantalla LED y pitido de fin de ciclo.
- Potencia absorbida de 1500w y potencia de salida del microondas de 1000w distribuidos en un magnetrón. La luz interior permite que la comida sea fácil de controlar sin abrir la puerta.
- Fabricado totalmente en acero inoxidable tanto externamente como la cámara.
- Base cerámica plana, sin plato de vidrio.
- Puerta transparente sin cerradura, fácil de abrir y de limpiar. Filtro extraíble para cómodas operaciones de mantenimiento.
- La capacidad de 25 litros permite utilizar platos de 305 mm.
- La puerta incorpora un asa para aplicaciones profesionales con una abertura de 90º.
- Fabricado totalmente en acero inoxidable tanto externamente como la cámara.
- Base cerámica plana, sin plato de vidrio.
- Puerta transparente sin cerradura, fácil de abrir y de limpiar.

Cocción y Hornos - Microondas profesionales - Microondas profesionales

Modelo: MICRO-1834-D
Precio: 889 €

Referencia	19066904
Capacidad (litros)	34
Potencia (W)	1800
Descripción	Doble magnetrón
Medidas totales (mm)	574 x 526 x 367
Dimensiones cámara (mm)	360 x 409 x 225

Características generales

- El microondas profesional MICRO-1834-D dispone del control “soft-touch" fácil de utilizar.
- Con capacidad para programar hasta 100 programas con un tiempo de cocción máximo de 60´ para cada programa.
- 5 niveles de potencia y posibilidad de hasta 3 etapas de cocción por programa. Además, con opción de entrada de tiempo y con programa de cantidad de tiempo múltiple X2 para operaciones flexibles donde incrementamos la cantidad de producto introducida en el microondas.
- Opción “Defrost". Opción funcionamiento manual. Pantalla LED y pitido de fin de ciclo
- Potencia absorbida de 2800w y potencia de salida del microondas de 1800w distribuidos en dos magnetrones. La luz interior permite que la comida sea fácil de controlar sin abrir la puerta.
- La capacidad de 34 litros permite utilizar platos de 356 mm.
- La puerta incorpora un asa para aplicaciones profesionales con una abertura de 90º.
- Fabricado totalmente en acero inoxidable tanto externamente como la cámara.
- Base cerámica plana, sin plato de vidrio.
- Puerta transparente sin cerradura, fácil de abrir y de limpiar. Filtro extraíble para cómodas operaciones de mantenimiento.

Cocción y Hornos - Microondas profesionales - Microondas profesionales

Codigo: MICRO-2117-D
Precio: 1008 €

Referencia	19091608
Capacidad (litros)	17
Potencia (W)	2100
Descripción	Doble magnetrón
Medidas totales (mm)	420 x 563 x 340
Dimensiones cámara (mm)	330 x 310 x 175

Características generales

- Microondas MICRO-2117-D
- Microondas profesional de 2100 W.
- La puerta incorpora un asa para aplicaciones profesionales. Puerta transparente sin cerradura, fácil de abrir y de limpiar.
- Con capacidad para programar hasta 100 programas con un tiempo de cocción máximo de 60´ para cada programa.
- 11 niveles de potencia. Además, con opción de entrada de tiempo y con programa de cantidad de tiempo múltiple X2 y X3 dependiendo de la cantidad de alimento a cocinar.
- En la cocción por programas, cada programa puede tener 3 etapas de cocción.
- Opción “Defrost". USB para recetas.
- El microondas se puede remontar. Incorpora kit para superponer 2 microondas.
- Potencia absorbida de 2100 W con doble magnetrón. La luz interior LED que permite que la comida sea fácil de controlar sin abrir la puerta. Tensión 220/1/N
- Base cerámica plana, sin plato de vidrio. Techo interior extraíble para facilitar operaciones de limpieza.
- La capacidad de 17 litros permite utilizar platos de 305 mm. Filtro extraíble para cómodas operaciones de mantenimiento.

TARIFA DE PRECIOS FINAL

MUEBLE NEUTRO SERIE EASY

MUEBLE NEUTRO DE SOBREMESA

Medidas: 400x630x300 mm
Peso: 26 kg

CODIGO	MNASBDR

PRECIO: 140 €

SERIE MAGMA PLANCHAS DE HIERRO A GAS

PLANCHAS DE HIERRO A GAS
Económicas y fiable

De todos los tamaños par adaptarse a cualquier cocina y obtener mejor resultado.

Datos técnicos

Plancha de hierro a gas

Cuerpo de acero inoxidable.
Placas de cocción de hierro.
Dispone de termopar de seguridad.
Temperatura ajustable.
Higiénico y seguro.
Recoge grasas delantero fácil de limpiar.
Botón de encendido piezoeléctrico.
Dispone de llama piloto.

Opción para cambio a gas natural, +10 €/valvula.

PLH25GBY

Válvulas	:1
Quemadores	:1
Potencia	:3,4 Kw
Tipo de gas	:butano/
Medida útil plancha	propano :290x400 mm
Medidas exteriores	:250x505x215 mm
Peso	:7,5 Kg
Precio	:138 €
Cambio gas natural	:30 €

PLH50GBY

Válvulas	:1
Quemadores	:1
Potencia	:6,4 Kw
Tipo de gas	:butano/propano
Medida útil plancha	:490x400 mm
Medidas exteriores	:500x505x215 mm
Peso	:20 Kg
Precio	:170 €
Cambio gas natural	:30 €

PLH70GBY

Válvulas	:2
Quemadores	:2
Potencia	:6,4 Kw
Tipo de gas	:butano/propano
Medida útil plancha	:690x400 mm
Medidas exteriores	:700x505x215 mm
Peso	:22 Kg
Precio	:257 €
Cambio gas natural	:40 €

SERIE MAGMA PLANCHAS DE HIERRO A GAS

PLH100GBY

Válvulas	:3
Quemadores	:3
Potencia	:9,6Kw
Tipo de gas	:butano/propano
Medida útil plancha	:990x400 mm
Medidas exteriores	:1000x505x215 mm
Peso	:35 Kg
Precio	:319 €
Cambio gas natural	:50 €

MAQUIMPORT

PLH120GBY

Válvulas	:3
Quemadores	:3
Potencia	9,6 Kw
Tipo de gas	:butano/propano
Medida útil plancha	:1190x400 mm
Medidas exteriores	:1200x505x215 mm
Peso	:40 Kg
Precio	:395 €
Cambio gas natural	:50 €

TARIFA DE PRECIOS FINAL

PLANCHA SERIE EASY

PLANCHA DE HIERRO DE 400 MM A GAS

Potencia:	7 Kw
Valvulas:	1
Quemadores:	1
Tipo de gas:	butano/propano
Consumo LPG:	0,556 kg/h
Medidas:	400x630x300 mm
Peso:	41 kg

Opción cambio a gas natural: +30 €

CODIGO	**PLC40GDR**

PRECIO: 375 €

PLANCHA DE HIERRO DE 800 MM A GAS

Potencia:	14 Kw
Valvulas:	2
Quemadores:	2
Tipo de gas:	butano/propano
Consumo LPG:	1,111 kg/h
Medidas:	800x630x300 mm
Peso:	74 kg

Opción cambio a gas natural: +40 €

CODIGO	**PLC80GDR**

PRECIO: 570 €

TARIFA DE PRECIOS FINAL

PLANCHAS DE HIERRO A GAS DESMONTABLES SERIE ECO

Datos técnicos

Placa de asar de 6 mm de espesor, con protección antioxidacion.
Peto de 36 mm de altura.
Mandos de baquelita de gran calidad, con marcador de máximo/minimo.
Grasera frontal de gran capacidad y fácilmente extraible, fabricada totalmente de acero inoxidable.
Encendido automático por piezoelectrico (1 por válvula de gas).
Pies altos regulables de gran robustez.
Quemador con salida de llama por todo su perímetro asegurando un reparto uniforme de calor por toda la placa, sin "zonas frías".
Gran poder calorífico con termopar de seguridad.
Toma de gas por la parte trasera que facilita la instalación en sitios donde el aprovechamiento del espacio es esencial.
Opción para cambio a gas natural, +10 €/valvula.

"Placa de asar totalmente extraible, que facilita su transporte, mantenimiento y limpieza."

PLANCHA DE HIERRO DESMONTABLE A GAS 400 MM

Valvulas:	1
Quemadores:	1
Potencia:	3,2 Kw
Tipo de gas:	butano/propan
Medidas util:	400x400 mm
Medidas exteriores:	410x470x215 mm
Peso:	12 Kg

Opción cambio a gas natural: +30 €

CODIGO **PGAXA400**

PRECIO: 178 €

PLANCHA DE HIERRO DESMONTABLE A GAS 600 MM

Valvulas:	2
Quemadores:	2
Potencia:	6,4 Kw
Tipo de gas:	butano/propano
Medidas util:	600x400 mm
Medidas exteriores:	610x470x215 mm
Peso:	19 Kg

Opción cambio a gas natural: +40 €

CODIGO **PGAXA600**

PRECIO: 248 €

TARIFA DE PRECIOS FINAL

PLANCHAS DE HIERRO A GAS DESMONTABLES SERIE ECO

PLANCHA DE HIERRO DESMONTABLE A GAS 800 MM

Valvulas:	2
Quemadores:	2
Potencia:	9,6 Kw
Tipo de gas:	butano/propano
Medidas util:	800x400 mm
Medidas exteriores:	810x470x215 mm
Peso:	24 Kg

Opción cambio a gas natural: +40 €

CODIGO **PGAXA800**

PRECIO: 305 €

PLANCHA DE HIERRO DESMONTABLE A GAS 1000 MM

Valvulas:	3
Quemadores:	3
Potencia:	9,6 Kw
Tipo de gas:	butano/propano
Medidas util:	1000x400 mm
Medidas exteriores:	1010x470x215 mm
Peso:	29 Kg

Opción cambio a gas natural: +60 €

CODIGO **PGAXA1000**

PRECIO: 348 €

PLANCHA DE HIERRO DESMONTABLE A GAS 1200 MM

Valvulas:	4
Quemadores:	4
Potencia:	12,8 Kw
Tipo de gas:	butano/propano
Medidas util:	1200x400 mm
Medidas exteriores:	1210x470x215 mm
Peso:	44 Kg

Opción cambio a gas natural: +70 €

CODIGO **PGAXA1200**

PRECIO: 435 €

TARIFA DE PRECIOS FINAL

PLANCHAS DEACERO LAMINADO A GAS DESMONTABLES CON FOGON SERIE ECO

Datos técnicos

Placa monobloc de acero laminado de 6 mm de espesor y difusor en la parte frontal.
Peto de 36 mm de altura.
Mandos de baquelita con gran calidad, con marcador de maximo/minimo.
Grasera frontal de gran capacidad y facilmente extraible, fabricada totalmente de acero inoxidable.
Encencido automatico por piezoelectrico (1 por valvula de gas).
Pies altos regulables de gran robustez.
Quemador con salida de llama por todo su perimetro asegurando un reparto uniforme de calor por toda la placa, sin "zonas frias".
Gran poder calorifico con termopar de seguridad.
Toma de gas por la parte trasera que facilita la instalacion en sitios donde el aprovechamiento del espacio es esencial.
Opción para cambio a gas natural, +10 €/valvula.

"Placa de asar totalmente extraible, que facilita su transporte, mantenimiento y limpieza."

PLANCHA DE ACERO LAMINADO DE 400 mm CON FOGON

Valvulas:	2
Quemadores:	2
Potencia plancha:	3,2 Kw
Potencia quemador:	6 Kw
Tipo de gas:	butano/propano
Medidas util plancha:	380x400 mm
Medidas quemador:	400x400 mm
Medidas exteriores:	810x470x240 mm

Opción cambio a gas natural: +40 €

CODIGO **PGAL40+FG**

PRECIO: 457 €

PLANCHA DE ACERO LAMINADO DE 600 mm CON FOGON

Valvulas:	3
Quemadores:	3
Potencia plancha:	6,4 Kw
Potencia quemador:	6 Kw
Tipo de gas:	butano/propano
Medidas util plancha:	580x400 mm
Medidas quemador:	400x400 mm
Medidas exteriores:	1000x470x240 mm

Opción cambio a gas natural: +60 €

CODIGO **PGAL60+FG**

PRECIO: 541 €

TARIFA DE PRECIOS FINAL

PLANCHAS DEACERO LAMINADO A GAS DESMONTABLES CON FOGON SERIE ECO

PLANCHA DE ACERO LAMINADO DE 800 mm CON FOGON

Valvulas:	3
Quemadores:	3
Potencia plancha:	9,6 Kw
Potencia quemador:	6 Kw
Tipo de gas:	butano/propano
Medidas util plancha:	800x400 mm
Medidas quemador:	400x400 mm
Medidas exteriores:	1210x470x240 mm

Opción cambio a gas natural: +60 €

CODIGO	**PGAL80+FG**

PRECIO: 625 €

TARIFA DE PRECIOS FINAL

PLANCHAS DE CROMODURO A GAS DESMONTABLES

Datos técnicos

Placa de cromoduro de 50 micras y de 8 mm solsada por la parte superior a los petos traseros y laterales.
Peto de 36 mm de altura.
Mandos de baquelita con gran calidad, con marcador de maximo/minimo.
Grasera frontal de gran capacidad y facilmente extraible, fabricada totalmente de acero inoxidable.
Encendido automatico por piezoelectrico (1 por valvula de gas).
Pies altos regulables de gran robustez.
Quemador con salida de llama por todo su perimetro asegurando un reparto uniforme de calor por toda la placa, sin "zonas frias".
Gran poder calorifico con termopar de seguridad. Toma de gas por la parte trasera que facilita la instalacion en sitios donde el aprovechamiento del espacio es esencial.

Opción para cambio a gas natural, +10 €/valvula.

"Placa de asar totalmente extraible, que facilita su transporte, mantenimiento y limpieza."
CON VÁLVULA TERMOSTÁTICA, que evita que pase de 300ºC para mayor durabilidad del cromoduro.

PLANCHA DE CROMODURO DESMONTABLE A GAS 400 MM

Valvulas:	1
Quemadores:	1
Potencia:	3,2 Kw
Tipo de gas:	butano/propano
Medidas util:	400x400 mm
Medidas exteriores:	420x470x215 mm
Peso:	12 Kg

Opción cambio a gas natural: +40 €

CODIGO **PGCR40ESP**

PRECIO: 510 €

PLANCHA DECROMODURO DESMONTABLE A GAS 600 MM

Valvulas:	2
Quemadores:	2
Potencia:	6,4 Kw
Tipo de gas:	butano/propano
Medidas util:	600x400 mm
Medidas exteriores:	610x470x215 mm
Peso:	19 Kg

Opción cambio a gas natural: +60 €

CODIGO **PGCR60ESP**

PRECIO: 701 €

TARIFA DE PRECIOS FINAL

PLANCHAS DE CROMODURO A GAS DESMONTABLES

PLANCHA DE CROMODURO DESMONTABLE A GAS 800 MM

Valvulas:	2
Quemadores:	2
Potencia:	9,6 Kw
Tipo de gas:	butano/propano
Medidas util:	800x400 mm
Medidas exteriores:	810x470x215 mm
Peso:	24 Kg

Opción cambio a gas natural: +60 €

CODIGO **PGCR80ESP**

PRECIO: 771 €

TARIFA DE PRECIOS FINAL

PLANCHAS DE CROMODURO SUPER A GAS

Datos técnicos

Placa de cromoduro de 16 mm de espesor, con baño de cromoduro de 50 micras, con peto lateral y peto trasero en acero inoxidable.
Fabricadas de acero inoxidable de alta calidad con diseño elegante y construccion robusta.
Dotadas de quemadores de gas de gran eficiencia y valvuilas de gas de alta calidad que proporcionan una gran potencia y seguridad.
La valvula de gas dispone de un control de llama alta/baja y dispositivo de seguridad antifallo de llama.
Sistema de encendido automatico por piezoelectrico, comodo y duradero.
Cajon recogegrasas en acero inoxidable, encastrado en el mueble.

Opción para cambio a gas natural, +10 €/valvula.

PLANCHA DE CROMODURO SUPER A GAS 400 MM

Valvulas:	1
Quemadores:	1
Potencia:	3 Kw
Tipo de gas:	butano/propano
Medidas util:	350x400 mm
Medidas exteriores:	400x610x340 mm
Peso:	22 Kg

Opción cambio a gas natural: +30 €

CODIGO **PCRG400X**

PRECIO: 390 €

PLANCHA DE CROMODURO SUPER A GAS 600 MM

Valvulas:	2
Quemadores:	2
Potencia:	6 Kw
Tipo de gas:	butano/propano
Medidas util:	590x400 mm
Medidas exteriores:	650x610x340 mm
Peso:	33 Kg

Opción cambio a gas natural: +40 €

CODIGO **PCRG600X**

PRECIO: 610 €

TARIFA DE PRECIOS FINAL

PLANCHAS DE CROMODURO SUPER A GAS

PLANCHA DE CROMODURO SUPER A GAS 900 MM

Valvulas:	3
Quemadores:	3
Potencia:	9 Kw
Tipo de gas:	butano/propano
Medidas util:	890x400 mm
Medidas exteriores:	950x610x340 mm
Peso:	52 Kg

Opción cambio a gas natural: +60 €

CE

CODIGO **PCRG900X**

PRECIO: 725 €

PLANCHA DE CROMODURO SUPER A GAS 1200 MM

Valvulas:	4
Quemadores:	4
Potencia:	12 Kw
Tipo de gas:	butano/propano
Medidas util:	1100x400 mm
Medidas exteriores:	1150x610x340 mm
Peso:	64 Kg

Opción cambio a gas natural: +80 €

CE

CODIGO **PCRG1200X**

PRECIO: 915 €

TARIFA DE PRECIOS FINAL

PLANCHA SERIE EASY

PLANCHA DE HIERRO 400 MM ELECTRICA

Voltaje:	400v
Potencia:	5 Kw
Valvulas:	1
Resistencias:	1
Medidas:	400x730x300 mm
Peso:	45kg

CODIGO **PLC40EDR**

PRECIO: 375 €

TARIFA DE PRECIOS FINAL

PLANCHAS DE ACERO LAMINADO ELECTRICAS SERIE ECO

Datos técnicos

Cuerpo de acero inoxidable, higienico y seguro, con peto anti-salpicaduras.
Deposito recogegrasas delantero.
Temperatura ajustable, por termostato regulable hasta 300°C.

PLANCHA DE ACERO LAMINADO ELECTRICA DE 550 MM

Voltaje	220v - 50 Hz
Potencia:	3 Kw
Mandos:	1
Grosor de la placa:	10 mm
Medidas útil:	545x350 mm
Medidas exteriores:	550x430x240 mm

CE

CODIGO **PEAI500E**

PRECIO: 165 €

PLANCHA DE ACERO LAMINADO ELECTRICA DE 700 MM

Voltaje	220v - 50 Hz
Potencia:	4,4 Kw
Mandos:	2
Grosor de la placa:	10 mm
Medidas útil:	727x400 mm
Medidas exteriores:	730x470x240 mm

CE

CODIGO **PEAI700E**

PRECIO: 275 €

TARIFA DE PRECIOS FINAL

PLANCHAS DE CROMODURO ELECTRICAS SERIE ECO

Datos técnicos

Cuerpo de acero inoxidable, higienico y seguro, con peto anti-salpicaduras.
Deposito recogegrasas delantero.
Temperatura ajustable, por termostato regulable hasta 300°C.

PLANCHA DE CROMODURO ELECTRICA DE 550 MM

Voltaje	220v - 50 Hz
Potencia:	3 Kw
Mandos:	1
Grosor del plato:	10 mm
Medidas util:	545x350 mm
Medidas exteriores:	550x430x240 mm

CE

CODIGO **PECR500E**

PRECIO: 245 €

PLANCHA DE CROMODURO ELECTRICA DE 700 MM

Voltaje	220v - 50 Hz
Potencia:	4,4 Kw
Mandos:	2
Grosor del plato:	10 mm
Medidas util:	727x400 mm
Medidas exteriores:	730x470x240 mm

CE

CODIGO **PECR700E**

PRECIO: 345 €

TARIFA DE PRECIOS FINAL

PAELLEROS A GAS CON MUEBLE SERIE EASY

PAELLERO SIMPLE A GAS CON SOPORTE

Potencia:	20 Kw
Valvulas:	4
Quemadores:	4
Tipo de gas:	butano/propano
Consumo LPG:	1,587 kg/h
Medidas:	700x700x900 MM
Peso:	29 kg

Opción cambio a gas natural: +80 €

CE

CODIGO **P1FGDR**

PRECIO: 610 €

PAELLERO DOBLE A GAS CON SOPORTE

Potencia:	40 Kw
Valvulas:	8
Quemadores:	8
Tipo de gas:	butano/propano
Consumo LPG:	3,175 kg/h
Medidas:	1500x700x900 MM
Peso:	43 kg

Opción cambio a gas natural: +130 €

CE

CODIGO **P2FGDR**

PRECIO: 1170 €

TARIFA DE PRECIOS FINAL

ROONER SAMMIC

DISPONEMOS DE TODOS LOS PRODUCTOS DEL CATALOGO DE LA MARCA SAMMIC, A CONTINUACION LES OFRECEMOS UN LOTE DE ELLOS, PARA CUALQUIER OTRO PRODUCTO RELACIONADO CON LA MARCA CONSULTAR CON NUESTROS COMERCIALES

MADE IN SPAIN

sammic

Cocedor sous-vide profesional de gran precisión y fiabilidad, fácil de usar y portátil.

- **Conectividad Bluetooth.**
- **HACCP-ready.**
- **Sonda al corazón opcional.**
- **Actualización continua del software.**

Cocedor a temperatura controlada portátil con agitador para recipientes de hasta 30 litros de capacidad. Diseñado para chefs, desarrollado con chefs.

Construcción en acero inoxidable robusto y resistente para garantizar un rendimiento profesional. Panel y asa de transporte de poliamida reforzada con fibra de vidrio.

Garantiza la cocción a una temperatura controlada con gran precisión, preservando las cualidades del producto y realzando su sabor y textura. SmartVide5 está equipado con un sistema de control de temperatura de gran precisión, obteniendo resultados altamente consistentes. Una sonda al corazón opcional permite un control aún más preciso en la estandarización de recetas.

Permite cocinar productos en sus propios jugos, pudiéndose usar este jugo inmediatamente para realzar sabores.

Reduce a la mitad los tiempos de marinado y macerado de ingredientes.

Infusiona y aromatiza aceites, grasas u otros productos, aplicando la técnica de temperatura controlada.

Permite aumentar los márgenes por la ausencia de pérdidas de peso en los productos.

Requiere muy poco tiempo de dedicación directa, permitiendo hacer otras cosas mientras el producto se está cocinando. Basta con programar temperatura y tiempo, SmartVide hará el resto. 4 botones y un display TFT a todo color que ofrece toda la información de un vistazo hace que el funcionamiento sea sencillo e intuitivo. Además, gracias a la conectividad Bluetooth, se permite un intercambio de datos importantes para mejorar el rendimiento del Chef.

Portátil: Gracias a su asa, SmartVide se puede mover fácilmente de un contenedor a otro. La bolsa, opcional, permite al Chef llevárselo consigo a cualquier sitio.

HACCP-ready: Gracias a la conectividad Bluetooth, es posible exportar o imprimir los resultados de la cocción al final de cada ciclo.

Su máquina, siempre actualizada: actualización del firmware gratuito, esté donde esté.

SmartVide App

Download on the App Store

ANDROID APP ON Google play

Bluetooth® SMART

TARIFA DE PRECIOS FINAL

ROONER SAMMIC

Caracteristicas generales

Voltaje:	220v - 50 Hz
Potencia:	1,6 Kw
Capacidad max. recipiente:	30 litros
Medidas parte sumergible:	116x94x147 mm
Medidas generales:	116x128x330 mm
Peso:	3,1 Kg

Temperatura

Precision display:	0,01°C
Rango de temperatura:	5°C - 95°C
Trabajo temp. ambiente:	5°C - 40°C

Tiempo

Resolucion:	1'
Diracion ciclo(s):	1' - 99 h

CODIGO: SMARTVIDE5

PRECIO: 670 €

TARIFA DE PRECIOS FINAL

ROONER		
FOTOGRAFIA	**DESCRIPCION**	**PRECIO**
	ROONER, 220v, 50 Hz, 1,5 Kw, CAPACIDAD: HASTA 30 LITROS, CONSTRUCCION DE ACERO INOX, FUNCIONAMIENTO SILENCIOSO, PANEL DE CONTROL DIGITAL DE FACIL USO, COCCION AUTOMATICA CON AJUSTE DE TIEMPO Y TEMPERATURA, PROPORCIONA UN CONTROL PRECISO Y CONSISTENTE DE LA TEMPERATURA PARA COCINAR ALIMENTOS UNIFORMEMENTE, ALARMA DE BAJO NIVEL DE AGUA, LAS ABRAZADERAS SE APLICAN A CAULQUIER RECIPIENTE CON PAREDES REDONDAS O PLANAS DE 153 mm (6") ó MAS PROFUNDAS, MEDIDAS: 153X640X330 MM	360 €
MARCA: MAQUIMPORT		CODIGO: ROOFRS

TARIFA DE PRECIOS FINAL

SOPERAS

FOTOGRAFIA	DESCRIPCION	PRECIO
	HERVIDOR DE SOPA ELECTRICO, 220v, 50 Hz, POTENCIA: 0,40 Kw, CAPACIDAD: 10 LITROS CE	145 €
MARCA: MAQUIMPORT		CODIGO: HSE10LFS

TARIFA DE PRECIOS FINAL

SALAMANDRAS ELECTRICAS		
FOTOGRAFIA	**DESCRIPCION**	**PRECIO**
	SALAMANDRA BASCULANTE ELECTRICA, 220 V, 50 HZ, 2,8 KW, TEMPERATURA AJUSTABLE, MEDIDAS: 450X480X530 MM CE	520 €
MARCA: MAQUIMPORT	CODIGO: SE450TA	
	SALAMANDRA BASCULANTE ELECTRICA, 220 V, 50 HZ, 2,8 KW, TEMPERATURA AJUSTABLE, MEDIDAS: 600X450X470 MM CE	595 €
MARCA: MAQUIMPORT	CODIGO: SE600TA	
	SALAMANDRA ELECTRICA, 220V, 50 Hz, POTENCIA: 2 Kw, PARRILLA EXTRAIBLE, ESTRUCTURA DE ACERO INOX, MEDIDAS: 610X310X280 MM CE	175 €
MARCA: MAQUIMPORT	CODIGO: SEFS600	

TARIFA DE PRECIOS FINAL

SALAMANDRA A GAS EUROPEA

SALAMANDRA A GAS DE 3 QUEMADORES EUROPEA

Potencia:	10,5 Kw
Valvulas:	3
Quemadores:	3
Consumo LPG:	0,58 Kg/h
Consumo NG:	1,10 m³/h
Medidas:	804x568x580 mm
Peso:	45 Kg

Opción cambio a gas natural: +40 €

CODIGO **S3QGEMP**

PRECIO: 560 €

TARIFA DE PRECIOS FINAL

TOSTADORES DE CINTA ELECTRICOS

Datos técnicos

Bandeja de migas extraible.
Cuerpo de acero inoxidable.
Resistencia blindada.
Cinta transportadora de acero inoxidable.
Velocidad de avance regulable.
Posibilidad de descarga vertical (frontal) y horizontal (trasera).
Resistencias con conexion independiente.

TOSTADOR DE CINTA ELECTRICO

Voltaje:	220v - 50 Hz
Potencia:	1,94 Kw
Tipo de descarga:	horizontal - vertical
Produccion:	450 tostadas/hora
Medidas util:	290x260x80 mm
Medidas exteriores:	370x420x380 mm

CE

CODIGO **TEC300FS**

PRECIO: 350 €

TOSTADOR DE CINTA ELECTRICO

Voltaje:	220v - 50 Hz
Potencia:	2,64 Kw
Tipo de descarga:	horizontal - vertical
Produccion:	600 tostadas/hora
Medidas util:	290x360x80 mm
Medidas exteriores:	470x420x380 mm

CE

CODIGO **TEC450FS**

PRECIO: 410 €

TARIFA DE PRECIOS FINAL

TOSTADORES ELECTRICOS SIN TEMPORIZADOR MARCA FAINCA HR

DISPONEMOS DE TODOS LOS PRODUCTOS DEL CATALOGO DE LA MARCA FAINCA HR, A CONTINUACION LES OFRECEMOS UN LOTE DE ELLOS, PARA CUALQUIER OTRO PRODUCTO RELACIONADO CON LA MARCA CONSULTAR CON NUESTROS COMERCIALES

TOSTADOR DE PAN SIMPLE SIN TEMPORIZADOR HR

Voltaje:	220v - 50 Hz
Potencia:	2,4 Kw
Tipo de reistencia:	cuarzo
Temporizador:	no
Bandeja recogemigas:	si
Medida util:	383x230x50 mm
Medidas exteriores:	483x252x273 mm
Peso:	8 Kg

CE

CODIGO	T03SIN

PRECIO: 143 €

TOSTADOR DE PAN DOBLE SIN TEMPORIZADOR HR

Voltaje:	220v - 50 Hz
Potencia:	3 Kw
Tipo de reistencia:	cuarzo
Temporizador:	no
Bandeja recogemigas:	si
Medida util:	383x230x50 mm x2
Medidas exteriores:	483x252x395 mm
Peso:	10 Kg

CE

CODIGO	T06SIN

PRECIO: 178 €

TOSTADOR DE PAN DOBLE SIN TEMPORIZADOR HR

Voltaje:	220v - 50 Hz
Potencia:	4,2 Kw
Tipo de reistencias:	cuarzo
Temporizador:	no
Bandeja recogemigas:	si
Medida util:	530x230x50 mm x2
Medidas exteriores:	632x252x395 mm
Peso:	12 Kg

CE

CODIGO	T09SIN

PRECIO: 213 €

TARIFA DE PRECIOS FINAL

TOSTADORES ELECTRICOS CON TEMPORIZADOR

TOSTADOR DE PAN SIMPLE CON TEMPORIZADOR

Voltaje:	220v - 50 Hz
Potencia:	2 Kw
Tipo de reistencia:	cuarzo
Temporizador:	si (hasta 120 minutos)
Bandeja recogemigas:	si
Medidas exteriores:	500x260x305 mm
Peso:	5 Kg

CODIGO **TSCTFS**

PRECIO: 139 €

TOSTADOR DE PAN DOBLE CON TEMPORIZADOR

Voltaje:	220v - 50 Hz
Potencia:	3 Kw
Tipo de reistencias:	cuarzo
Temporizador:	si (hasta 120 minutos)
Bandeja recogemigas:	si
Medidas exteriores:	495x255x390 mm
Peso:	9,5Kg

CODIGO **TDCTFS**

PRECIO: 168 €

TARIFA DE PRECIOS FINAL

TOSTADOR DE PAN DE HAMBURGUESAS

TOSTADOR DE PAN DE HAMBRGUESAS

Voltaje: 220v 50 Hz
Potencia: 2000 w
Temperatura: 30-110°C
Timer: 0-120 min
Medidas camara de calor: 255 mm
Medidas: 470x280x610 mm
Peso: 22,65 Kg

CE

CODIGO: HBV-1

PRECIO: 560 €

★La estructura de acero inoxidable 201 antioxidante garantiza una vida más larga

★6 Configuración

★ Mano de obra duradera y fina, de acuerdo con los estándares de salud internacionales.

★Producción rápida, que ahorra mano de obra y requiere mucho tiempo.

★Fácil de limpiar, limpiar como nuevo después de la limpieza.

TARIFA DE PRECIOS FINAL

TERMOS DE AGUA		
FOTOGRAFIA	**DESCRIPCION**	**PRECIO**
	TERMO DE AGUA ELECTRICO DE 10 LITROS, 220v, 50 Hz, POTENCIA: 1,5 Kw, MEDIDAS: 230X230X500 MM CE	**100 €**
MARCA: MAQUIMPORT	**CODIGO: TAE10LFS**	
	TERMO DE AGUA ELECTRICO DE 15 LITROS, 220v, 50 Hz, POTENCIA: 2,5 Kw, MEDIDAS: 290X290X452 MM CE	**120 €**
MARCA: MAQUIMPORT	**CODIGO: TAE15LFS**	
	TERMO DE AGUA ELECTRICO DE 22 LITROS, 220v, 50 Hz, POTENCIA: 2,5 Kw, MEDIDAS: 290X290X558 MM CE	**159 €**
MARCA: MAQUIMPORT	**CODIGO: TAE22LFS**	

TARIFA DE PRECIOS FINAL

TERMO DE LECHE

TERMO DE LECHE DE 6 LITROS

Voltaje:	220v
Potencia:	1,5 Kw
Depositos:	1
Capacidad:	6 litros
Medidas:	265x265x525 mm
Peso:	10 Kg

CODIGO: T6LCH

PRECIO: 440 €

Caracteristicas Tecnicas

- Ideales para leche, chocolate, consome, te, café, agua, etc.
- Fabircante nacional con mas de 50 años de experiencia en el mercado, transmitiendo una politica de prodcuto basada en la calidad, tanto en sus componentes, todos ellos de procedencia nacional, como su proceso de priduccion, desde la fase inicial de fabricacion hasta el control de calidad de cada termo.
- Nuestros termos se caracterizan por su rapidez en el servicio, temperatura optima, higiene y salud en el producto lacteo, presencia y calidad.
- Totalmente construido en acero inoxidable.
- Regulacion automatica de temperatura.
- Deposito desmontable mediante rosca.
- Calefaccion electrica mediante resistencia.
- Grifo regulable de 2 posiciones.
- Facilidad de limpieza.

TARIFA DE PRECIOS FINAL

VITRINAS EXPOSITORAS CALIENTES		
FOTOGRAFIA	**DESCRIPCION**	**PRECIO**
	VITRINA EXPOSITORA DE CALOR 650 MM, 220v, 50 Hz, POTENCIA: 1,3 Kw, 3 ESTANTES, MEDIDAS: 650X455X580 MM CE	**360 €**
MARCA: MAQUIMPORT	**CODIGO: VEC650FS**	
	VITRINA EXPOSITORA DE CALOR 900 MM, 220v, 50 Hz, POTENCIA: 1,6 Kw, 3 ESTANTES, MEDIDAS: 900X455X580 MM CE	**450 €**
MARCA: MAQUIMPORT	**CODIGO: VEC900FS**	

TARIFA DE PRECIOS FINAL

VITRINAS DE TAPAS DE CALOR

VITRINA DE CALOR DE 940 MM

Voltaje:	220v - 50 Hz
Potencia:	1,5 Kw
Capacidad:	3xGN1/2x100
Medidas externas:	940x350x360 mm

CODIGO **VTC23BFS**

PRECIO: 225 €

VITRINA DE CALOR DE 1200 MM

Voltaje:	220v - 50 Hz
Potencia:	1,8 Kw
Capacidad:	4xGN1/2x100
Medidas externas:	1200x350x360 mm

CODIGO **VTC24BFS**

PRECIO: 265 €

VITRINA DE CALOR DE 1450 MM

Voltaje:	220v - 50 Hz
Potencia:	1,8 Kw
Capacidad:	5xGN1/2x100
Medidas externas:	1450x350x360 mm

CODIGO **VTC25BFS**

PRECIO: 359 €

Maquinaria para preparación de alimentos

AMASADORAS
- Amasadoras de carne
- Amasadoras planetarias
- Amasadoras especiales para pizzeria
- Amasadoras de espiral
BOLEADORA DE CARNE
CORTADORAS DE FIAMBRE
- Cortadoras de fiambres standard
- Cortadoras de fiambres Italianas
- Cortadoras de fiambres de cadena
- Cortadoras de fiambres automáticas
CORTADORAS DE PAN
CORTADORES DE PATATAS MANUALES
CORTADORES DE VERDURAS MULTIFUNCION
CUTTER
CIERRABOLSAS
CUCHILLOS DE KEBAB
EMBUTIDORAS
ENVASADORAS AL VACIO
ENVOLVEDORAS DE FILM
EXTENDEDORAS DE MASA
FORMADORAS DE HAMBURGUESAS
FILTRO DE ACEITE
GRAPADORA DE EMBUTIDOS
MOLINILLO DE ESPECIAS
PELADORES DE AJO
PELADORAS DE PATATA
PICADORAS DE CARNE
SELLADORES DE VASOS
SIERRAS DE HUESO
TERMOSELLADORA DE BARQUETAS
TRITURADORES

AMASADORAS DE CARNE INOX

MEZCLADORA AMASADORA MANUAL 20 L

Mezcladora manual fabricada íntegramente en acero inoxidable con cubeta abatible 90º, ideal también como amasadora gracias al especial diseño de sus palas y de su eje central fácilmente desmontable para su limpieza.
Para su cómodo accionamiento a mano recomendamos una carga máxima de hasta 10 kg de carne ó 5 kg de masa.

CARACTERÍSTICAS

Capacidad 20 L
Dimensiones 730x360x380 mm
Peso 14 kg

CÓDIGO MC914GH **PRECIO** 206 €

MEZCLADORA AMASADORA ELECTRICA 20 L

Mezcladora a motor fabricada íntegramente en acero inoxidable equipada con cubeta abatible 90º y tapa con conmutador de seguridad, ideal también como amasadora gracias al especial diseño de sus palas y de su eje central fácilmente desmontable para su limpieza.
Carga máxima recomendada de hasta 14 kg de carne ó 10 kg de masa.

CARACTERÍSTICAS

CUBETA

Capacidad 20 L
Dimensiones 490x360x380 mm
Peso 23 kg

MOTOR

Modelo GR9 1.5 HP - 60 RPM
Asíncrono Monofásico 220 V - 50 Hz
Dos marchas (inversor)

CÓDIGO MC915GH **PRECIO** 356 €

MEZCLADORA MANUAL 32 L

Mezcladora de accionamiento manual fabricada íntegramente en acero inoxidable. Incluye tapa y es abatible 90º. Gran calidad.

CARACTERÍSTICAS

Capacidad 32 L
Dimensiones 400x295x320 mm
Peso 13,25 kg

CÓDIGO MC900GH **PRECIO** 322 €

MEZCLADORA ELECTRICA 32 L

Mezcladora a motor con cubeta abatible 90º en acero inoxidable y tapa con conmutador de seguridad.

CARACTERÍSTICAS

CUBETA

Capacidad 32 L
Dimensiones 400x295x320 mm
Peso 13,25 kg

MOTOR

Modelo GR8 1,75 HP - 60 RPM
Asíncrono Monofásico 220 V - 50 Hz
Dos marchas (inversor)

CÓDIGO MC00910GH **PRECIO** 555 €

TARIFA DE PRECIOS FINAL

AMASADORAS PLANETARIAS

Acabado profesional, de fácil manejo y eficiencia.

Todos los componentes del equipo
están preparados para entrar en contacto
con alimentos.

Parrilla protectora de seguridad, con boton de
parada de emergencia.

Subida y Bajada del caldero mediante volante.
(Excepto modelo APBAM80 que dispone de
nivelado asistido por motor)

Caldero extraíble de acero inoxidable, con asas
para su fácil manejo.

CE

Rejilla de protección de acero inoxidable
y de elementos eléctricos de seguridad.

APLICACIONES

Gancho espiral: para masas de pasteleras, galletas, croissants, magdalenas, pequeñas cantidades de masa para pan, pizza, entre otras.

Paleta mezcladora: para genovesas, cremas, entre otras.

Batidor de varillas: para mahonesa, merengues, levantar claras de huevo, cremas blandas, entre otras.

AMASADORAS / BATIDORAS / MEZCLADORAS

CODIGO	APBAM10	APBAM20	APBAM30	APBAM40	APBAM60	APBAM80
Voltaje:	220 - 240V	220 - 240V	220 - 240V	380v	380V	380V
Potencia:	0,37 Kw	1,1 Kw	1,5 Kw	1,5 Kw	3,5 Kw	3 Kw
Velocidades:	2	3	3	3	3	3
Capacidad:	10 Litros	20 Litros	30 Litros	40 Litros	60 Litros	80 Litros
Rpm:	170/340 rpm	105/180/425 rpm	110/200/420 rpm	65/102/296 rpm	82/132/288 rpm	74/141/277 rpm
Medidas:	450x360x650 mm	525X420X762 mm	450x430x880 mm	630x560x950 mm	870x630x1220 mm	800x750x1400 mm
PRECIOS:	**561 €**	**628 €**	**850 €**	**1.443 €**	**2.434 €**	**4.961 €**

TARIFA DE PRECIOS MAYOR

AMASADORAS PLANETARIAS

APBAM80

APBAM60

LOS MODELOS APBAM60 Y APBAM80, DISPONEN DE CARRO CON RUEDAS PARA MANIPULAR EL CLADERO CON FACILIDAD.

TARIFA DE PRECIOS FINAL

AMASADORA PLANETARIA DE 7 LITROS

	AMASADORA/BATIDORA/MEZCLADORA DE 7 LITROS, 220-240 V, 0,22 Kw, VELOCIDAD DE MEZCLADO: 636/388/218 rpm, MEDIDAS: 360X290X450 M	292 €
MARCA: MAQUIMPORT		CODIGO: ADE7L

TARIFA DE PRECIOS FINAL

AMASADORAS EUROPEAS

Recipiente de acero inoxidable y brazo mezclador.
Boton de parada de emergencia.

AMASADORA DE 15 LITROS

Voltaje:	220v
Potencia:	0,37 Kw
Diametro bowl	Ø360 mm
Profundidad bowl	190 mm
Capacidad	15 litros
Medidas	440x688x640 mm
Peso	55 kg

CODIGO **ASM15LEM**

PRECIO: 695 €

AMASADORA DE 30 LITROS

Voltaje:	220v
Potencia:	0,55 Kw
Diametro bowl	Ø430 mm
Profundidad bowl	225 mm
Capacidad	30 litros
Medidas	518x858x771 mm
Peso	80 kg

CODIGO **ASM30LEM**

PRECIO: 888 €

AMASADORA DE 30 LITROS

Voltaje:	220v
Potencia:	1,85 Kw
Diametro bowl	Ø360 mm
Profundidad bowl	360 mm
Capacidad	30 litros
Velocidades	3
Rpm	950/1450/2850
Medidas	688x841x1270 mm
Peso	183 kg

CODIGO **AP30EM**

PRECIO: 1824 €

TARIFA DE PRECIOS FINAL

AMASADORAS DE ESPIRAL

Rejilla de protección de acero inoxidable.
Pulsador marcha/paro de emergencia.

Chasis con un grosor de gran milimetraje.

Caldero, gancho espiral, divisor de masa, rejilla de seguridad y demás elementos que entran en contacto con la masa fabricados totalmente en acero inoxidable.

Mandos a 24 V con temporizador.

CE

APLICACIONES

Recomendable para panaderías, hoteles y restaurantes, sectores en los que son imprescindibles equipos de cocina fiables y de alto rendimiento.

Mezcla y amasa todos los ingredientes con movimientos potentes, uniformes y precisos.

Ideal para masas de gran consistencia, como las de pizza o pan.

AMASADORAS DE ESPIRAL

CODIGO	ADE10L	ADE20L	ADE30L
Voltaje:	220 - 240V	220 - 240V	220 - 240V
Potencia:	0,75 Kw	1,5 Kw	1,5 Kw
Velocidades:	1	1	1
Capacidad:	10 Litros	20 Litros	30 Litros
Rpm:	250 rpm	250 rpm	250 rpm
Medidas:	540x315x650 mm	700x500x770 mm	770x550x850 mm
PRECIOS:	**539 €**	**735 €**	**939 €**

CODIGO	ADE40L	ADE60L
Voltaje:	220 - 240V	220 - 240V
Potencia:	1,5 Kw	2,2 Kw
Velocidades:	1	1
Capacidad:	40 Litros	60 Litros
Rpm:	250 rpm	250 rpm
Medidas:	770x550x850 mm	880x530x920 mm
PRECIOS:	**1025 €**	**1.290 €**

TARIFA DE PRECIOS FINAL

AMASADORAS DE ESPIRAL

Rejilla de protección de acero inoxidable.
Pulsador marcha/paro de emergencia.

Chasis con un grosor de gran milimetraje.

Caldero, gancho espiral, divisor de masa, rejilla de seguridad y demás elementos que entran en contacto con la masa fabricados enteramente en acero inoxidable.

Mandos a 24 V con temporizador.

CE

APLICACIONES

Recomendable para panaderías, hoteles y restaurantes, sectores en los que son imprescindibles equipos de cocina fiables y de alto rendimiento.

Mezcla con movimientos uniformes, precisos y potentes todos los ingredientes de las masas.

Idóneos para masas de gran consistencia, como las de pizza o pan.

AMASADORAS DE ESPIRAL

CODIGO	ADE20L2V	ADE30L2V
Voltaje:	220v - 50 Hz	220v - 50 Hz
Potencia:	1,5 Kw	1,5 Kw
Velocidades:	2	2
Capacidad:	20 Litros	30 Litros
Rpm:	250 rpm	250 rpm
Medidas:	700x500x770 mm	770x550x850 mm
PRECIOS:	**850 €**	**1.102 €**

TARIFA DE PRECIOS FINAL

AMASADORAS DE ESPIRAL

Rejilla de protección de acero inoxidable y de elementos eléctricos de seguridad.

Chasis construido con chapa de 5 y 8 mm de espesor, funcion marcha atrás.

Caldero, gancho espiral, divisor de masa, rejilla de seguridad y demás elementos que entran en contacto con la masa fabricados enteramente en acero inoxidable.

Mandos a 24 V con botón de emergencia, temporizador en dotación estándar.

AMASADORAS DE ESPIRAL

CODIGO	ADE80L	ADE120L
Voltaje:	380V	380V
Potencia:	3,3 Kw	4,5 Kw
Velocidades:	2	2
Capacidad:	80 Litros	120 Litros
Rpm:	125/250 rpm	125/250 rpm
Medidas:	1050x600x1150 mm	1200x690x1330 mm
PRECIOS:	**2.399 €**	**4.305 €**

AMASADORAS DE ESPIRAL CON PANEL DIGITAL

CODIGO	ADE80LPD	ADE120LPD
Voltaje:	380V	380V
Potencia:	3,3 Kw	4,5 Kw
Velocidades:	2	2
Capacidad:	80 Litros	120 Litros
Rpm:	125/250 rpm	125/250 rpm
Medidas:	1130x660x1280 mm	1210x790x1310 mm
PRECIOS:	**2.467 €**	**4.882 €**

AMASADORA DE ESPIRAL

IM10

Amasadora de Espiral de Cabezal Fijo con 1 Velocidad

MODELO	CAPACIDAD CALDERO (L)	VELOCIDADES	TENSIÓN (V)	POTENCIA (W)	DIM. BOL (ØxH) mm	DIMENSIONES (AxFxH) mm	PRECIO (EUR)
IM10	10	1	230	375	260x200	270x540x560	784
IM22	22	1	230	900	350x200	400x690x630	999
IM32	32	1	230	1500	450x260	440x690x720	1.203

Características Técnicas

- Especialmente recomendable para panaderías, hoteles o restaurantes, sectores en los que son imprescindibles aparatos de cocina fiables y de alto rendimiento.
- Mezcla con movimientos precisos y potentes todos los ingredientes necesarios para la preparación de grandes masas.
- Especialmente idónea para masas de gran consistencia tales como pizza o pan.
- Fabricados en Italia por fabricante de reconocido prestigio que exclusivamente fabrica maquinaria de pizzería.
- Sistema de transmisión especialmente silencioso debido a un tensor para la cadena y motorreductor en baño de aceite.
- Provistas de rejilla de protección en acero inoxidable y de todos los elementos eléctricos de seguridad.
- Acabado exterior en pintura epoxi de color blanco.
- Caldero, gancho espiral, divisor de la masa, rejilla de seguridad y demás elementos que entran en contacto con la masa fabricados enteramente en acero inoxidable.
- Mandos a 24V y con botón de parada de emergencia.
- Equipos dotados de 1 o 2 velocidades según modelo.
- Temporizador en dotación estándar en modelo IM22.
- Cuba y cabezal fijo.
- Dotadas de ruedas y perno para partir la masa.
- Equipos disponible en trifásico 400V bajo pedido.

TARIFA DE PRECIOS FINAL

CORTADORAS DE FIAMBRES

FOTOGRAFIA	DESCRIPCION	PRECIO
	CORTADORA DE FIAMBRES DE 220 MM, 220 V, 50 HZ, 0,12 Kw, MEDIDAS: 520X420X380 MM CE	275 €
MARCA: MAQUIMPORT	CODIGO: CDF220	
	CORTADORA DE FIAMBRES DE 250 MM, 230 V, 50 HZ, 0,15 Kw, MEDIDAS: 575X465X415 MM CE	335 €
MARCA: MAQUIMPORT	CODIGO: CDF250	
	CORTADORA DE FIAMBRES DE 300 MM, 230 V, 50 HZ, 0,25 Kw, MEDIDAS: 615X525X510 MM CE	425 €
MARCA: MAQUIMPORT	CODIGO: CDF300	
	CORTADORA DE FIAMBRES DE 350 MM, 220 V, 50 HZ, 0,3 Kw, MEDIDAS: 750X540X450 MM CE	920 €
MARCA: MAQUIMPORT	CODIGO: CDF350	

TARIFA DE PRECIOS FINAL

CORTADORAS DE FIAMBRES FABRICACION ITALIANA

Rebanadora profesional ergonómica, con mínimo volumen, ideal para rebanar embutidos, carnes, quesos y pan. Su línea permite una perfecta limpieza tras su uso, esto gracias a la ausencia total de zonas donde la suciedad pueda anidar.

DESCRIPCIÓN DEL PRODUCTO

Diseñada siguiendo las normas de seguridad vigentes, esta rebanadora profesional tiene las siguientes características:

- Base en aluminio lacado con pinturas alimenticias.
- Cubierta de cuchilla, placa de mercancías, mamparo de ajuste de rodajas y cuchilla de anillo de protección fija en aluminio con oxidación anódica brillante, para obtener un producto higiénicamente limpio y anticorrosivo.
- Motor ventilado de tipo profesional para limitar el calentamiento y hacerlo silencioso.
- Eje de la cuchilla montado en un cojinete doble que hace que la cortadora sea silenciosa.
- Cuchilla profesional endurecida, molida y cromada a cromo duro para mantener la eficiencia de corte más larga
- Afilador extraíble con doble esmeril para afilar y babear.

DATOS TECNICOS

Hoja:	Ø195 mm
Potencia del Motor:	0,14 Kw
Capacidad del corte:	165x130 (±5) mm
Espesor del corte:	14÷16 mm
Recorrido del carro:	210 mm
Medidas del soporte:	380x235 mm
Medidas:	430x300x292 mm
Peso:	10 Kg
Base:	Lacada
Afilador:	Permanente

Codigo:	**CF195IT**
Precio:	**239 €**

CE

TARIFA DE PRECIOS FINAL

CORTADORAS DE FIAMBRES FABRICACION ITALIANA

Rebanadora profesional ergonómica, con mínimo volumen, ideal para rebanar embutidos, carnes, quesos y pan. Su línea permite una perfecta limpieza tras su uso, esto gracias a la ausencia total de zonas donde la suciedad pueda anidar.

DESCRIPCIÓN DEL PRODUCTO

Diseñada siguiendo las normas de seguridad vigentes, esta rebanadora profesional tiene las siguientes características:

- Base en aluminio lacado con pinturas alimenticias.
- Cubierta de cuchilla, placa de mercancías, mamparo de ajuste de rodajas y cuchilla de anillo de protección fija en aluminio con oxidación anódica brillante, para obtener un producto higiénicamente limpio y anticorrosivo.
- Motor ventilado de tipo profesional para limitar el calentamiento y hacerlo silencioso.
- Eje de la cuchilla montado en un cojinete doble que hace que la cortadora sea silenciosa.
- Cuchilla profesional endurecida, molida y cromada a cromo duro para mantener la eficiencia de corte más larga.
- Afilador extraíble con doble esmeril para afilar y babear.

CE

DATOS TECNICOS

Hoja:	Ø220 mm
Potencia del Motor:	0,14 Kw
Capacidad del corte:	230x165 (±5) mm
Espesor del corte:	14÷16 mm
Recorrido del carro:	255 mm
Medidas del soporte:	400x250 mm
Medidas:	530x442x355 mm
Peso:	13 Kg
Base:	Lacada
Afilador:	Permanente

Codigo:	**CF220IT**
Precio:	**305 €**

TARIFA DE PRECIOS FINAL

CORTADORAS DE FIAMBRES FABRICACION ITALIANA

Rebanadora profesional ergonómica, con mínimo volumen, ideal para rebanar embutidos, carnes, quesos y pan. Su línea permite una perfecta limpieza tras su uso, esto gracias a la ausencia total de zonas donde la suciedad pueda anidar.

DESCRIPCIÓN DEL PRODUCTO

Diseñada siguiendo las normas de seguridad vigentes, esta rebanadora profesional tiene las siguientes características:

- Base en aluminio lacado con pinturas alimenticias.
- Cubierta de cuchilla, placa de mercancías, mamparo de ajuste de rodajas y cuchilla de anillo de protección fija en aluminio con oxidación anódica brillante, para obtener un producto higiénicamente limpio y anticorrosivo.
- Motor ventilado de tipo profesional para limitar el calentamiento y hacerlo silencioso.
- Eje de la cuchilla montado en un cojinete doble que hace que la cortadora sea silenciosa.
- Cuchilla profesional endurecida, molida y cromada a cromo duro para mantener la eficiencia de corte más larga.
- Afilador extraíble con doble esmeril para afilar y babear.

CE

DATOS TECNICOS

Hoja:	Ø250 mm
Potencia del Motor:	0,14 Kw
Capacidad del corte:	230x185 (±5) mm
Espesor del corte:	14÷16 mm
Recorrido del carro:	255 mm
Medidas del soporte:	400x250 mm
Medidas:	530x442x375 mm
Peso:	14 Kg
Base:	Lacada
Afilador:	Permanente

Codigo:	**CF250IT**
Precio:	**390 €**

TARIFA DE PRECIOS FINAL

CORTADORAS DE FIAMBRES FABRICACION ITALIANA

Rebanadora profesional ergonómica, con mínimo volumen, ideal para rebanar embutidos, carnes, quesos y pan. Su línea permite una perfecta limpieza tras su uso, esto gracias a la ausencia total de zonas donde la suciedad pueda anidar.

DESCRIPCIÓN DEL PRODUCTO

Diseñada siguiendo las normas de seguridad vigentes, esta rebanadora profesional tiene las siguientes características:

- Base en aluminio lacado con pinturas alimenticias.
- Cubierta de cuchilla, placa de mercancías, mamparo de ajuste de rodajas y cuchilla de anillo de protección fija en aluminio con oxidación anódica brillante, para obtener un producto higiénicamente limpio y anticorrosivo.
- Motor ventilado de tipo profesional para limitar el calentamiento y hacerlo silencioso.
- Eje de la cuchilla montado en un cojinete doble que hace que la cortadora sea silenciosa.
- Cuchilla profesional endurecida, molida y cromada a cromo duro para mantener la eficiencia de corte más larga.
- Afilador extraíble con doble esmeril para afilar y babear.

CE

DATOS TECNICOS

Hoja:	Ø275 mm
Potencia del Motor:	0,15 Kw
Capacidad del corte:	230x190 (±5) mm
Espesor del corte:	14÷16 mm
Recorrido del carro:	255 mm
Medidas del soporte:	400x250 mm
Medidas:	530x450x390 mm
Peso:	16 Kg
Base:	Lacada
Afilador:	Permanente

Codigo:	**CF275IT**
Precio:	**450 €**

TARIFA DE PRECIOS FINAL

CORTADORAS DE FIAMBRES FABRICACION ITALIANA

Rebanadora profesional diseñada para cortar embutidos, quesos, pan y pescado. La línea con atención a los detalles más pequeños con radios grandes y sin bordes permite una limpieza sencilla y completa garantizada.

DATOS TECNICOS

Hoja: Ø300 mm
Potencia del Motor: 0,18 Kw
Capacidad del corte: 245x195 (±5) mm
Espesor del corte: 14÷16 mm
Recorrido del carro: 270 mm
Medidas del soporte: 440x290 mm
Medidas: 605x480x460 mm
Peso: 24 Kg

Base: Lacada
Afilador: Permanente

Codigo: CF300IT
Precio: 660

DESCRIPCIÓN DEL PRODUCTO

Diseñada siguiendo las normas de seguridad vigentes, esta rebanadora profesional tiene las siguientes características:

- Base en aluminio lacado con pinturas alimenticias.
- Cubierta de cuchilla, placa de mercancías, mamparo de ajuste de rodajas y cuchilla de anillo de protección fija en aluminio con oxidación anódica brillante, para obtener un producto higiénicamente limpio y anticorrosivo.
- Motor ventilado de tipo profesional para limitar el calentamiento y hacerlo silencioso.
- Eje de la cuchilla montado en un cojinete doble que hace que la cortadora sea silenciosa.
- Cuchilla profesional endurecida, molida y cromada a cromo duro para mantener la eficiencia de corte más larga.
- Afilador fijo con doble esmeril para afilar y eliminar el limo formado durante el afilado.

CE

TARIFA DE PRECIOS FINAL

CORTADORAS DE FIAMBRES FABRICACION ITALIANA

Rebanadora profesional diseñada para cortar grandes embutidos, quesos, pan y pescado. La línea con atención a los detalles más pequeños con radios grandes y sin bordes permite una limpieza sencilla y completa también garantizada al sistema BLC, bloque de vagón deslizante, que le permite desmontar la placa de mercancías y su soporte y así tener un acceso conveniente incluso en la parte debajo de la propia placa. Base de nuevo diseño de tamaño reducido y líneas más redondeadas para una fácil limpieza.

DATOS TECNICOS

Hoja: Ø350 mm
Potencia del Motor: 0,30 Kw
Capacidad del corte: 290x220 (±5) mm
Espesor del corte: 14÷16 mm
Recorrido del carro: 325 mm
Medidas del soporte: 487x355 mm
Medidas: 685x55x515 mm
Peso: 31 Kg

Base: Oxidacion Anodica
Afilador: Permanente

Codigo:	**CF350IT**
Precio:	**1.270**

DESCRIPCIÓN DEL PRODUCTO

Diseñada siguiendo las normas de seguridad vigentes, esta rebanadora profesional tiene las siguientes características:

- Base en aluminio fundido con oxidación anódica brillante.
- Cubierta de cuchilla, placa de mercancías, mamparo de ajuste de rodajas y anillo de cubierta de cuchilla con oxidación anódica brillante, para obtener un producto higiénicamente limpio y anticorrosivo.
- Motor ventilado de tipo profesional para limitar el calentamiento y hacerlo silencioso.
- Eje de la cuchilla montado en doble cojinete que hace que la cortadora sea silenciosa.
- Cuchilla profesional de tercera generación 100 Cr6 endurecida endurecida, molida y cromada de cromo duro para mantener la mayor eficiencia en el corte.
- Afilador fijo con doble esmeril para afilar y eliminar el limo formado durante el afilado.

CE

CORTADORA DE FIAMBRE DE 275 mm

TRANSMISIÓN POR ENGRANAJES - SERIE TOP

CFDTR275

- Máquinas diseñadas para uso en hostelería.
- Fabricación italiana.
- Carro, bancada, vela... construidos en aluminio anodizado.
- Transmisión entre el motor y el eje de la cuchilla mediante un engranaje plástico (sistema patentado), eliminando el trabajo de tensar la correa y/o la posibilidad de que patine.
- El carro se desplaza sobre cojinetes de acero inoxidable, sin necesidad de lubricar las partes deslizables.
- Superficie diáfana entre el carro y la base, permitiendo colocar la bandeja bajo el carro y favoreciendo las labores de limpieza de la bancada.
- Afilador incorporable sobre el carro.
- Equipadas con mandos eléctricos y botón de parada de emergencia y seguridad contra arranque intempestivo.

CORTADORAS SERIE TOP		PRECIO
CFDTR275	TOP-275 - 230V / 50Hz / 1	733 €

CARACTERÍSTICAS TÉCNICAS	CFDTR275
Ø cuchilla (mm)	275
Corte útil (mm)	215 x 180
Grosor de corte (mm)	0,2 - 16
Potencia (W)	200
Dimensiones (mm)	530 x 410 x 410
Peso neto (Kg)	14,3

TARIFA DE PRECIOS FINAL

CORTADORAS DE FIAMBRES AUTOMATICAS SERIE PREMIUM

CFAT300WD

MODELO	VOLTAJE	POTENCIA CUCHILLA + MOTOR	GROSOR DEL CORTE	DIAMETRO DE LA CUCHILLA	RECIRRIDO DEL CARRO	MEDIDAS	PRECIO
CFAT300WD	220	0,27 + 0,53 Kw	0~17 mm	Ø300	180 mm	590x490x690 mm	850 €

Caracteristicas tecnicas

Cuchillas de acero inoxidable de alta calidad,
con afilador incorporado.
Permite corte de piezas de gran tamaño,
gracias a la gran longitud del carro.
Gran potencia para corte rapido y eficaz,
dando larga vida util al producto.
Mando de gran precision para graduar la selección y
espesor del corte.
Motor con proteccion termica, para evitar calentamientos.
Con anillo protege cuchillas.
Rele con rearme.
Gran duracion de los componentes.
Construidas en aleacion de aluminio anodizado,
con superficie pulida.

CE

TARIFA DE PRECIOS FINAL

CORTADORA DE PAN

FOTOGRAFIA	DESCRIPCION	PRECIO
	CORTADORA DE PAN, 220 V, 0,37 Kw, 50 Hz, CANTIDAD: 50 PCS, MEDIDAS: 650X770X770 MM CE	650 €
MARCA: MAQUIMPORT		CODIGO: CDP50PC
	CORTADORA DE PAN, 220 V, 0,37 Kw, 50 Hz, CUCHILLAS DE ACERO INOX, PROCESO DE CORTE CONTINUO (EVITA PERDID DE TIEMPO), LAS CUCHILLLAS SE ACCIONAN EMPUJANDO EL BRAZO Y SE DETIENEN AUTOMATICAMENTE DESPUES DEL PROCESO DE CORTE, MECANISMO DE TRABAJO SILENCIOSO Y LIBRE DE VIBRACIONES, CANTIDAD DE CUCHILLAS: 30, DISTANCIA ENTRE CUCHILLAS: 15 MM, PRODUCCION: 500 PANES/HORA, GROSOR DE LA REBANADA: 15 MM, BOTON DE PARADA DE EMERGENCIA, MEDIDAS: 650X720X110 MM	1.710 €
MARCA: MAQUIMPORT		CODIGO: CDPPVB
	CORTADORA DE PAN, 220 V, 0,37 Kw, 50 Hz, CUCHILLAS DE ACERO INOX, PROCESO DE CORTE CONTINUO (EVITA PERDID DE TIEMPO), LAS CUCHILLLAS SE ACCIONAN EMPUJANDO EL BRAZO Y SE DETIENEN AUTOMATICAMENTE DESPUES DEL PROCESO DE CORTE, MECANISMO DE TRABAJO SILENCIOSO Y LIBRE DE VIBRACIONES, CANTIDAD DE CUCHILLAS: 30, DISTANCIA ENTRE CUCHILLAS: 15 MM, PRODUCCION: 500 PANES/HORA, GROSOR DE LA REBANADA: 15 MM,BOTON DE PARADA DE EMERGENCIA, MEDIDAS: 650X650X70 MM	1.575 €
MARCA: MAQUIMPORT		CODIGO: CDPSBVB

TARIFA DE PRECIOS FINAL

CORTADOR DE PATATAS MANUAL

FOTOGRAFIA	DESCRIPCION	PRECIO
	CORTADOR DE PATATAS MANUAL, TAMAÑO DE LA CUCHILLA: 3/8", 1/4", 1/2", ESTRUCTURA DE ACERO INOX, MEDIDAS: 360X260X360 MM CE	145 €
MARCA: MAQUIMPORT		CODIGO: CTVM01
	CE MADE IN SPAIN CORTADOR DE PATATAS MANUAL, TAMAÑO DE LA CUCHILLA: 10x10 MM (INCLUYE SOLO 1 GRILLA-PRENSA), PRODUCCION HORA: 100-150 KG, ESTRUCTURA DE ACERO INOX, MEDIDAS: 280X512X735 MM sammic	262 €
MARCA: SAMMIC		CODIGO: CTVSAM

	GRILLAS-PRENSA OPCIONALES sammic		
	8x8 mm	GP8MMS	71 €
	10x10 mm	GP10MMS	71 €
	12x12 mm	GP12MMS	71 €

	CORTADOR DE PATATAS MANUAL, TAMAÑO DE LA CUCHILLA: 1x1" (CUCHILLA DE ACERO INOX), DISEÑADO PARA ALTO TRAFICO, ESTRUCTURA DE ALUMINIO ANODIZADO, PATAS DE GOMA ANTIDESLIZANTE, MEDIDAS: 253X253X507 MM CE	210 €
MARCA: MAQUIMPORT		CODIGO: CTVPET

TARIFA DE PRECIOS FINAL

CORTADOR DE VEGETALES MULTIFUNCIONAL

Cortador de vegetales **Codigo: CMF3L**

■ La cortadora de verduras puede trocear, cortar, laminar, picar o hacer dados diversos tipos de vegetales.
■ Trabajando silenciosamente corte y ralla toda clase de hortalizas.
■ Fabricada enteramente en acero inoxidable y aluminio anodizado, especial para el contacto con alimentos.
■ Su amplio margen de trabajo la hacen una maquina indispensable para restaurantes y cocinas, sea cual sea su tamaño. ■ Formas redondeadas para una facil limpieza, conforme a alas exigencias de higiene. ■ Micro de seguridad en la tapa cumpliendo las normas de seguridad vigentes. ■ Alta capacidad versatilidad.
■ Incluye cepillo a medida para una optima limpieza.
■ Dotacion estantar de 5 discos.

CE

Voltaje: 220V - 50 Hz	Potencia: 0,55 Kw	Medidas: 500x250x460 mm

Disco incluidos

Rallador Rallador Rallador Juliana Rodajas

Precio: 579 €

Cepillo Inculido

Disco opcionales para cortar patatas en dados (Se requieren los dos discos)

8 mm			10 mm		
Codigo:	DOCP8MA	DOCP8MB	Codigo:	DOCP10MA	DOCP10MB
	Precio: 79 €	Precio: 79 €		Precio: 79 €	Precio: 79 €

TARIFA DE PRECIOS FINAL

CORTADOR DE VEGETALES MULTIFUNCIONAL

Cortador de vegetales **Codigo: CV3LEMP**

Voltaje:	**220v - 50 Hz**
Potencia:	**0,55 Kw**
Rpm:	**1400**
Capacidad:	**300 Kg/h**
Medidas:	**540x918x850 mm**
Peso:	**42 Kg**
Precio:	**695 €**

- Cuchillas de acero inoxidable.
- Las cuchillas se pueden quitar facilmente para limpiarlas.
- Interruptor de seguridad.
- Cuerpo de acero inoxidable.
- Panel de control tactil, resistente al agua.

Discos incluidos de serie

Rallador de 3-7 mm de espesor

Rebanadora ajustable de 1,5-8 mm

Rallador de 2-5 mm de espesor

TARIFA DE PRECIOS FINAL

CUTTER

CUTTER DE 20 LITROS

Voltaje:	380v - 50 Hz
Potencia:	2,5 Kw
Velocidad del motor:	750/1500 rpm
Capacidad del bowl:	20 litros
Medidas generales:	610x645x1045 mm
Peso:	71 Kg

- Interruptor de parada de emergencia.
- Cuerpo y bowl de acero inoxidable.
- Panel de mandos tactil, resistente al agua.

CODIGO **CT20LEM**

PRECIO: 1271 €

Aplicaciones: Cortar, triturar, mezclar, emulsionar, amasar cualquier alimento en segundos.

Se pueden conseguir un alto aprovechamiento de los subproductos rechazados en la elaboracion culinaria habitual, tales como: Pudin, mayonesas, emulsiones frias, mousse, pates, masas para hamburguesas, salchichas, frankfurt, mortadelas, picar vegetales, frutas, etc…

TARIFA DE PRECIOS FINAL

CUTTER

CUTTER DE 8 LITROS

Voltaje:	220v - 50 Hz
Potencia:	0,37 Kw
Velocidad del motor:	1400 rpm
Capacidad del bowl:	8 litros
Diametro del bowl:	240 mm de Ø
Profundidad del bowl:	180 mm
Medidas generales:	333x262x555 mm
Peso:	19 Kg

- **Interruptor de parada de emergencia.**
- **Cuerpo y bowl de acero inoxidable.**
- **Panel de mandos tactil, resistente al agua.**

CODIGO	C8LEMP

PRECIO: 416 €

Aplicaciones: **Cortar, triturar, mezclar, emulsionar, amasar cualquier alimento en segundos.**

Se pueden conseguir un alto aprovechamiento de los subproductos rechazados en la elaboracion culinaria habitual, tales como: Pudin, mayonesas, emulsiones frias, mousse, pates, masas para hamburguesas, salchichas, frankfurt, mortadelas, picar vegetales, frutas, etc…

TARIFA DE PRECIOS FINAL

CIERRA BOLSAS		
FOTOGRAFIA	**DESCRIPCION**	**PRECIO**
	CIERRA BOLSAS, 220 V, 50 Hz, 0,4 Kw, BARRA DE SELLADO DE 300 MM, ESTRUCTURA DE ALUMINIO, MEDIDAS: 450X850X180 MM CE	84 €
MARCA: MAQUIMPORT	CODIGO: CB300AL	
	CIERRA BOLSAS, 220 V, 50 Hz, 0,5 Kw, BARRA DE SELLADO DE 400 MM, ESTRUCTURA DE ALUMINIO, MEDIDAS: 550X85X180 MM CE	115 €
MARCA: MAQUIMPORT	CODIGO: CB400AL	

TARIFA DE PRECIOS FINAL

CUCHILLOS DE KEBAB

FOTOGRAFIA	DESCRIPCION	PRECIO
	CUCHILLO DE KEBAB POTIS, 220 V, 50 Hz, 0,12 Kw, VELOCIDAD NOMINAL: 6500 U/min, PROFUNDIDAD DEL CORTE 1 - 10 mm, CAPACIAD DE CORTE DIARIA: 60 KG, GOMA PROTECTORA, TRANSFORMADOR INCLUIDO.	577 €
MARCA: MAQUIMPORT	CODIGO: CDKMATP	
	CUCHILLO DE KEBAB, 220 V, 50 Hz, 0,80 KW, CAPACIDAD DE CORTE DIARIA: 50 KG, MEDIDAS: 215X182X142 MM	195 €
MARCA: MAQUIMPORT	CODIGO: CDKECIN	

TARIFA DE PRECIOS FINAL

EMBUTIDORAS MANUALES		
FOTOGRAFIA	**DESCRIPCION**	**PRECIO**
	EMBUTIDORA HORIZONTAL DE 7 LITROS, ESTRUCTURA COMPLETA DE ACERO INOX, Ø DEL CILINDRO 140X460, MEDIDAS: 830X230X240 MM	275 €
MARCA: MAQUIMPORT	CODIGO: EHAM7L	
	EMBUTIDORA VERTICAL DE 7 LITROS, ESTRUCTURA COMPLETA DE ACERO INOX, Ø DEL CILINDRO 140X460, MEDIDAS: 300X340X830 MM	275 €
MARCA: MAQUIMPORT	CODIGO: EVAM7L	

EMBUTIDORAS ELECTRICAS		
FOTOGRAFIA	**DESCRIPCION**	**PRECIO**
	EMBUTIDORA ELECTRICA DE 15 LITROS, 220 V, 50 HZ, 0,40 Kw, ESTRUCTURA COMPLETA DE ACERO INOX, MEDIDAS:800x450x350 - SE ACCIONA MEDIANTE PEDAL	525 €
MARCA: MAQUIMPORT	CODIGO: EHRD15LV	

TARIFA DE PRECIOS FINAL

ENVASADORA AL VACIO SEMIPROFESIONAL

ENVASADORA AL VACIO SEMIPROFESIONAL

Voltaje:	220v - 50 Hz
Potencia:	0,35 Kw
Barra de sellado:	doble
Bolsas Hasta:	40 cm
Presion de Vacio:	70 cm/hg (0,9 bar)
Caudal:	20 l/min
Medidas:	520x285x150 mm
Peso:	5,9 Kg

CODIGO **EVSPSBGH**

PRECIO: 380 €

Envasadora semiprofesional automática con cubierta inox, compartimento para rollos con cuchilla incorporada, bomba de doble cuerpo y barra de sellado doble de 3 mm para bolsas de hasta 40 cm y toma para botes con función marinado.
Incluye set de 10 bolsas.

"TRABAJA CON BOLSAS GOFRADAS"

TARIFA DE PRECIOS FINAL

ENVASADORAS AL VACIO EURPOEAS

ENVASADORA AL VACIO DE 260 mm

Voltaje:	220v - 50 Hz
Potencia:	0,40 Kw
Deposito interior:	280x350x50 mm
Area de inspiracion:	250 mm
Superficie de sellado:	260x8 mm
Capacidad de bombeo:	10m³/h
Medidas:	360x495x445 mm
Peso:	36 Kg

CODIGO **EVSB260EM**

PRECIO: 1205 €

ENVASADORA AL VACIO DE 430 mm

Voltaje:	220v - 50 Hz
Potencia:	0,90 Kw
Deposito interior:	460x450x170 mm
Area de inspiracion:	430 mm
Superficie de sellado:	430x8 mm
Capacidad de bombeo:	20m³/h
Medidas:	550x575x560 mm
Peso:	68 Kg

CODIGO **EVSB430EM**

PRECIO: 1987 €

- **Tapa traslucida.**
- **Control automatico.**
- **Cuerpo de acero inoxidable.**

TARIFA DE PRECIOS FINAL

ENVASADORAS AL VACIO

FOTOGRAFIA	DESCRIPCION	PRECIO
	ENVASADORA AL VACIO DE SOBREMESA, BARRA DE SELLADO 260 MM, 220v, 50 Hz, POTENCIA: 0,37 Kw, CAMARA DE VACIO: 380X280X90 MM, LARGO DE SELLADO: 260X80 MM, DIMENSIONES: 480X330X360 MM CE	780 €
MARCA: MAQUIMPORT		CODIGO: ENSB260R
	ENVASADORA AL VACIO DE SOBREMESA, DOBLE BARRA DE SELLADO 400 MM, 220v, 50 Hz, POTENCIA: 0,90 Kw, CAMARA DE VACIO: 440X420 MM, DIMENSIONES: 480X530X510 MM CE	999 €
MARCA: MAQUIMPORT		CODIGO: ENSB400R
CE	ENVASADORA AL VACIO DE PIE, DOBLE BARRA DE SELLADO 400 MM, 220v, 50 Hz, POTENCIA: 0,90 Kw, CAMARA DE VACIO: 420X310X170 MM, VELOCIDAD: 2800 rpm/min, VELOCIDAD DE BOMBEO: 20m³/h, LARGO DE SELLADO: 400X10 MM, DIMENSIONES: 700X600X1100 MM	1.150 €
MARCA: MAQUIMPORT		CODIGO: ENPI400R
	ENVASADORA AL VACIO DE PIE, DOBLE BARRA DE SELLADO 500 MM, 280v, 50 Hz, POTENCIA: 0,85 Kw, CAMARA DE VACIO: 420x520x170 MM VELOCIDAD DE BOMBEO: 15-30 SEG, LARGO DE SELLADO: 500X10 MM, ANCHO DE SELLADO: 10 MM, GRUESO DEL SELLADO: 0,1-0,5 MM, DIMENSIONES: 650X700X1100 MM CE	1.350 €
MARCA: MAQUIMPORT		CODIGO: ENPI500FS
	ENVASADORA AL VACIO DE PIE, DOBLE BARRA DE SELLADO 600 MM, 280v, 50 Hz, POTENCIA: 1,55 Kw, CAMARA DE VACIO: 500x610x170 MM, VELOCIDAD DE BOMBEO: 15-30 SEG, LARGO DE SELLADO: 600X10 MM, ANCHO DE SELLADO: 10 MM, GRUESO DEL SELLADO: 0,1-0,5 MM, DIMENSIONES: 800X750X1100 MM CE	1.450 €
MARCA: MAQUIMPORT		CODIGO: ENPI600FS

TARIFA DE PRECIOS FINAL

ENVASADORAS AL VACIO DE DOBLE CUERPO

FOTOGRAFIA	DESCRIPCION	PRECIO
	ENVASADORA AL VACIO DE PIE DE DOBLE CUERPO, DOBLE BARRA DE SELLADO 400 MM, 380v, 50 Hz, POTENCIA: 1,7 Kw, MAXIMO TAMAÑO DE EMBALAJE: 400X350 MM, LARGO DE SELLADO: 400X10 MM, DIMENSIONES: 1100X750X1000 MM	1.590 € CE
MARCA: MAQUIMPORT		CODIGO: ENPID400R
	ENVASADORA AL VACIO DE PIE DE DOBLE CUERPO, DOBLE BARRA DE SELLADO 500 MM, 380v, 50 Hz, POTENCIA: 1,7 Kw, MAXIMO TAMAÑO DE EMBALAJE: 500X450 MM, LARGO DE SELLADO: 500X10 MM, DIMENSIONES: 1300X900X1000 MM	1.950 € CE
MARCA: MAQUIMPORT		CODIGO: ENPID500R
	ENVASADORA AL VACIO DE PIE DE DOBLE CUERPO, DOBLE BARRA DE SELLADO 600 MM, 380v, 50 Hz, POTENCIA: 1,7 Kw, MAXIMO TAMAÑO DE EMBALAJE: 600X550 MM, LARGO DE SELLADO: 600X10 MM, DIMENSIONES: 1500X1100X1000 MM	2.450 € CE
MARCA: MAQUIMPORT		CODIGO: ENPID600R

TARIFA DE PRECIOS FINAL

ENVOLVEDORAS DE FILM

FOTOGRAFIA	DESCRIPCION	PRECIO
	ENVOLVEDORA DE FILM DE 450 MM, 220 V, 50 Hz, 0,23 Kw, LONGITUD DEL SELLADO: 450 MM, MEDIDAS: 620X500X140 MM CE	135 €
MARCA: MAQUIMPORT		CODIGO: EVDFET45
	ENVOLVEDORA DE FILM DE 500 MM, 220 V, 50 Hz, 0,26 Kw, LONGITUD DEL SELLADO: 500 MM, MEDIDAS: 550x520x250 MM MADE IN EUROPE CE	122 €
MARCA: MAQUIMPORT		CODIGO: EVF45EM

TARIFA DE PRECIOS FINAL

EXTENDEDORAS DE MASA EUROPEAS

EXTENDEDORA DE MASA PARA PIZZA DE 30 CM

Voltaje:	220v - 50 Hz
Potencia:	0,18 Kw
Diametro pizza:	Ø30 cm
Rpm del rodillo:	1500 rpm
Medidas:	442x396x366 mm
Peso:	21 Kg

CODIGO **EXH30EM**

PRECIO: 480 €

EXTENDEDORA DE MASA PARA PIZZA DE 40 CM

Voltaje:	220v - 50 Hz
Potencia:	0,18 Kw
Diametro pizza:	Ø40 cm
Rpm del rodillo:	1500 rpm
Medidas:	542x396x366 mm
Peso:	24 Kg

CODIGO **EXH40EM**

PRECIO: 550 €

TARIFA DE PRECIOS FINAL

EXTENDEDORAS DE MASA

EXTENDEDORA DE MASA PARA PIZZA EUROPEA

Voltaje:	220v - 50 Hz
Potencia:	0,25 Kw
Diametro pizza:	30 cm Ø
Rpm del rodillo:	1400 rpm
Medidad del rodillo:	300 mm
Medidas:	430x550x650 mm
Peso:	37 Kg

CODIGO **EXP30EMP**

PRECIO: 810 €

EXTENDEDORA DE MASA PARA PIZZA EUROPEA

Voltaje:	220v - 50 Hz
Potencia:	0,25 Kw
Diametro pizza:	40 cm Ø
Rpm del rodillo:	1400 rpm
Medidad del rodillo:	400 mm
Medidas:	530x550x650 mm
Peso:	41 Kg

CODIGO **EXP40EMP**

PRECIO: 850 €

- **Grosor de masa ajustable.**
- **Cubierta de protección de plexiglás.**
- **Parada de emergencia.**
- **Cuerpo de acero inoxidable.**

TARIFA DE PRECIOS FINAL

EXTENDEDORAS DE MASA

EXTENDEDORA DE MASA PARA PIZZA

Voltaje:	220v
Potencia:	0,37 Kw
Diametro pizza:	30 cm Ø
Capaidad del rodillo:	50-500 gr
Medidas:	530x480x560 mm

CODIGO **EM30SBFS**

PRECIO: 801 €

EXTENDEDORAS DE MASA

LAMINADORA DE MASA

Las laminadoras de masa maquimport, cubren las diversas necesidades que el profesional se encuentra em su labor de cada día, ofreciendo las soluciones mas apropiadas.

DATOS TECNICOS

Tratamiento al cromo duro de los cilindros laminadores.
Optima velocidad de las cintas transportadoras, evitando que forme obstrucciones estiramientos y desgarros al pasar la masa a través de los cilindros, consiguiendo con ello mas rendimiento.
Fácil apertura de los cilindros, regulable a través de una palanca.
Fácil desmontaje de los rascadores para su mantenimiento, así como el recambio de las cintas transportadoras.
Fabricadas de cuerpo entero de acero inoxidable.
Tratamiento anticorrosivo de las rejillas de protección.
Dos velocidades, hacia adelante y marcha atrás.
Botón de parada de emergencia.

FMAP

Modelo	:FMAP	:FMASB
Voltaje	:220v	:220v
Potencia	:0,75 Kw	:0,75 Kw
Velocidades	:2	:2
RPM (r/min)	:1730	:1730
Medida Cilindro	:630 mm	:630 €
Longitud lona	:2400 mm	:2400 mm
Medidas generales	:2950x1100x1180 mm	2950x1100x620 mm
Peso	:225 Kg	:190 kg
Precio	:2899 €	:2770 €

FMASB

FORMADORAS DE HAMBURGUESAS

FORMADORA DE HAMBURGUESAS

Diseñada para su uso en el ambito profesional, y disponible en 2 tamaños adecuados.

Muy robusta y duradera, preparada para usos de trabajo intensivo.

Bandejas y palanca de acero inoxidable de alta calidad.

Fácil limpieza, prácticamente sin esfuerzo y con productos de limpieza convencionales.

Cuerpo fabricado de aluminio anodizado.

Tamaño reducido, ideal para ahorrar espacio y poder usar en cualquier superficie.

Dispone de pies de gomas antideslizantes.

Prensado manual mediante palanca, sin necesidad de gran esfuerzo.

Apta para todo tipo de hamburguesas: carne, pescado, pollo, verduras...

Modelo	:FHM100	:FMH130
Diametro	:100 mm	:130 mm
Peso	:5,2 Kg	:5,6 Kg
Medidas	:220x285x285mm	:220x285x285mm
Precio	:155€	:185 €

TARIFA DE PRECIOS FINAL

GRAPADORA DE EMBUTIDOS

Grapadora de embutidos

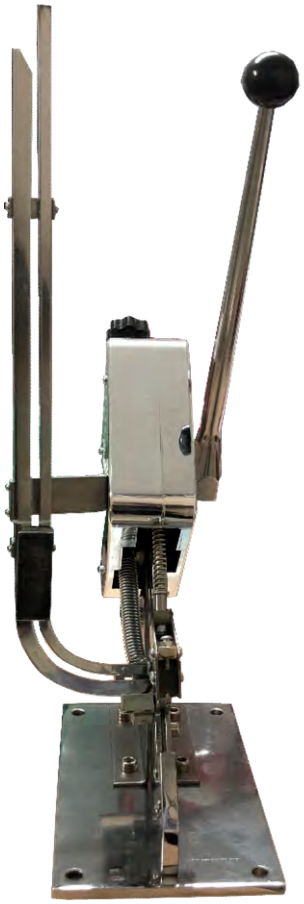

Con la grapadora de embutidos maquimport, podra finalizar facilmente la elaboracion de embutidos de alta calidad. Con pocos movimientos, la grapadora sella firmemente tripas naturales y artificiales. Envolturas, redecillas y bolsas no suponen ningun problema. El producto esta fijado a una base amplia y puede ser atornillado a una superficie, lo que puede proporcionar una mayor estabilidad. Su manejo es muy sencillo gracias a su robusta y simple construccion. Las grapas **(1000 unidades incluidas)**, se deslizan por la guia y se cierran, tras lo cual la carne se deposita en la maquina, la palanca se baja y el relleno queda embutido limpiamente. Para que cada grapa quede bien fijada, puede ajustar la presion mediante un regulador. Gracias a la fabricacion de acero inoxidable, facilita la limpieza y resulta ideal para su uso diario tanto en carniceria como otros negocios.

CODIGO	MEDIDA DE LA GRAPA	MEDIDAS DEL PRODUCTO	PRECIO
GP50WD	50 mm	380x180x590 mm	250 €

CE

- Para cerrado de envoltorios bolsas y redecillas de embutidos.
- Manejo manual simple.
- Base estable.
- Control rotatorio para poder regular la presion del grapado.
- Acabado en acero inoxidable.
- Limpieza facil.
- **"Grapas NO incluidas".**

CAJA DE GRAPAS EXTRA

CODIGO	CANTIDAD	PRECIO
CG1000U	1000 Unidades	32 €

TARIFA DE PRECIOS FINAL

MOLINILLO DE ESPECIAS		
FOTOGRAFIA	**DESCRIPCION**	**PRECIO**
	MOLINILLO DE ESPECIAS 1000 GR, 220v, 50 Hz, POTENCIA: 2,4 Kw, CAPACIDAD DE TRITURACION: 1 Kg, VELOCIDAD: 25000r/min, MEDIDAS: 280X280X450 MM CE	**235 €**
MARCA: MAQUIMPORT	**CODIGO: MLES1KGFS**	
	MOLINILLO DE ESPECIAS 2000 GR, 220v, 50 Hz, POTENCIA: 2,4 Kw, CAPACIDAD DE TRITURACION: 2 Kg, VELOCIDAD: 25000r/min, MEDIDAS: 280X280X450 MM CE	**275 €**
MARCA: MAQUIMPORT	**CODIGO: MLES2KGFS**	

TARIFA DE PRECIOS FINAL

MOLINILLO DE ESPECIAS

MOLINILLO DE ESPECIAS DE 50 Kg

Voltaje:	220v - 50 Hz
Potencia:	2,2 KW
Velocidad del motor:	1500 rpm/min
Diametro de la tolva:	25,4 cm / 10"
Capacidad maxima:	50 Kg
Productividad:	30 - 50 Kg/h
Medidas:	280x405x444 mm

CODIGO	MES50KVE

PRECIO: 775 €

TARIFA DE PRECIOS FINAL

PELADOR DE AJOS AUTOMATICO

PELADOR DE AJOS

Voltaje:	220V - 50 Hz
Potencia:	0,18 Kw
Capacidad:	14 litros
Produccion:	15 Kg/h
Medidas:	220x210x510 mm
Peso:	8,5 Kg

CE

CODIGO **PA15AUTFS**

PRECIO: 195 €

TARIFA DE PRECIOS FINAL

PELADORAS DE PATATAS

PELADORAS DE PATATAS DE 10 Kg

Voltaje:	220v
Potencia:	0,55 Kw
Rpm/min:	900
Dimensiones del tanque:	400x380 mm
Capacidad del tanque:	10 Kg
Ciclo de trabajo:	1-2 minutos
Medidas generales:	500x700x920 mm
Peso:	41 Kg

CODIGO **PP10KEMP**

PRECIO: 1063 €

PELADORAS DE PATATAS DE 20 Kg

Voltaje:	220v
Potencia:	0,75 Kw
Rpm/min:	900
Dimensiones del tanque:	500x400 mm
Capacidad del tanque:	20 Kg
Ciclo de trabajo:	1-2 minutos
Medidas generales:	522x800x1168 mm
Peso:	53 Kg

CODIGO **PP20KEMP**

PRECIO: 1314 €

PELADORAS DE PATATAS DE 30 Kg

Voltaje:	220v
Potencia:	1,5 Kw
Rpm/min:	900
Dimensiones del tanque:	500x500 mm
Cacidad del tanque:	30 Kg
Ciclo de trabajo:	1-2 minutos
Medidas generales:	552x800x1168 mm
Peso:	60 Kg

CODIGO **PP30KEMP**

PRECIO: 1527 €

- Panel de control tactil resistente al agua.
- Equipado con temporizador y panel de control.
- Placa giratoria extraible y carcasa cubierta con abrasivo duradero.
- Cuerpo de acero inoxidable.

TARIFA DE PRECIOS FINAL

PELADOR DE PATATAS		
FOTOGRAFIA	**DESCRIPCION**	**PRECIO**
	PELADOR DE PATATAS, 220 V, 50 Hz, 1,1 Kw, MOTOR: 1 CV, CAPACIDAD: 15 KG, RENDIMIENTO: 480-900 Kgs/h, MEDIDAS: 610X550X950 MM	880 €
MARCA: MAQUIMPORT		CODIGO: CDP15K
	PELADOR DE PATATAS, 220 V, 50 Hz, 1,5 Kw, MOTOR: 1,5 CV, CAPACIDAD: 30 KG, RENDIMIENTO: 1080-2160 Kgs/h, MEDIDAS: 690X640X1170 MM	990 €
MARCA: MAQUIMPORT		CODIGO: CDP30K

TARIFA DE PRECIOS FINAL

PICADORAS DE CARNE

FOTOGRAFIA	DESCRIPCION	PRECIO
	PICADORA DE CARNE DE 8 MM DE ACERO INOX, 220 V, 50 HZ, 0,25 Kw, 1/4 CV, EFICIENCIA: 75 Kg/h, VELOCIADAD DE CUCHILLA: 175 rpm, MEDIDAS: 305X175X270 MM CE	262 €
MARCA: MAQUIMPORT		CODIGO: PDC80
	PICADORA DE CARNE DE 12 MM DE ACERO INOX, 220 V, 50 HZ, 0,8 Kw, EFICIENCIA: 150 Kg/h, 3/4 CV, VELOCIADAD DE CUCHILLA: 190 rpm, MEDIDAS:400x235x405 MM	370 € CE
MARCA: MAQUIMPORT		CODIGO: PDC120
	PICADORA DE CARNE DE 22 MM DE ACERO INOX, 220 V, 50 HZ, 0,85 Kw, EFICIENCIA: 250 Kg/h, 3/4 CV, VELOCIADAD DE CUCHILLA: 170 rpm, MEDIDAS: 542X525X355 MM	460 € CE
MARCA: MAQUIMPORT		CODIGO: PDC220
	PICADORA DE CARNE DE 32 MM DE ACERO INOX, 220 V, 50 HZ, 1,5 Kw, 1,5 CV, ESTRUCTURA DE ACERO INOX, EFICIENCIA: 500 Kg/h, MEDIDAS: 530x270x500 mm	730 € CE
MARCA: MAQUIMPORT		CODIGO: PDC320
	PICADORA DE CARNE DE 42 MM DE ACEERO INOX, 220/380 V, 50 HZ, 4 Kw, 2 CV, ESTRUCTURA DE ACERO INOX, EFICIENCIA: 650 Kg/h, MEDIDAS: 880X460X850 MM	1.250 € CE
MARCA: MAQUIMPORT		CODIGO: PDC420

TARIFA DE PRECIOS FINAL

PICADORAS DE CARNE EUROPEAS

PICADORA DE CARNE DE 12 EUROPEA

Voltaje:	220v - 50 Hz
Potencia:	0,55 Kw
Ø Placa:	Ø120 mm
Rpm:	1400
Produccion maxima:	125 Kg/h
Medidas:	530x245X380 mm
Peso:	25 Kg

CODIGO **PC12EMP**

PRECIO: 464 €

PICADORA DE CARNE DE 22 EUROPEA

Voltaje:	220v - 50 Hz
Potencia:	0,75 Kw
Ø Placa:	Ø220 mm
Rpm:	1400
Produccion maxima:	200 Kg/h
Medidas:	590x400x245 mm
Peso:	29 Kg

CODIGO **PC22EMP**

PRECIO: 573 €

PICADORA DE CARNE DE 32 EUROPEA

Voltaje:	220v - 50 Hz
Potencia:	2,2 Kw
Ø Placa:	Ø320 mm
Rpm:	1400
Produccion maxima:	600 Kg/h
Medidas:	820x360x410 mm
Peso:	53 Kg

CODIGO **PC32EMP**

PRECIO: 946 €

- **Volante y espiral de acero inoxidable.**
- **Volante de fácil extracción y fácil limpieza.**
- **La protección de las manos proporciona un funcionamiento seguro.**
- **Cuerpo de acero inoxidable.**
- **Placa y hoja de espejo según normativa internacional.**

Caja de engranajes, espiral, grupo de tuercas son acero inoxidable

TARIFA DE PRECIOS FINAL

SELLADOR DE VASOS		
FOTOGRAFIA	**DESCRIPCION**	**PRECIO**
	SELLADOR DE VASOS MANUAL (SIN MOTOR), 220v, 50 Hz, 0,3 Kw, CAPACIDAD DE TRABAJO: 300-400 VASOS/H, MEDIDAS: 205X265X460 MM CE	190 €
MARCA: MAQUIMPORT	CODIGO: SDVMET	
	SELLADOR DE VASOS AUTOMATICO (CON MOTOR), 220v, 50 Hz, 0,34 Kw, CAPACIDAD DE TRABAJO: 300-400 VASOS/H, MEDIDAS: 282X370X540 MM CE	292 €
MARCA: MAQUIMPORT	CODIGO: SDVAET	
	ROLLO DE 2 KG PARA SELLADOR DE VASO, PARA 1400 VASOS APROX, TAMAÑO: 130 MM CE	16 €
MARCA: MAQUIMPORT	CODIGO: RPSDVET	

TARIFA DE PRECIOS FINAL

SIERRA DE HUESOS

SIERRA DE HUESOS DE PIE EUROPEA

Voltaje:	220v
Potencia:	1,5 Kw
Tamaño de la cuchilla:	2100 mm
Altura del corte utilizable:	350 mm
Profundidad del corte utilizable:	230 mm
Medidas del tablero de trabajo:	465x545 mm
Medidas generales:	560x545x1560 mm

- Parada de emergencia.
- Superficie de trabajo y cuchilla de acero inoxidable.

CODIGO **SHPEMP**

PRECIO: 1254 €

SIERRA DE HUESOS DE SOBREMESA EUROPEA

Voltaje:	220v
Potencia:	0,75 Kw
Tamaño de la cuchilla:	1815 mm
Altura del corte utilizable:	290 mm
Profundidad del corte utilizable:	195 mm
Medidas del tablero de trabajo:	380X545 mm
Medidas generales:	545x590x900 mm

- Parada de emergencia.
- Superficie de trabajo y cuchilla de acero inoxidable.

CODIGO **SHSBEMP**

PRECIO: 979 €

SIERRA DE HUESOS DE SOBREMESA

Voltaje:	220v
Potencia:	1,1 Kw
Tamaño de la cuchilla:	1650 mm
Medidas del tablero de trabajo:	600x410 mm
Medidas generales:	600x580x1000 mm

- Parada de emergencia.
- Superficie de trabajo y cuchilla de acero inoxidable.

CODIGO SDHAISBET **PRECIO: 875 €**

TERMOSELLADORAS DE BARQUETAS

TS180IR

TS220IR

TERMOSELLADORAS MANUALES		PRECIO
TS180IR	TS-180 - 230V / 50Hz / 1	673 €
TS220IR	TS-220 - 230V / 50Hz / 1	956 €

- Especialmente indicadas para el transporte de alimentos elaborados o en curso.
- Permiten el transporte del producto sin pérdidas ni derrames.
- Chasis construido en acero inoxidable.
- Regulación electrónica de la temperatura y del tiempo de sellado.
- Sellado y corte simultáneos.
- Placa de sellado fabricada en una sola pieza, plana y con muelles para garantizar el mejor sellado.
- Moldes intercambiables manualmente, sin necesidad de herramienta y con la máxima rapidez.
- Diferentes moldes disponibles.

  3 moldes para TS-180: 2 barquetas 137x95 mm; 1 barqueta GS1/8 (172x130 mm) +1 barqueta 137x95 mm; 1 barqueta 190x137 mm.

  4 moldes para TS-220: 3 barquetas 137x95 mm; 1 barqueta 190x137 mm + 1 barqueta 137x95 mm; 2 barquetas GS1/8 (172x130 mm);1 barqueta GS1/4 (260x155 mm).
- El diseño de la máquina permite diferentes profundidades de barqueta.
- Posibilidad de usar diferentes anchuras de bobina, en función de la barqueta a sellar.

CARACTERÍSTICAS	TS180IR	TS220IR
Anchura máxima del film (mm)	180	220
Tamaño de barquetas (mm)	137x95 - 190x137 - GS1/8	137x95 - 190x137 - GS1/8 - GS1/4
Potencia (W)	700	900
Dimensiones placa de soldadura (mm)	190 x 260	230 x 280
Dimensiones totales máquina abierta (mm)	240 x 680 x 660	280 x 720 x 670
Peso neto (Kg)	12	15,5

TARIFA DE PRECIOS FINAL

TRITURADORES

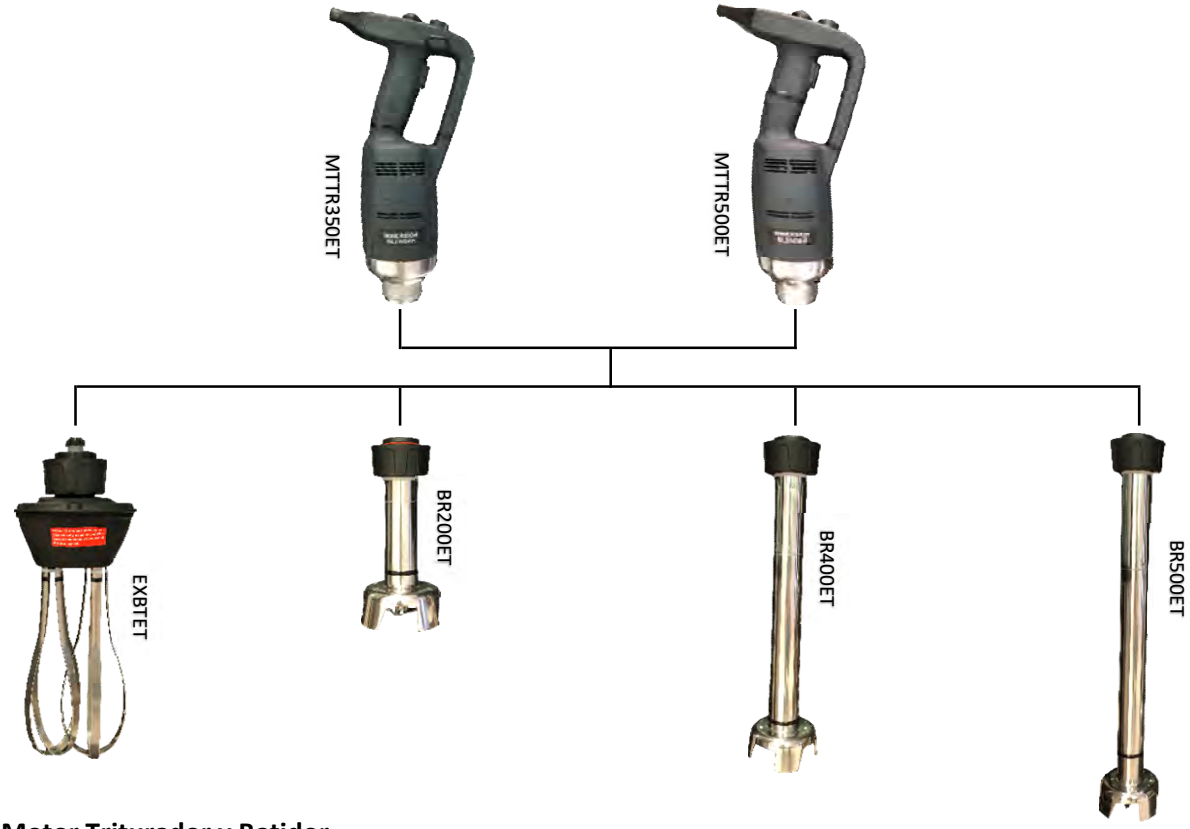

Bloque Motor Triturador y Batidor

CODIGO	VOLTAJE	POTENCIA	VELOCIDAD	DIAMETRO	MEDIDAS	PRECIO
MTTR350ET	220v	0,35 Kw	2000/13000 rpm	AØ35BØ91	180x80x390 mm	135 €
MTTR500ET	220v	0,5 Kw	2000/14000 rpm	AØ35BØ91	180x90x390 mm	162 €

Brazo Triturador y Batidor Desmontable

CODIGO	LARGO UTIL	APLICACIÓN	DIAMETRO	MEDIDAS	PRECIO
BR200ET	160 mm	MTTR350ET / MTTR500ET	Ø35	60x60x200 mm	120 €
BR400ET	360 mm	MTTR350ET / MTTR500ET	Ø35	60x60x400 mm	130 €
BR500ET	460 mm	MTTR350ET / MTTR500ET	Ø35	60x60x500 mm	145 €
EXBTET	250 mm	MTTR350ET / MTTR500ET	-	130x130X400 mm	110 €

Caractaristicas Tecnicas

Doble encendido de seguridad, con variador de velocidad.
Modelos fiables y robustos, que te permiten trabajar hasta en recipientes de 100 litros.
Forma ergononomica, que te permite trabajar con un angulo de inclinacion idoneo, lo cual te da la maxima comodidad.
Brazo triturador y batidor, desmotables e independientes del grupo motor.
Brazo triturador, cuchillas eje de trasmision y batidor, fabricados en acero inoxidable.

CE

TARIFA DE PRECIOS FINAL

TRITURADORES		
FOTOGRAFIA	**DESCRIPCION**	**PRECIO**
	BRAZO TRITURADOR, 220 V, 50 HZ. 0,25 Kw, LIJERO Y MANEJABLE, PERMITE TRABAJAR EN RECIPIENTES DE 20 LITROS, FACILIDAD DE LIMPIEZA, TUBO, CAMPANA Y CUCHILLA EN ACERO INOX, MEDIDAS DEL BRAZO: 250 MM, MEDIADAS DEL TUBO: 270 MM, MEDIDAS DE LA CAMPANA: 75 MM, ø MOTOR: 75 CE	**179 €**
MARCA: EDENOX	**CODIGO: TVF250**	
	BRAZO TRITURADOR, 220 V, 50 HZ. 0,35 Kw, SISTEMA ELECTRONICO DE ESTABILIZACION AUTOMATICA DE LA VELOCIDAD, FACILIDAD DE LIMPIEZA, TUBO, CAMPANA Y CUCHILLA EN ACERO INOX, FUNCION DE USO CONTINUO, MEDIDAS DEL BRAZO: 360 MM, MEDIADAS DEL TUBO: 350 MM, MEDIDAS DE LA CAMPANA: 95 MM, ø MOTOR: 130 CE	**273 €**
MARCA: EDENOX	**CODIGO: TVF350BT33**	

TARIFA DE PRECIOS FINAL

TRITURADORES SAMMIC

DISPONEMOS DE TODOS LOS PRODUCTOS DEL CATALOGO DE LA MARCA SAMMIC, A CONTINUACION LES OFRECEMOS UN LOTE DE ELLOS, PARA CUALQUIER OTRO PRODUCTO RELACIONADO CON LA MARCA CONSULTAR CON NUESTROS COMERCIALES

BRAZO TRITURADOR Y BATIDOR XM-12 SAMMIC

Voltaje:	220v - 50 Hz		
Potencia:	0,24 Kw		
Velociadad:	1500 - 15000 rpm		
Ø Cubre cuchilla	65 mm	**Codigo:**	**XM-12**
Ø de cuchilla	44 mm		
Longitud brazo triturador:	223 mm	**Precio:**	**164 €**
Longitud total:	448 mm		
Nivel de ruido a 1 m:	<80 dB(A)		
Peso:	1,51 Kg		

BRAZO TRITURADOR Y BATIDOR XM-22 SAMMIC

Voltaje:	220v - 50 Hz		
Potencia:	0,30 Kw		
Velociadad:	1500 - 15000 rpm		
Ø Cubre cuchilla	82 mm	**Codigo:**	**XM-22**
Ø de cuchilla	50 mm		
Longitud brazo triturador:	300 mm	**Precio:**	**230 €**
Longitud total:	564 mm		
Nivel de ruido a 1 m:	<80 dB(A)		
Peso:	2,65 Kg		

BRAZO TRITURADOR Y BATIDOR XM-33 SAMMIC

Voltaje:	220v - 50 Hz		
Potencia:	0,40 Kw		
Velociadad:	12000 rpm		
Ø Cubre cuchilla	92,2 mm	**Codigo:**	**XM-33**
Ø de cuchilla	55 mm		
Longitud brazo triturador:	420 mm	**Precio:**	**329 €**
Longitud total:	728 mm		
Nivel de ruido a 1 m:	<80 dB(A)		
Peso:	3,74 Kg		

Maquinaria para preparación de bebidas y helados

BATIDORA DE HELADOS
CHOCOLATERAS
EXPRIMIDORES DE ZUMO
GRANIZADORAS
LICUADORAS
LICUADORAS DE VASO
MAQUINAS DE HIELO
MAQUINAS DE HELADOS SOFT
MAQUINAS DE CAFE
MOLINILLOS DE CAFE
PICADORA DE HIELO

TARIFA DE PRECIOS FINAL

BATIDORAS DE HELADOS

Batidoras de helados

Fabricadas en acero inoxidable de alta calidad.
Motor resistente de gran eficiencia.
Diseño elegante.
Alto rendimiento y funcionamiento silencioso.
Apto para todo tipos de bebidas, helados, batidos y cocktails.
Incluye vaso en acero inoxidable.

BDHDSME

BDHSSME

CODIGO	VOLTAJE	POTENCIA	CAPACIDAD	MEDIDAS	PRECIO
BDHSSME	220V	0,3 Kw	1 litro	230x250x570 mm	130 €
BDHDSME	220V	0,6 Kw	1+1 litro	340x270x510 mm	200 €

CE

TARIFA DE PRECIOS FINAL

CHOCOLATERAS

CHOCOCLATERA DE 5 LITROS

Voltaje:	220v
Frecuencia:	50 Hz
Potencia:	0,4 Kw
Temperatura:	30-90°C
Capacidad:	5 litros
Medidas:	400x320x470 mm
Peso:	8 Kg

CE

CODIGO **CHSB5L**

PRECIO: 335 €

CHOCOCLATERA DE 10 LITROS

Voltaje:	220v
Frecuencia:	50 Hz
Potencia:	0,4 Kw
Temperatura:	30-90°C
Capacidad:	10 litros
Medidas:	400x320x570 mm
Peso:	10 Kg

CE

CODIGO **CHSB10L**

PRECIO: 415 €

CHOCOLATERAS
Al Baño María

Cod. CHOCO5BM

Cod. CHOCO10BM

CHOCO :

- Gran visibilidad y diseño elegante. Fiable, compacta, poco voluminoso y fácil de usar.
- Dispensa chocolate caliente y otras bebidas más o menos densas.
- Depósito de policarbonato de alta densidad, fácilmente extraíble y de fácil limpieza.
- Calderín de agua de acero inoxidable con protector térmico.
- Sistema de calentamiento al "Baño-Maria".
- Agitador continuo, se obtiene un producto de una consistencia perfecta y sin grumos.
- Equipado de un grifo antigoteo fácilmente desmontable para una perfecta limpieza e higiene total.
- Equipadas con un termostato para ajustar la temperatura del producto.
- Recogegotas con boya indicativa de llenado.

Depósito 05/10L gran visibilidad.

Grifo antigoteo.

Recogegotas con boya.

CARACTERÍSTICAS TÉCNICAS

Codigo		CHOCO5BM	CHOCO10BM
Ancho	mm	280	280
Fondo	mm	410	410
Alto	mm	465	465
Capacidad depósito	**Lts**	**5**	**10**
Temperatura	ºC	+30 / +100	+30 / +100
Alimentación	Ph/V	2x230	2x230
Potencia total	kW	1,06	1,06
Precio	€	**410**	**510**

TARIFA DE PRECIOS FINAL

CHOCOLATERA AL BAÑO MARIA

CHCOLATERA VINTAGE AL BAÑO MARIA

Voltaje: 220v
Capacidad: 10 litros

Chocolatera al Baño María con rotación manual

Termostato mecánico de control de temperatura con piloto luminoso

Fabricada en acero inoxidable 304 uso alimentario

Cubas de 4mm de espesor (interior , exterior)

Aspas de acción manual a través de contrapesos de inercia

CODIGO: CH10LCHF

PRECIO: 756 €

TARIFA DE PRECIOS FINAL

EXPRIMIDORES DE ZUMO MANUALES

FOTOGRAFIA	DESCRIPCION	PRECIO
	EXPRIMIDOR SIMPLE, 220 V, 50 Hz, 0,57 Kw, FABRICADOS EN ESPAÑA, MOTOR PROVISTO DE PROTECTOR TERMICO, TIEMPO MAXIMO DE FUNCIONAMIENTO: 30 MIN, PARO/MARCHA VERSION ESTANDAR: AUTOMATICO, MEDIDAS: 180X280X380 MM	275 €
MARCA: MAQUIMPORT	CODIGO: EDNCS	
	EXPRIMIDOR DOBLE, 220 V, 50 Hz, 0,57 Kw, FABRICADOS EN ESPAÑA, MOTOR PROVISTO DE PROTECTOR TERMICO, TIEMPO MAXIMO DE FUNCIONAMIENTO: 30 MIN, PARO/MARCHA VERSION ESTANDAR: AUTOMATICO, MEDIDAS: 330X350X430 MM	389 €
MARCA: MAQUIMPORT	CODIGO: EDNCD	
	EXPRIMIDOR DE NARANJAS CON BRAZO , 220v, 50 Hz, POTENCIA: 160 W, MEDIDAS: 195X290X290 mm, PESO: 2,5 Kg.	68 €
MARCA: MAQUIMPORT	CODIGO: EXZMLC	
	Exprimidor de naranjas de presión manual con una producción de 200 naranjas/hora. Cuerpo de acero inoxidable. Presión manual. Facil de manejar y limpiar. Muy duradero. Para todo tipo de establecimientos.	Voltaje: 220v - 50 Hz Potencia: 0,13 Kw Produccion: 200 naranj./h Medidas: 200x280x340 mm Peso: 9 Kg	286 €
MARCA: SAMMIC	CODIGO: ECM	
DISPONEMOS DE TODOS LOS PRODUCTOS DEL CATALOGO DE LA MARCA SAMMIC, PARA CUALQUIER OTRO PRODUCTO RELACIONADO CON LA MARCA CONSULTAR CON NUESTROS COMERCIALES		

TARIFA DE PRECIOS FINAL

FOTOGRAFIA	DESCRIPCION	PRECIO
	EXPRIMIDORES DE ZUMO	
	EXPRIMIDOR DE NARANJAS AUTOMATICO DE ACERO INOX, 220 V, 50 Hz, 0,12 Kw, DIAMETRO DE NARANJAS: 40-90 MM, PRODUCCION: 20-25 NARANAJAS/MIN, MEDIDAS: 450X420X680 MM CE	1.150 €
MARCA: MAQUIMPORT	CODIGO: EDNAIVC	
	EXPRIMIDOR DE NARANJAS AUTOMATICO, 220 V, 50 Hz, 0,12 Kw, PRODUCCION: 20-24 NARANJAS/MIN, MEDIDAS: 400X330X780 MM CE	850 €
MARCA: MAQUIMPORT	CODIGO: EDNAET	
	EXPRIMIDOR DE NARANJAS MANUAL, 220 V, 50 Hz, 0,18 Kw, MEDIDAS: 348X245X395 MM CE	140 €
MARCA: MAQUIMPORT	CODIGO: EDNMET	
	EXPRIMIDOR DE NARANJAS MANUAL, 220 V, 50 Hz, 0,12 Kw, MEDIDAS: 332x230x338 MM CE	99 €
MARCA: MAQUIMPORT	CODIGO: EXILFS	
	EXPRIMIDOR DE NARANJAS MANUAL, 220 V, 50 Hz, 0,18 Kw, MEDIDAS: 340X240X435 MM CE	155 €
MARCA: MAQUIMPORT	CODIGO: EXPVFS	
	EXPRIMIDOR DE NARANJAS MANUAL, 220 V, 50 Hz, 0,23 Kw, MEDIDAS: 340x240x535 MM CE	260 €
MARCA: MAQUIMPORT	CODIGO: EXPLGFS	

Exprimidores

	Soul Series 2	Multifruit	Minex
Codigo	SLEZX2	MFEZX	MXEZX
Voltaje	220V - 50 Hz	220V - 50 Hz	220V - 50 Hz
Potencia	100 W - 0,13 Hp	870 W - 1.17 Hp	50 W - 0.07 Hp
Consumo	3.4 A	1.8 A	0.45 A
Frutas	Citricos	Frutas y verduras	Citricos
Frutas por minuto / Rendimiento	18 frutas / min	120 Kg/h - 1.8 l/min	13 frutas / min
Capacidad alimentador	3/6 frutas	-	6/7 frutas
Diámetro Fruta	50 - 80 mm (recomendado 64 - 76 mm)	Hasta 75 mm (para mayor tamaño cortar fruta o verdura)	65 - 78 mm
Sistema de exprimido	Conical System®	Licuadora Centrifuga	Original System® y ASP®
Protección anti humedad	IPX0	IPX1	IPX0
Seguridad	Microrruptor en puerta y detección de bloqueo de motor	Doble microrruptor en asa y cubeta. Sistema de detección de seguridad y protección térmica	3 detectores de seguridad y detección de bloqueo
Dimensiones	300x480x537 mm	290x500x510 mm	383x368x712 mm
Peso	32 Kg	15 Kg	19.5 Kg
Precio	2.137 €	1.492 €	2.550 €

Exprimidores

Essential Pro

ESPREZX

220V - 50 Hz

300 W - 0.40 Hp

2.7 A

Citricos

22 frutas / min

4/5 frutas

65 - 81 mm

Original System® y ASP®

IPX4

Doble detector de seguridad y detección de bloqueo de motor

470x500x750 mm

45.5 Kg

3.112 €

Versatile Pro

VRPREZX

220V - 50 Hz

380 W - 0.50 Hp

2.7 A

Citricos

22 frutas / min

10 Kg

65 - 81 mm

Original System® y ASP® con kit 1Step

IPX4

Doble detector de seguridad y detección de bloqueo de motor

470x500x850 mm

54 Kg

4.267 €

Speed Up

SPUPEZX

220V - 50 Hz

300 W - 0.40 Hp

2.7 A

Citricos

40 frutas / min

20 Kg

65 - 81 mm

Original System® y ASP®

IPX4

Triple detector de seguridad y detección de bloqueo de motor

593x624x1050 mm

76.7 Kg

4.792 €

TARIFA DE PRECIOS FINAL

GRANIZADORAS

Granizadoras

Mueble en acero inoxidables y depositos de policarbonato trasparente para facil limpieza.
Grifos con sistema antigoteo.
Tapa con sistema de cierre de seguridad.
Enfriadora de bebidas y granizadora.
Termostato electronico.
Ideal para sorbetes, granizados, cremas de café y otras bebidas frias.

GRS15L

GRD15L

CODIGO	VOLTAJE	POTENCIA	TEMPERATURA	CAPACIDAD	MEDIDAS	PRECIO
GRS15L	220V	0,35 Kw	-2° / -3°C	15 litros	230x250x570 mm	793 €
GRD15L	220V	0,45 Kw	-2° / -3°C	15+15 litros	570X370X730 mm	1.160 €

CE

TARIFA DE PRECIOS FINAL

LICUADORAS

FOTOGRAFIA	DESCRIPCION	PRECIO
	LICUADORA DE ZUMOS, 220v, 50 Hz, POTENCIA: 0,8 Kw, MEDIDAS: 300X190X340 MM CE	275 €
MARCA: MAQUIMPORT		CODIGO: LZSBET
	La licuadora LI-240 de Sammic, fabricada con tecnología suiza, está construida en acero inoxidable y su elevado rendimiento está a la altura de los usuarios más exigentes. Expulsión continua de residuos. Función turbo para facilitar la limpieza final.	Voltaje: 220v - 50 Hz Potencia: 0,24 Kw Velocidad: 6300 rpm Medidas: 205x310x260 mm Peso: 5 Kg MADE IN SPAIN sammic	408 € CE
MARCA: SAMMIC		CODIGO: LI-240
DISPONEMOS DE TODOS LOS PRODUCTOS DEL CATALOGO DE LA MARCA SAMMIC, PARA CUALQUIER OTRO PRODUCTO RELACIONADO CON LA MARCA CONSULTAR CON NUESTROS COMERCIALES		MADE IN SPAIN sammic

TARIFA DE PRECIOS FINAL

TITURADORES DE VASO

HAMILTON BEACH 908R

Voltaje:	220v - 50 Hz
Potencia:	0,73 Kw - (1 CV)
Capacidad:	1,25 litros
Velocidades:	2
Medidas:	228x203x406 mm
Peso:	3,65 Kg

- Cuchillas de acero inoxidable.
- Sensor de tapa para que no se ponga en marcha sin ella.

"No son picadoras de hielo"

CODIGO **HB908N**

PRECIO: 215 €

HAMILTON BEACH RIO (HBB255-CE)

Voltaje:	220v - 50 Hz
Potencia:	1,17 Kw - (1,6 CV)
Capacidad:	1,4 litros
Velocidades:	2
Medidas:	165x203x406 mm
Peso:	4,3Kg

- Cuchillas de acero inoxidable.
- Sensor de tapa para que no se ponga en marcha sin ella.
- Sistema Wave~Action® patentado.
- Jarra de copoliester sin BPA resistente a roturas.
- Acoplamiento de transmision de metal duradero.

"No son picadoras de hielo"

CODIGO **HBB255-CE**

PRECIO: 380 €

TARIFA DE PRECIOS FINAL

TRITURADORES DE VASO

FOTOGRAFIA	DESCRIPCION	PRECIO
	TRITURADOR, 220-240 V, 50 Hz, 1,5 Kw, CAPACIADAD DEL VASO: 2 LITROS, MEDIDAS: 206X234X474 MM CE	195 €
MARCA: MAQUIMPORT	CODIGO: BDP2L	
	TRITURADOR DE VASO CON CAPOTA, 220v, 50 Hz, POTENCIA: 1,8 Kw, VELOCIDAD: 23000~26000 rpm, CAPACIDAD: 2,7 LITROS, MEDIDAS: 200X220X500 MM CE	275 €
MARCA: MAQUIMPORT	CODIGO: BDV27LCC	

TARIFA DE PRECIOS FINAL

LICUADORA COMPACTA SANTOS

PICADORA DE HIELO SANTOS

Voltaje:	220 V - 50 Hz
Potencia:	0,6 Kw
Velocidad:	1800 rpm
Medidas:	420x250x360 mm
Peso:	14,5 Kg

Picadora profesional de hielo muy potente y robusta. Dispone de un disco Ø11cm ajustable que permite hacer desde hielo picado a nieve en polvo. Convertible en rallador de queso cambiando el disco de corte. Producción de hasta 100 Kg/hora.

CODIGO: SANTOS09

PRECIO: 715 € + IVA

TARIFA DE PRECIOS FINAL

MAQUINAS DE HIELO POR AIRE MAQUIMPORT

MHA40FS

MHA60FS

MHA80FS

MHA120FS

CE

MODELO	POTENCIA	COMPRESOR	ALMACEN	PRODUCCION 24 HORAS	CUBITOS	MEDIDAS	PRECIO
MHA40FS	0,35 Kw	Zanussi	15 KG	35 KG	23x23x23 mm	505x505x800 mm	682 €
MHA60FS	0,40 Kw	Zanussi	15 KG	55 KG	23x23x23 mm	505x560x800 mm	955 €
MHA80FS	0,50 Kw	Zanussi	30 KG	70 KG	23x23x23 mm	705x610x1000 mm	1.426 €
MHA120FS	0,68 Kw	Zanussi	40 KG	100 KG	23x23x23 mm	820x610x1050 mm	1.680 €

Maquinas de Hielo

HIELO DIAMOND

ICE QUEEN

50C / 85C

IQ 50C

IQ 85C

Codigo	IQ 50C	IQ 85C
Voltaje	220V - 50 Hz	220V - 50 Hz
Potencia	423 W	470 W
Refrigeracion	Aire	Aire
Producción 24 H	55 Kg	94 Kg
Almacén	20 Kg	20 Kg
Compresor	1/4 CV	1/4 CV
Medidas	465x595x889 mm	465x595x889 mm
Peso	55 Kg	58 Kg
Precio	**2.182 €**	**2.525 €**

Maquinas de Hielo

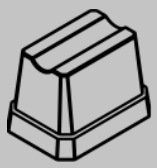
14/17cc

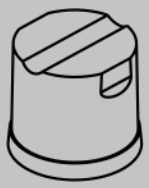
36/40cc

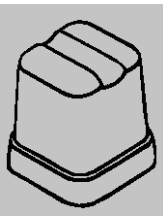
40/44cc

ORION 20

ORION 30

ORION 40

	ORION20	ORION30	ORION40
Codigo			
Voltaje	220V - 50 Hz	220V - 50 Hz	220V - 50 Hz
Potencia	260 W	356 W	313 W
Refrigeracion	Aire	Aire	Aire
Producción 24 H	22 Kg	32 Kg	50 Kg
Almacén	6 Kg / 162 cubitos	15 Kg / 405 cubitos	15 Kg / 405 cubitos
Ciclo de cubitos	18	24	24
Compresor	1/4 CV	1/4 CV	1/3 CV
Medidas	350x475x593 mm	435x605x800 mm	435x605x800 mm
Peso	32 Kg	41 Kg	44 Kg
Precio	**895 €**	**1.045 €**	**1.223 €**

Maquinas de Hielo

ORION

20 / 30 / 40 / 60 / 80 / 130

ORION 60

ORION 80

ORION 130

	ORION60	ORION80	ORION130
	220V - 50 Hz	220V - 50 Hz	220V - 50 Hz
	425 W	570 W	778 W
	Aire	Aire	Aire
	62 Kg	82 Kg	134 Kg
	30 Kg / 820 cubitos	40 Kg / 1080 cubitos	60 Kg / 1667 cubitos
	36	48	72
	1/3 CV	3/4 CV	3/4 CV
	515x645x945 mm	645x645x975 mm	930x565x1020 mm
	54 Kg	62 Kg	102 Kg
	1.550 €	**1.885 €**	**2.496 €**

TARIFA DE PRECIOS FINAL

MAQUINAS DE HELADOS SOFT

FOTOGRAFIA	DESCRIPCION	PRECIO
	MAQUINA DE HELADOS SOFT DE SOBREMESA DE 2 SABORES, 220 V, 50 Hz, 1,85 Kw, CON BOMBA DE AIRE INCORPORADA, CAPACIDAD: 18-22 L/h, VOLUMEN DE TOLVA: 5,8*2, COMPRESOR: 1,25 Hp, REFRIGERANTE: R404A, MEDIDAS: 540X665X790 MM	1.390 €
MARCA: MAQUIMPORT		CODIGO: MHS2SSM
FOTOGRAFIA	DESCRIPCION	PRECIO
	MAQUINA DE HELADOS SOFT DE PIE DE 2 SABORES, 220 V, 50 Hz, 2 Kw, CON BOMBA DE AIRE INCORPORADA, CAPACIDAD: 18-22 L/h, VOLUMEN DE TOLVA: 5,8*2, COMPRESOR: 1,25 Hp, REFRIGERANTE: R404A, MEDIDAS: 540X665X1255 MM	1.690 €
MARCA: MAQUIMPORT		CODIGO: MHS2SDP
FOTOGRAFIA	DESCRIPCION	PRECIO
	MAQUINA DE HELADOS SOFT DE SOBREMESA DIGITAL, 220v, 50 Hz, POTENCIA: 1,05 Kw, CON BOMBA DE INCORPORADA, CAPACIDAD: 16 L/h, REFRIGERTE: R404a, MEDIDAS: 210X554X740 MM	1.195 €
MARCA: MAQUIMPORT		CODIGO: MHSSB1S

TARIFA DE PRECIOS FINAL

CAFETERAS FUTURMAT SERIE OTTIMA

Futurmat Ottima Evo, la máquina ideal para puntos de servicio que quieren ofrecer a sus clientes un café espresso de calidad con la mejor crema y al nivel de una excelente máquina de café profesional, con prestaciones de alto nivel y muy fácil de mantener.
La Futurmat Ottima Evo, con 2 lanzas de vapor de serie y pulsadores con led integrado.

CAFETERA SEMI-AUTOMATATICA DE 2 CUERPOS NEGRA

Voltaje:	220v
Potencia:	2800 W
Nº vapores:	2
Color:	Negro
Caldera:	11 litros
Medidas:	710x520x420 mm

CE

CODIGO **MTF092N**

PRECIO: 1849 €

CAFETERA SEMI-AUTOMATATICA DE 2 CUERPOS BLANCA

Voltaje:	220v
Potencia:	2800 W
Nº vapores:	2
Color:	Negro
Caldera:	11 litros
Medidas:	710x520x420 mm

CE

CODIGO **MTF092H**

PRECIO: 1849 €

TARIFA DE PRECIOS FINAL

CAFETERAS FUTURMAT SERIE OTTIMA

CAFETERA ATOMATATICA DE 2 CUERPOS NEGRA

Voltaje:	220v
Potencia:	3700 W
Nº vapores:	2
Color:	Negro
Caldera:	11 litros
Medidas:	710x520x460 mm

CE

CODIGO **MTF092NP**

PRECIO: 1976 €

CAFETERA ATOMATATICA DE 2 CUERPOS BLANCA

Voltaje:	220v
Potencia:	3700 W
Nº vapores:	2
Color:	Negro
Caldera:	11 litros
Medidas:	710x520x460 mm

CE

CODIGO **MTF092HP**

PRECIO: 1976 €

TARIFA DE PRECIOS FINAL

CAFETERAS FUTURMAT SERIE GAGGIA RUBY

RUBY OFFICE diseñada para locales con poco consumo. Exclusivo “Espresso Priority System”: Preparación completa del café espresso aunque el depósito de agua esté al nivel mínimo o la caldera tenga que tomar agua tras efectuar infusiones o activar la lanza de vapor.
RUBY PRO especialmente diseñada para establecimientos con espacios reducidos y consumo medio de café en grano, cápsulas o monodosis.

CAFETERA RUBY OFFICE 1 CUERPO NEGRA

Voltaje:	220v
Potencia:	1640 W
Nº vapores:	1
Color:	Negro
Caldera:	1,5 litros
Medidas:	370x510x370 mm

CE

CODIGO **RUBYOFFICE1G**

PRECIO: 1188 €

CAFETERA RUBY OFFICE PRO 1 CUERPO NEGRA

Voltaje:	220v
Potencia:	2640 W
Nº vapores:	1
Color:	Negro
Caldera:	5 litros
Medidas:	430x510x370 mm

CE

CODIGO **RUBYPRO1GDEP**

PRECIO: 1441 €

Modelos con deposito de agua incorporado

TARIFA DE PRECIOS FINAL

CAJON GRANSERO

CAJON GRANSERO PARA MAQUINA DE CAFÉ

MEIDIDAS INTERNAS:
MEDIDAS EXTERNAS:

CODIGO	**CGPMCEMP**
PRECIO	**130 €**

CE

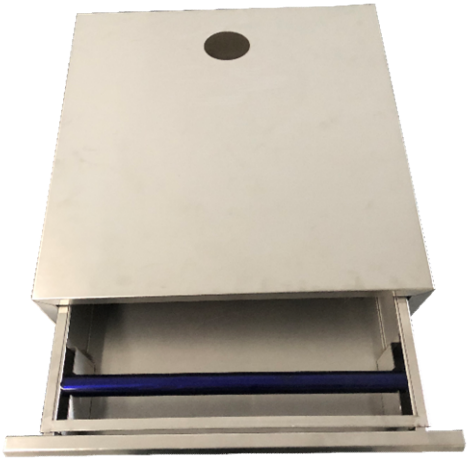

FABRICADO EN

EUROPA

MAQUIMPORT

FABRICANTES DE MOLINOS DE CAFÉ

MANUFACTURERS OF COFFEE GRINDERS

Molino de café profesional para todo tipo de cafés

Professional coffee grinder for all types of coffee.

MARFIL ABS

COLLECTION CLASSIC

Cod: MMFCN

Precio: 273 €

CARACTERÍSTICAS TÉCNICAS — 0-500gr/5' Max 3Kg

VOLTAJE: 230V / 220V / 110V
FRECUENCIA: 50Hz / 60Hz
FASES: 1(monofásico)
RPM: 1.300 / 1.600
INTENSIDAD: 1,75A / 3,7A
CONDENSADOR: 10nf / 40nf
POTENCIA: 0,20Hp / 356W
GRADO DE PROTECCIÓN: IP21
MOTOR PROVISTO DE PROTECTOR TÉRMICO
TIEMPO MÁXIMO DE FUNCIONAMIENTO: 30min.

MUELAS DE ACERO TEMPLADO (62HRc) ⌀ 60mm
DURACIÓN DE LAS MUELAS: 500 Kg
CAPACIDAD DE LA TOLVA: 2Kg
CAPACIDAD DEL DOSIFICADOR: 600gr
REGULACIÓN DEL DOSIFICADOR: 5/12gr
PALANCA DOSIFICADOR: DERECHA/IZQUIERDA
PARO/MARCHA VERSIÓN ESTÁNDAR: MANUAL
EN OPCIÓN: ARRANQUE AUTOMÁTICO

MEDIDAS ANCHO X LARGO X ALTO: 210X380X600mm
PESO: 9Kg
RUIDO AÉREO: 77dB

Diseñado bajo directiva 89/392 CE.

Muela de acero templado (62HRc) ⌀ 60mm .

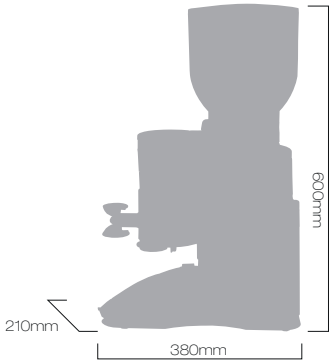

"EL COLOR DEL PRODUCTO SUMISTRADO ES NEGRO"

NEGRO

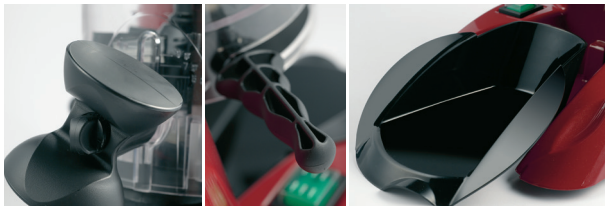

PRINCIPALES ATRIBUTOS

Tolva (2kg) de material irrompible e indeformable (co.poliéster), con sistema de fijación rápido y auto-nivelación fuera del molino de café, con posibilidad de limpieza en lavaplatos 90ºC. - Regulación del molido del café micrométrica, mediante un gatillo regulador. - Nuevo sistema de expulsión de café molido (dejando siempre la cavidad de molturación limpia al pararse el molino de café). - Carrocería fabricada de material anti-rayadas de una pieza (menos vibraciones, más robusta) con sistema de ventilación (entrada y salida de aire interno). - Bandeja de grandes dimensiones integrada a la carrocería, preparada para recibir golpes (porta-filtros). - Dosificador mono-cuerpo hermético sin pérdida de aroma, sin vibraciones y de material irrompible . - Maneta ergonómica. - Prensa café universal (giratorio). - Dosificador provisto de salva-juntas (posicionador porta-filtros). - Muelas de acero templado (62/65HRc) de 60mm de diámetro.

Opcional: Maneta dosificador derecha-izquierda. - Cuenta-Cafés . - Opcional sistema de personalización con placas cromadas en el dosificador y en la parte posterior de la carrocería. - Paro/marcha automático cada 2 cafés (según llenado dosificador). - Motor de "alta producción" 0,33Hp/402W.

FABRICANTES DE MOLINOS DE CAFÉ

MANUFACTURERS OF COFFEE GRINDERS

Molino de café profesional para todo tipo de cafés

Professional coffee grinder for all types of coffee.

MARFIL TRON ABS

COLLECTION CLASSIC

Cod: MMFTCN

Precio: 325 €

CARACTERÍSTICAS TÉCNICAS 0-500gr/5' Max 2Kg

VOLTAJE: 230V / 220V / 110V
FRECUENCIA: 50Hz / 60Hz
FASES: 1(monofásico)
RPM: 1.300 / 1.600
INTENSIDAD: 1,75A / 3,7A
CONDENSADOR: 10nf / 40nf
POTENCIA: 0,20Hp / 356W
GRADO DE PROTECCIÓN: IP21
MOTOR PROVISTO DE PROTECTOR TÉRMICO
TIEMPO MÁXIMO DE FUNCIONAMIENTO: 30min.

MUELAS DE ACERO TEMPLADO (62HRc) ⌀ 60mm
DURACIÓN DE LAS MUELAS: 500 Kg
CAPACIDAD DE LA TOLVA: 2Kg

PANTALLA TÁCTIL MULTI-IDIOMA
SELECCIÓN DE 1 O 2 CAFÉS MOLIDOS AL INSTANTE O MOLIDO CONTINUO
CONTADOR DE CAFÉS TOTAL O PARCIAL
CRONÓMETRO ASISTENTE DEL PUNTO DE MOLTURACIÓN

MEDIDAS ANCHO X LARGO X ALTO: 210X380X600mm
PESO: 9Kg
RUIDO AÉREO: 77dB

Diseñado bajo directiva 89/392 CE.

Muela de acero templado (62HRc) ⌀ 60mm .

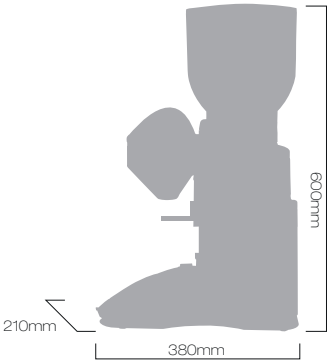

"EL COLOR DEL PRODUCTO SUMISTRADO ES NEGRO"

NEGRO

PRINCIPALES ATRIBUTOS

Tolva (2kg) de material irrompible e indeformable (co.poliéster), con sistema de fijación rápido y auto-nivelación fuera del molino de café, con posibilidad de limpieza en lavaplatos 90ºC. - Regulación del molido del café micrométrica, mediante un gatillo regulador. - Nuevo sistema de expulsión de café molido (dejando siempre la cavidad de molturación limpia al pararse el molino de café). - Carrocería fabricada de material anti-rayadas de una pieza (menos vibraciones, más robusta) con sistema de ventilación (entrada y salida de aire interno). - Bandeja de grandes dimensiones integrada a la carrocería, preparada para recibir golpes (porta-filtros). -Pantalla táctil para una programación y uso fácil (Selección de idioma - Ajuste del programa de molturación para cada dosis - Selección de 1 dosis, 2 dosis o molienda continua - Contador de cafés total o parcial). Prensa café universal (giratorio) montado en el cuerpo. - Muelas de acero templado (62/65HRc) de 60mm de diámetro.

Opcional: Opcional sistema de personalización con placas cromadas en el embudo y en la parte posterior de la carrocería.

CARRETERA DE SANTA COLOMA, S/N · APARTADO DE CORREOS Nº 18 · 17410 SILS-MALLORQUINES (GIRONA) SPAIN
T +34 972 16 82 82 · F +34 972 85 31 04 · cunill@cunill.com · www.cunill.com

TARIFA DE PRECIOS FINAL

PICADORA DE HIELO

Picadora de hielo

Protector contra sobretension.
Cuchilla de acero inoxidable.
Todas parte de la maquina que se exponen al contacto con el hielo son de aleación de aluminio.
Incluye bandeja de acero inoxidable para recoger el hielo picado
De tamaño reducido, con fácil manejo, ideal para trabajar encima del mostrador.

CODIGO	VOLTAJE	POTENCIA	CAPACIDAD	VELOCIDAD	MEDIDAS	PRECIO
PDHSBREL	220V	0,3 Kw	65 kg/h	1450 rpm	230x250x570 mm	180 €

CE

TARIFA DE PRECIOS FINAL

PICADORA DE HIELO

PICADORA DE HIELO

Voltaje: 220v 50 Hz
Potencia: 200 w
Capacidad: 3 litros
R.P.M. 1000
Medidas: 340x200x520 mm
Peso: 7,1 Kg

MAQUIMPORT

CE

CODIGO: IC80A

PRECIO: 290 €

La trituradora de hielo es ideal para elaborar cócteles en coctelerías, hoteles, restaurantes, heladerías y bares.

- **Base fabricada en aleación de aluminio.**
- **Contenedor de acero inoxidable**
- **Hoja de acero resistente para cubiertos.**
- **Microinterruptor de seguridad incluido**
- **Alta capacidad para uso profesional**
- **Motor ventilado con transmisión por engranajes para uso prolongado.**
- **La máquina está diseñada y producida de acuerdo con las normas internacionales de seguridad e higiene.**

Mobiliario de acero inoxidable

CAMPANAS EXTRACTORAS MURALES
CAJAS DE VENTILACION Y MOTORES
SISTEMAS CONTRAINCENDIOS
CARROS DE SERVICIO Y DE BANDEJAS
CUBETAS GASTRONORM
ESTANTERIAS
FREGADEROS
GRIFERIA
LAVAMANOS
MESAS DE TRABAJO
MESA DE CORTE
MUEBLES CAFETEROS
SOPORTE PARA PLATOS

TARIFA DE PRECIOS FINAL

CAMPANAS MURALES DE ACERO DE ALTA CALIDAD

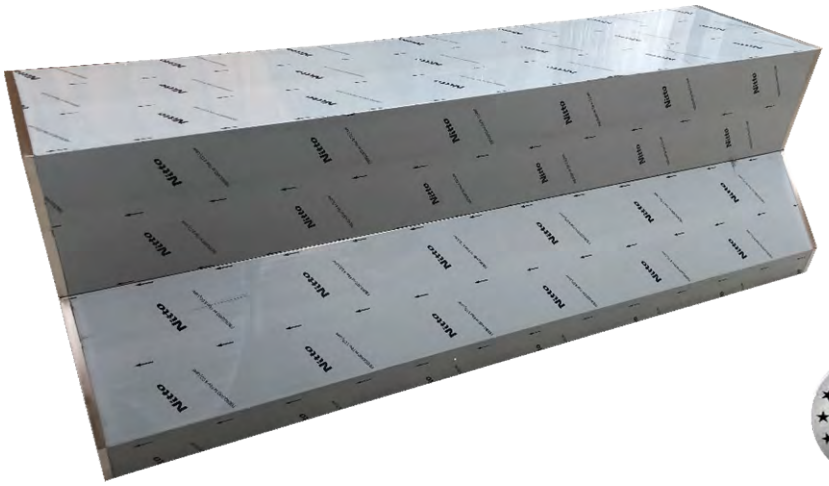

FOTOGRAFIA	CODIGO	PRECIO
CAMPANA EXTRACTORA 1000X700X700 MM (FILTROS NO INCLUIDOS)	CMPRAC100	375 €
CAMPANA EXTRACTORA 1500X700X700 MM (FILTROS NO INCLUIDOS)	CMPRAC150	480 €
CAMPANA EXTRACTORA 2000X700X700 MM (FILTROS NO INCLUIDOS)	CMPRAC200	580 €
CAMPANA EXTRACTORA 2500X700X700 MM (FILTROS NO INCLUIDOS)	CMPRAC250	680 €
CAMPANA EXTRACTORA 3000X700X700 MM (FILTROS NO INCLUIDOS)	CMPRAC300	850 €

FILTRO DE LAMAS PARA CAMPANA DE ACERO INOX

Medidas: 490x490x40 mm

CODIGO **FLTCEX**

PRECIO: 23 €

TARIFA DE PRECIOS FINAL

CAMPANAS MURALES DE ACERO DE ALTA CALIDAD

CE

FOTOGRAFIA	CODIGO	PRECIO
CAMPANA EXTRACTORA 1000X800X680 MM (FILTROS NO INCLUIDOS)	CMESP100	475 €
CAMPANA EXTRACTORA 1500X800X680 MM (FILTROS NO INCLUIDOS)	CMESP150	590 €
CAMPANA EXTRACTORA 2000X800X680 MM (FILTROS NO INCLUIDOS)	CMESP200	710 €
CAMPANA EXTRACTORA 2500X800X680 MM (FILTROS NO INCLUIDOS)	CMESP250	810 €
CAMPANA EXTRACTORA 3000X800X680 MM (FILTROS NO INCLUIDOS)	CMESP300	990 €

FILTRO DE LAMAS PARA CAMPANA DE ACERO INOX

Medidas: 490x490x40 mm

CE

CODIGO	FLTCEX
PRECIO: 23 €	

TARIFA DE PRECIOS FINAL

MOTORES PARA COLOCAR DENTRO DE LA CAMPANA

MODELO	POTENCIA	TENSION	CAUDAL m³/h	PRECIO
7/7	0,12 Kw	220v	1815	210 €
9/9	0,35 Kw	220v	2815	249 €
10/10	0,59 kw	220v	3785	268 €
12/12	0,79 Kw	220v	6535	392 €

CAJA DE VENTILACION NORMAL

MODELO	POTENCIA	TENSION	CAUDAL m³/h	PRECIO
7/7	0,12 Kw	220v	2160	345 €
9/9	0,35 Kw	220v	2960	385 €
10/10	0,59 Kw	220v	3995	440 €
12/12	0,79 Kw	220v	6785	640 €
15/15	1,50 Kw	380v	10700	1100 €

CAJA DE VENTILACION 400°/2h

MODELO	POTENCIA	TENSION	CAUDAL m³/h	PRECIO
9/9	0,75 Kw	380v	3000	1150 €
10/10	1,10 Kw	380v	4500	1250 €
12/12	1,50 Kw	380v	6500	1420 €
15/15	2,20 Kw	380v	10000	1730 €
18/18	3,00 Kw	380v	15000	2100 €

MOTOR MONOFASICO SUPLEMENTO +145 €

TARIFA DE PRECIOS FINAL

SISTEMAS CONTRA-INCENDIOS

SISTEMA CONTRAINCENDIOS PARA CAMPANAS MURALES					
MEDIDA DE CAMPANA	KIT MI-1	KIT MI-2	Nº DE ROCIADORES SPLINKERS	Nº DE EXTINTORES	PRECIO
1000 MM	+		2	1/6 KG	514 €
1500 MM	+		2	1/6 KG	514 €
2000 MM	+		3	1/9 KG	556 €
2500 MM	+		4	1/9 KG	588 €
3000 MM		+	4	2/6 KG	609 €
SISTEMA CONTRAINCENDIOS PARA CAMPANAS CENTRALES					
MEDIDA DE CAMPANA	KIT MI-1	KIT MI-2	Nº DE ROCIADORES SPLINKERS	Nº DE EXTINTORES	PRECIO
1000 MM	+		4	1/9 KG	787 €
1500 MM		+	4	1/9 KG	787 €
2000 MM		+	6	1/9 KG	924 €
2500 MM		+	8	2/9 KG	1.144 €
3000 MM		+	10	2/9 KG	1.459 €

LOS PRECIOS NO INCLUYEN LA CAMPANA, NI LOS FILTROS

TODOS LOS SISTEMAS CONTRAINCENDIOS, INCLUYEN EL CERTIFICADO DE INDUSTRIA

PARA MEDIDAS SUPERIORES Y DESPLAZAMIENTOS "CONSULTAR"

Firetube

Principio de funcionamiento
Cuando se produce un incendio, el tubo lineal, flexible, presurizado y termo-sensible, actúa liberando la presión contenida y haciendo que salte la válvula de disparo del contenedor del agente extintor. La consecuencia inmediata es la inyección del agente extintor en todos los puntos críticos del equipamiento de la cocina a través de las boquillas difusoras abiertas especiales de descarga del agente extintor, colocadas y distribuidas mediante el sistema de tubería no presurizado.

Ventajas
· Disparo automático y disparo manual.
· Fácil de instalar y mantener.
· Sin instalación eléctrica.
· Detección rápida en todos los puntos de la instalación.
· Extinción del origen del fuego y de un posible conato cercano.
· Fácil montaje y conexión a través de los equipos en campanas de cocina.
· Sensible al calor y la llama.
· Larga vida de utilidad.

Características
· Extinción automática y sistema de tubería no presurizado.
· Líquido de extinción con agente humectante clase F (especial grasas y aceites). Inocuos frente alimentos y agua.
· Cumplimiento 2014/68/UE Marcado CE.
· Temperatura de despresurización del tubo a 141ºC.

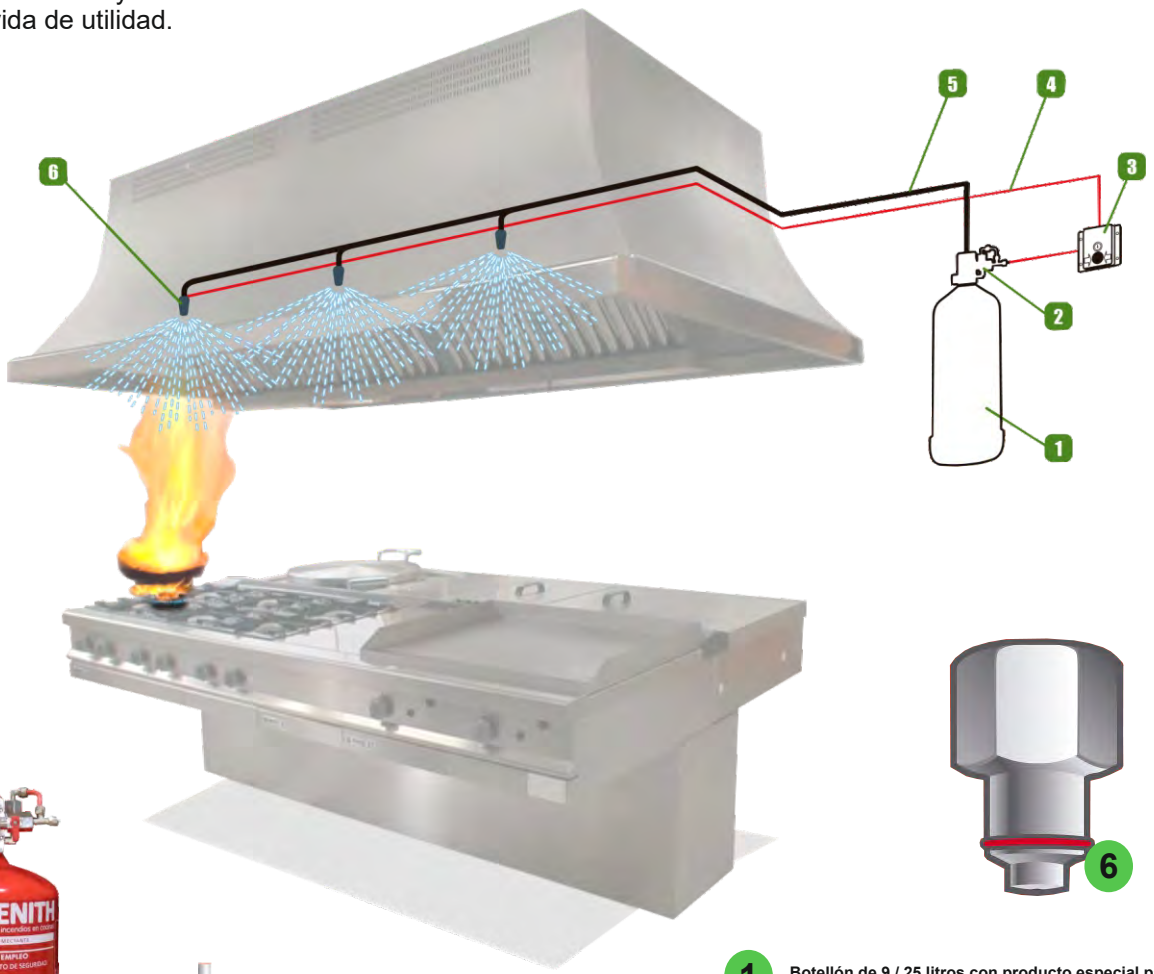

Botellón de 9 / 25 litros.

Válvula de disparo Firetube.

Pulsador manual.

1. Botellón de 9 / 25 litros con producto especial para cocinas.
2. Válvula Firetube.
3. Pulsador de disparo manual.
4. Red de tubo Firetube a 141°C.
5. Red de distribución de tubería de 1/2" de acero inoxidable.
6. Difusor.

MAQUIMPORT **Firetube**

Los materiales, productos y componentes utilizados para la fabricación de los sistemas contraincendios disponen de las certicaciones y homologaciones de acuerdo con la normativa y directrices de la UE.

SISTEMAS CONTRAINCENDIOS AUTOMÁTICOS CON PULSADOR PARA CAMPANAS MURALES					
MEDIDA DE CAMPANA	KIT MI-1	KIT MI-2	Nº DE ROCIADORES SPLINKERS	Nº DE EXTINTORES	PRECIO
1000 mm	+		2	1/9 Kg	829 €
1500 mm	+		2	1/9 Kg	829 €
2000 mm	+		3	1/9 Kg	1044 €
2500 mm	+		4	1/9 Kg	1102 €
3000 mm	+		4	1/9 Kg	1155 €

SISTEMAS CONTRAINCENDIOS AUTOMÁTICOS CON PULSADOR PARA CAMPANAS CENTRALES						
MEDIDA DE CAMPANA	KIT MI-1	KIT MI-2	Nº DE ROCIADORES SPLINKERS	Nº DE EXTINTORES	PRECIO MONTAJE TALLER	PRECIO KIT SUELTO
1000 mm	+		4	1/9 Kg	1060 €	1210 €
1500 mm		+	4	2/9 Kg	1060 €	1210 €
2000 mm		+	6	2/9 Kg	1135 €	1285 €
2500 mm		+	8	2/9 Kg	1270 €	2565 €
3000 mm		+	10	2/9 Kg	1405 €	1555 €

“LOS PRECIOS NO INCLUYEN LA CAMPANA NI LOS FILTROS”

“TODOS LOS SISTEMAS CONTRAINCENDIOS INCLUYEN EL CERTIFICADO DE INDUSTRIA”

PARA MEDIDAS SUPERIORES Y DESPLAZAMIENTOS “CONSULTAR”

CE

TARIFA DE PRECIOS FINAL

CARRO PLEGABLE DE ACERO INOXIDABLE

CARRO PLEGABLE DE ACERO INOXIDABLE

Medidas: 900x500 mm

CE

CODIGO	**CAPLG-FS**
PRECIO	**135 €**

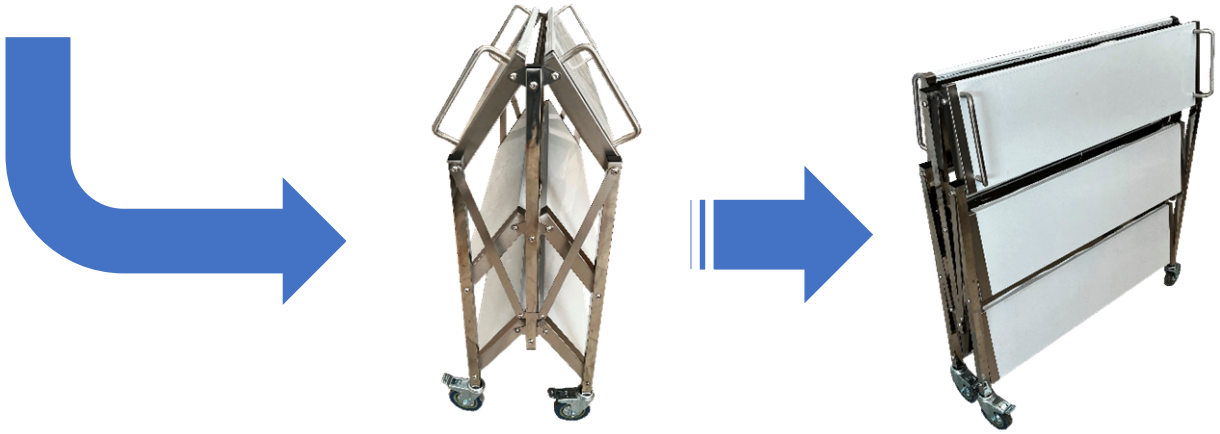

TARIFA DE PRECIOS FINAL

CARROS DE SERVICIO

FOTOGRAFIA	DESCRIPCION	PRECIO
	CARRO DE SERVICIO DE ACERO INOX, CON 4 RUEDAS, 2 ESTANTES, MEDIDAS: 950X500X950 MM CE	152 €
MARCA: MAQUIMPORT	CODIGO: CDS2B	
	CARRO DE SERVICIO DE ACERO INOX, CON 4 RUEDAS, 3 ESTANTES, MEDIDAS: 950X500X950 MM CE	169 €
MARCA: MAQUIMPORT	CODIGO: CDS3B	

CARROS BANDEJEROS

FOTOGRAFIA	DESCRIPCION	PRECIO
CE	CARRO DE BANDEJAS, FABRICADO EN ACERO INOXIDABLE, PARA EL TRANSPORTE DE 16 BANDEJAS DE 600X400 MM, DISTANCIA ENTRE RANURAS: 80 mm, CAPACIDAD DE CARGA MAXIMA: 80 KG, MEDIDAS: 470X620X1575 MM	285 €
MARCA: MAQUIMPORT	CODIGO: CDBDAI16B	
CE	CARRO DE BANDEJAS, FABRICADO EN ACERO INOXIDABLE, PARA EL TRASPORTE BANDEJAS GASTRONORM 1/1, CAPACIDAD DE CARGA MAXIMA: 80 KG, MEDIDAS: 380X550X1735 MM	285 €
MARCA: MAQUIMPORT	CODIGO: CDBAIBG11	
	CARRO DE BANDEJAS DOBLE, FABRICADO DE ACERO INOXIDABLE, GUIAS ADAPTADAS PARA BANDEJAS GASTRONORM, CAPACIDAD: 30 BANDEJAS (15 EN CADA MODULO), CAPACIDAD DE CARGA MAXIMA: 160 Kg, MEDIDAS: 740x550x1725 mm CE	350 €
MARCA: MAQUIMPORT	CODIGO: CBDGN6040	

TARIFA DE PRECIOS FINAL

BANDEJAS GASTRONORM (GN)

CE

PROFUNDIDAD

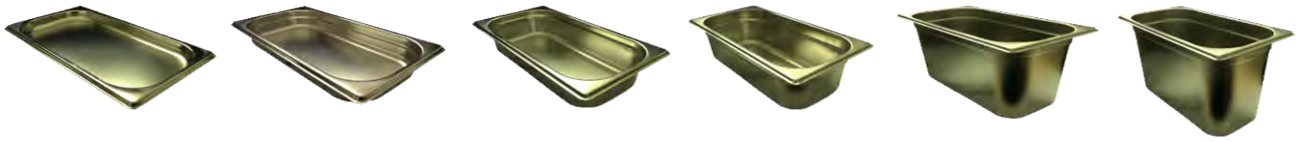

20 mm | 40 mm | 65 mm | 100 mm | 150 mm | 200 mm

1/1
530x325 mm

Codigo	H mm	Litros	Precio
GN1/1X20	20	3	6,14 €
GN1/1X40	40	5,1	7,58 €
GN1/1X65	65	9,2	7,60 €
GN1/1X100	100	14.2	11,04 €
GN1/1X150	150	21,3	17,31 €
GN1/1X200	200	28,4	20,10 €

1/2
325x265 mm

Codigo	H mm	Litros	Precio
GN1/2X20	20	1,2	3,42 €
GN1/2X40	40	2	4,43 €
GN1/2X65	65	4,1	4,92 €
GN1/2X100	100	6,6	10,01 €
GN1/2X150	150	9,7	10,53 €
GN1/2X200	200	12,7	13,17 €

1/3
325x175 mm

Codigo	H mm	Litros	Precio
GN1/3X20	20	0,9	3,08 €
GN1/3X40	40	1,5	5,17 €
GN1/3X65	65	2,5	3,97 €
GN1/3X100	100	4,1	5,66 €
GN1/3X150	150	5,8	10,01 €
GN1/3X200	200	7,9	11,40 €

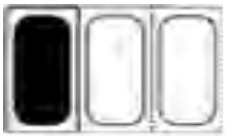

TARIFA DE PRECIOS FINAL

BANDEJAS GASTRONORM (GN)

1/4
265x162 mm

Codigo	H mm	Litros	Precio
GN1/4X40	40	1	2,51 €
GN1/4X65	65	1,8	3,61 €
GN1/4X100	100	2,8	5,00 €
GN1/4X150	150	4,1	8,93 €
GN1/4X200	200	5,6	10,01 €

1/6
176x162 mm

Codigo	H mm	Litros	Precio
GN1/6X65	65	1	2,96 €
GN1/6X100	100	1,6	4,05 €
GN1/6X150	150	2,4	6,44 €
GN1/6X200	200	3,5	8,89 €

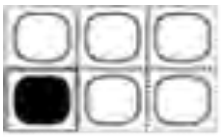

1/9
176x108 mm

Codigo	H mm	Litros	Precio
GN1/9X150	100	1	5,47 €
GN1/9X200	150	1,5	4,16 €

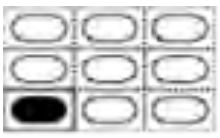

TAPADERAS PARA BANDEJAS GASTRONORM (GN)

Codigo
TGN1/1
Modelo
GN 1/1
Precio
7,43 €

Codigo
TGN1/2
Modelo
GN 1/2
Precio
4,20 €

Codigo
TGN1/3
Modelo
GN 1/3
Precio
2,77 €

Codigo
TGN1/4
Modelo
GN 1/4
Precio
3,85 €

Codigo
TGN1/6
Modelo
GN 1/6
Precio
1,96 €

Codigo
TGN1/9
Modelo
GN 1/9
Precio
2,97 €

CE

TARIFA DE PRECIOS FINAL

ESTANTERIAS DE PIE DE ACERO INOX

FOTOGRAFIA	DESCRIPCION	PRECIO
	ESTANTERIA DE ACERO INOX, 5 ESTANTES, MEDIDAS: 1100X500X1800 MM	350 €
	CODIGO: EA5NP110	
	ESTANTERIA DE ACERO INOX, 5 ESTANTES, MEDIDAS: 1500X500X1800 MM	399 €
	CODIGO: EA5NP150	
	ESTANTERIA DE ACERO INOX, 5 ESTANTES, MEDIDAS: 2000X500X1800 MM	495 €
	CODIGO: EA5NP200	

TARIFA DE PRECIOS FINAL

ESTANTERIAS DE PARED LISAS

FABRICADO EN

ESPAÑA

CE

CODIGO	FOTOGRAFIA	PRECIO
EPESP080	ESTANTERIA DE PARED DE ACERO INOXIDABLE DE 800x300 mm	60 €
ESESP100	ESTANTERIA DE PARED DE ACERO INOXIDABLE DE 100x300 mm	73 €
ESESP120	ESTANTERIA DE PARED DE ACERO INOXIDABLE DE 1200x300 mm	75 €
ESESP150	ESTANTERIA DE PARED DE ACERO INOXIDABLE DE 1500x300 mm	116 €
ESESP200	ESTANTERIA DE PARED DE ACERO INOXIDABLE DE 1500x300 mm	146 €

TARIFA DE PRECIOS FINAL

ESTANTERIAS DE PARED TUBULARES

CE

CODIGO	FOTOGRAFIA	PRECIO
EPTBES080	ESTANTERIA DE PARED TUBULAR DE ACERO INOXIDABLE DE 800x300 mm	159 €
EPTBES100	ESTANTERIA DE PARED TUBULAR DE ACERO INOXIDABLE DE 1000x300 mm	164 €
EPTBES120	ESTANTERIA DE PARED TUBULAR DE ACERO INOXIDABLE DE 1200x300 mm	179 €
EPTBES150	ESTANTERIA DE PARED TUBULAR DE ACERO INOXIDABLE DE 1500x300 mm	199 €
EPTBES200	ESTANTERIA DE PARED TUBULAR DE ACERO INOXIDABLE DE 2000x300 mm	250 €

TARIFA DE PRECIOS FINAL

ESTANTERIAS ESCURREPLATOS DE PARED

CE

CODIGO	FOTOGRAFIA	PRECIO
EPEPTS10	ESTANTERIA DE PARED ESCURREPLATOS SIMPLE 1000x280x280 mm	160 €
EPEPTS15	ESTANTERIA DE PARED ESCURREPLATOS SIMPLE 1500x280x280 mm	220 €

TARIFA DE PRECIOS FINAL

SOPORTES ESCURREPLATOS DE PARED

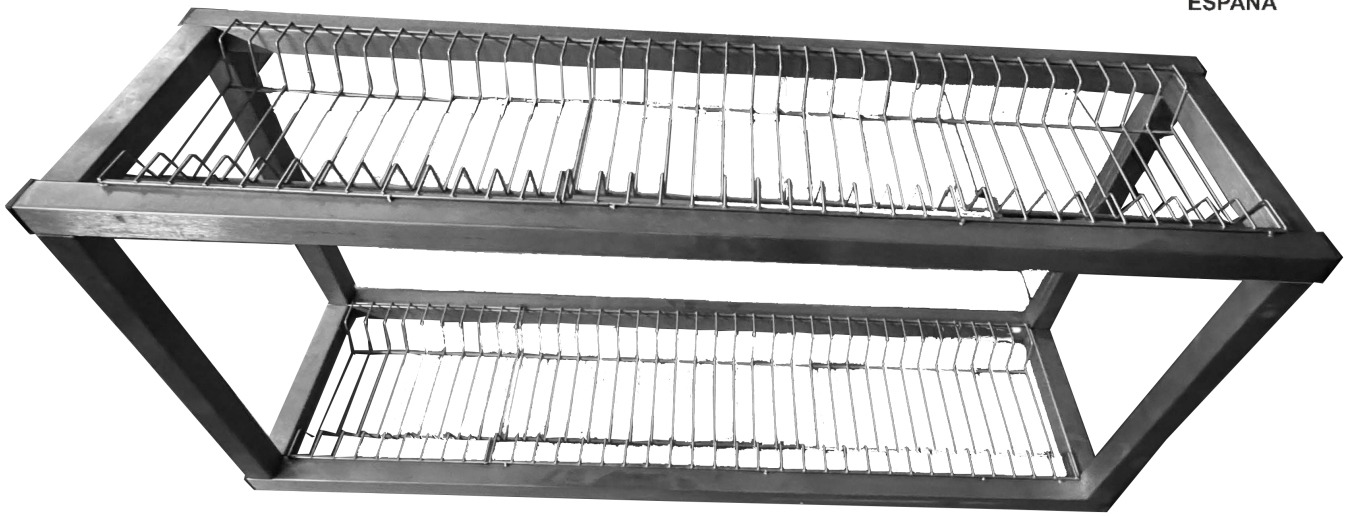

CE

CODIGO	FOTOGRAFIA	PRECIO
SPEPTD10	SOPORTE ESCURREPLATOS DOBLE 1000x280x410 mm	260 €
SPEPTD15	SOPORTE ESCURREPLATOS DOBLE 1500x280x410 mm	325 €

TARIFA DE PRECIOS FINAL

ESTANTERIAS CERRADAS CON PUERTA

FOTOGRAFIA	DESCRIPCION	PRECIO
CE	ESTANTERIA DE PARED CERRADA, CON PUERTAS CORREDERAS DE ACERO INOX, 2 NIVELES, MEDIDAS: 1000X500X600 MM	273 €
	CODIGO: ECCOA100	
	ESTANTERIA DE PARED CERRADA, CON PUERTAS CORREDERAS DE ACERO INOX, 2 NIVELES, MEDIDAS: 1500X500X600 MM	325 €
	CODIGO: ECCOA150	
	ESTANTERIA DE PARED CERRADA, CON PUERTAS CORREDERAS DE ACERO INOX, 2 NIVELES, MEDIDAS: 2000X500X600 MM	409 €
	CODIGO: ECCOA200	

FREGADEROS

ACERO INOXIDABLE

MAQUIMPORT

stainless steel

TARIFA DE PRECIOS FINAL

FREGADEROS DE ACERO INOXIDABLE FONDO 500 mm

FREGADERO DE 1 SENO 500x500 mm

Senos: **1**
Grosor: **0,8 mm**
Escurridor: **No**
Ø Patas: **45 mm**
Material: Acero 201
Medidas del seno: 400x4370x250 mm
Medidas Generales: 500x500x850+100 mm

CE

CODIGO **HJS-601**

PRECIO: 190 €

FREGADEROS DE ACERO INOXIDABLE FONDO 600 mm

FREGADERO DE 1 SENO SIN ESCURRIDOR DE FONDO 600 mm

Senos: 1
Grosor: 0,8 mm
Escurridor: No
Ø Patas: 45 mm
Material: Acero 201
Medidas del seno: 500x400x250 mm
Medidas Generales: 700x600x850+100 mm

CE

CODIGO **F1SF60**

PRECIO: 230 €

FREGADERO CON MUEBLE DE PUERTA ABATIBLE DE 1 SENO

Senos: 1
Escurridor: No
Grosor cara superior: 0,9 mm
Grosor del cuerpo: 0,7 mm
Grosor del seno 0,9 mm
Patas: Ø45mm
Materias Acero 201
Orificio de drenaje: Si - Ø90mm
Trampa de drenaje: Si
Medidas del seno: 400x400x250 mm
Medidas Generales: 600x600x850+100 mm

CE

CODIGO **SC-606D**

PRECIO: 290 €

TARIFA DE PRECIOS FINAL

FREGADEROS DE ACERO INOXIDABLE FONDO 600 mm

FREGADERO CON MUEBLE DE PUERTAS CORREDERAS DE 1 SENO DERECHA

Senos: 1 derecha
Escurridor: Si
Grosor cara superior: 0,9 mm
Grosor del cuerpo: 0,7 mm
Grosor del seno 0,9 mm
Patas: Ø45mm
Materias Acero 201
Orificio de drenaje: Si - Ø90mm
Trampa de drenaje: Si
Medidas del seno: 500x400x250 mm
Medidas Generales: 1000x600x850+100 mm

CE

CODIGO **SC-106D**

PRECIO: 450 €

FREGADERO CON MUEBLE DE PUERTAS CORREDERAS DE 1 SENO DERECHA

Senos: 1 izquierda
Escurridor: Si
Grosor cara superior: 0,9 mm
Grosor del cuerpo: 0,7 mm
Grosor del seno 0,9 mm
Patas: Ø45mm
Materias Acero 201
Orificio de drenaje: Si - Ø90mm
Trampa de drenaje: Si
Medidas del seno: 500x400x250 mm
Medidas Generales: 1000x600x850+100 mm

CE

CODIGO **SC-106L**

PRECIO: 450 €

- Fabricado de acero inoxidable AISI-201 para ofrecer la máxima durabilidad y resistencia al producto, lo que garantiza un vida útil mas larga contra los agentes corrosivos del lavado continuo.
- Cubeta embutida con protección antisonora apta para cualquier menaje de cocina acorde con las dimensiones. la protección antisonora permite lavados a gran volumen en tiempos cortos donde premia la eficiencia.
- Peto posterior de 100 mm, totalmente soldado en punto sanitario, para proteger de salpicaduras o de la acumulación de líquidos, evitando ensuciar toda la zona de trabajo.
- Grifería no incluida (consulte nuestra sección de Grifería profesional).
- Agujero de desagüe de serie con Ø90 mm.
- Agujero para grifos de serie.

TARIFA DE PRECIOS FINAL

FREGADEROS DE ACERO INOXIDABLE FONDO 600 mm

FREGADERO DE 1200 mm DE SENO DERECHA FABRICACION ESPAÑOLA

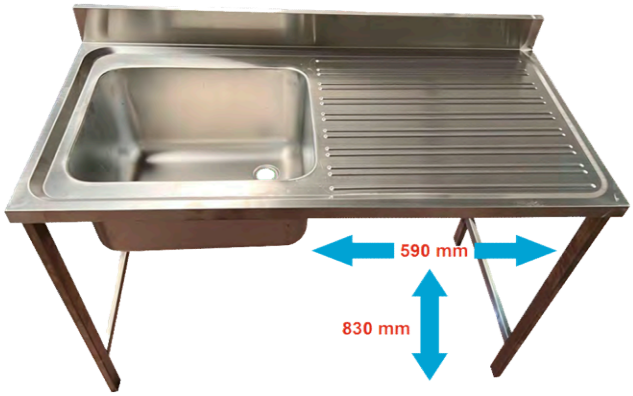

Senos: 1 derecha
Escurridor: Si
Grosor cara superior: 0,8 mm
Grosor del cuerpo: 0,8 mm
Grosor del seno 0,8 mm
Patas: 420x20 mm (Rectangulares)
Materias Acero 201
Orificio de drenaje: Si - Ø45mm
Trampa de drenaje: Si
Medidas del seno: 500x400x300 mm
Medidas Generales: 1200x600x850+100 mm

FABRICADO EN ESPAÑA

CE

CODIGO **F12SIES**

PRECIO: 410 €

FREGADERO DE 1200 mm DE SENO IZQUIERDA FABRICACION ESPAÑOLA

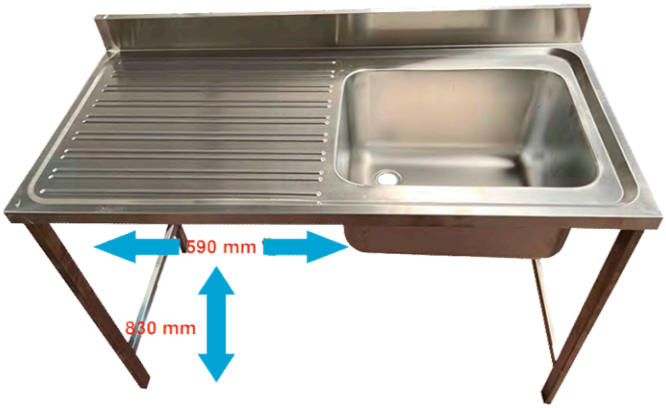

Senos: 1 izquierda
Escurridor: Si
Grosor cara superior: 0,8 mm
Grosor del cuerpo: 0,8 mm
Grosor del seno 0,8 mm
Patas: 420x20 mm (Rectangulares)
Materias Acero 201
Orificio de drenaje: Si - Ø45mm
Trampa de drenaje: Si
Medidas del seno: 500x400x300 mm
Medidas Generales: 1200x600x850+100 mm

FABRICADO EN ESPAÑA

CE

CODIGO **F12SDESP**

PRECIO: 410 €

TARIFA DE PRECIOS FINAL

FREGADEROS DE ACERO INOXIDABLE FONDO 600 mm

FREGADERO DE 1 SENO DERECHA CON ESCURRIDOR FLOTANTE

Senos: 1 derecha
Escurridor: Si
Grosor cara superior: 0,9 mm
Grosor del cuerpo: 0,7 mm
Grosor del seno 0,9 mm
Patas: 40x40 mm (cuadradas)
Materias Acero 201
Orificio de drenaje: Si - Ø90mm
Trampa de drenaje: Si
Medidas del seno: 400x400x250 mm
Medidas Generales: 1200x600x850+100 mm

CE

CODIGO **SX-126D**

PRECIO: 290 €

FREGADERO DE 1 SENO IZQUIERDA CON ESCURRIDOR FLOTANTE

Senos: 1 izquierda
Escurridor: Si
Grosor cara superior: 0,9 mm
Grosor del cuerpo: 0,7 mm
Grosor del seno 0,9 mm
Patas: 40x40 mm (cuadradas)
Materias Acero 201
Orificio de drenaje: Si - Ø90mm
Trampa de drenaje: Si
Medidas del seno: 400x400x250 mm
Medidas Generales: 1200x600x850+100 mm

CE

CODIGO **SX-126L**

PRECIO: 290 €

- Fabricado de acero inoxidable AISI-201 para ofrecer la máxima durabilidad y resistencia al producto, lo que garantiza un vida útil mas larga contra los agentes corrosivos del lavado continuo.
- Cubeta embutida con protección antisonora apta para cualquier menaje de cocina acorde con las dimensiones. la protección antisonora permite lavados a gran volumen en tiempos cortos donde premia la eficiencia.
- Peto posterior de 100 mm, totalmente soldado en punto sanitario, para proteger de salpicaduras o de la acumulación de líquidos, evitando ensuciar toda la zona de trabajo.
- Grifería no incluida (consulte nuestra sección de Grifería profesional).
- Agujero de desagüe de serie con Ø90 mm.
- Agujero para grifos de serie.

TARIFA DE PRECIOS FINAL

FREGADEROS DE ACERO INOXIDABLE FONDO 600 mm

FREGADERO DE 1 SENO DERECHA CON ESCURRIDOR

Senos: 1 derecha
Escurridor: Si
Grosor cara superior: 0,9 mm
Grosor del cuerpo: 0,7 mm
Grosor del seno 0,9 mm
Patas: 40x40 mm (cuadradas)
Materias Acero 201
Orificio de drenaje: Si - Ø90mm
Trampa de drenaje: Si
Medidas del seno: 500x400x250 mm
Medidas Generales: 1200x600x850+100 mm

CE

CODIGO **SA-126D**

PRECIO: 310 €

FREGADERO DE 1 SENO IZQUIERDA CON ESCURRIDOR

Senos: 1 derecha
Escurridor: Si
Grosor cara superior: 0,9 mm
Grosor del cuerpo: 0,7 mm
Grosor del seno 0,9 mm
Patas: 40x40 mm (cuadradas)
Materias Acero 201
Orificio de drenaje: Si - Ø90mm
Trampa de drenaje: Si
Medidas del seno: 500x400x250 mm
Medidas Generales: 1200x600x850+100 mm

CE

CODIGO **SA-126L**

PRECIO: 310 €

- Fabricado de acero inoxidable AISI-201 para ofrecer la máxima durabilidad y resistencia al producto, lo que garantiza un vida útil mas larga contra los agentes corrosivos del lavado continuo.
- Cubeta embutida con protección antisonora apta para cualquier menaje de cocina acorde con las dimensiones. la protección antisonora permite lavados a gran volumen en tiempos cortos donde premia la eficiencia.
- Peto posterior de 100 mm, totalmente soldado en punto sanitario, para proteger de salpicaduras o de la acumulación de líquidos, evitando ensuciar toda la zona de trabajo.
- Grifería no incluida (consulte nuestra sección de Grifería profesional).
- Agujero de desagüe de serie con Ø90 mm.
- Agujero para grifos de serie.

TARIFA DE PRECIOS FINAL

FREGADEROS DE ACERO INOXIDABLE FONDO 600 mm

FREGADERO DE 2 SENOS DERECHA CON ESCURRIDOR FLOTANTE

Senos: 2 derecha
Escurridor: Si
Grosor cara superior: 0,9 mm
Grosor del cuerpo: 0,7 mm
Grosor del seno 0,9 mm
Patas: 40x40 mm (cuadradas)
Materias Acero 201
Orificio de drenaje: Si - Ø90mm
Trampa de drenaje: Si
Medidas del seno: 500x400x250 mm
Medidas Generales: 1600x600x850+100 mm

CE

CODIGO **SX-166D**

PRECIO: 410 €

FREGADERO DE 2 SENOS IZQUIERDA CON ESCURRIDOR FLOTANTE

Senos: 2 izquierda
Escurridor: Si
Grosor cara superior: 0,9 mm
Grosor del cuerpo: 0,7 mm
Grosor del seno 0,9 mm
Patas: 40x40 mm (cuadradas)
Materias Acero 201
Orificio de drenaje: Si - Ø90mm
Trampa de drenaje: Si
Medidas del seno: 500x400x250 mm
Medidas Generales: 1600x600x850+100 mm

CE

CODIGO **SX-166L**

PRECIO: 410 €

- Fabricado de acero inoxidable AISI-201 para ofrecer la máxima durabilidad y resistencia al producto, lo que garantiza un vida útil mas larga contra los agentes corrosivos del lavado continuo.
- Cubeta embutida con protección antisonora apta para cualquier menaje de cocina acorde con las dimensiones. la protección antisonora permite lavados a gran volumen en tiempos cortos donde premia la eficiencia.
- Peto posterior de 100 mm, totalmente soldado en punto sanitario, para proteger de salpicaduras o de la acumulación de líquidos, evitando ensuciar toda la zona de trabajo.
- Grifería no incluida (consulte nuestra sección de Grifería profesional).
- Agujero de desagüe de serie con Ø90 mm.
- Agujero para grifos de serie.

TARIFA DE PRECIOS FINAL

FREGADEROS DE ACERO INOXIDABLE FONDO 600 mm

FREGADERO DE 2 SENOS DERECHA CON ESCURRIDOR

Senos: 2 derecha
Escurridor: Si
Grosor cara superior: 0,9 mm
Grosor del cuerpo: 0,7 mm
Grosor del seno 0,9 mm
Patas: 40x40 mm (cuadradas)
Materias Acero 201
Orificio de drenaje: Si - Ø90mm
Trampa de drenaje: Si
Medidas del seno: 500x400x250 mm
Medidas Generales: 1600x600x850+100 mm

CE

CODIGO **SA-166D**

PRECIO: 410 €

FREGADERO DE 2 SENOS IZQUIERDA CON ESCURRIDOR

Senos: 2 izquierda
Escurridor: Si
Grosor cara superior: 0,9 mm
Grosor del cuerpo: 0,7 mm
Grosor del seno 0,9 mm
Patas: 40x40 mm (cuadradas)
Materias Acero 201
Orificio de drenaje: Si - Ø90mm
Trampa de drenaje: Si
Medidas del seno: 500x400x250 mm
Medidas Generales: 1600x600x850+100 mm

CE

CODIGO **SA-166L**

PRECIO: 410 €

- Fabricado de acero inoxidable AISI-201 para ofrecer la máxima durabilidad y resistencia al producto, lo que garantiza un vida útil mas larga contra los agentes corrosivos del lavado continuo.
- Cubeta embutida con protección antisonora apta para cualquier menaje de cocina acorde con las dimensiones. la protección antisonora permite lavados a gran volumen en tiempos cortos donde premia la eficiencia.
- Peto posterior de 100 mm, totalmente soldado en punto sanitario, para proteger de salpicaduras o de la acumulación de líquidos, evitando ensuciar toda la zona de trabajo.
- Grifería no incluida (consulte nuestra sección de Grifería profesional).
- Agujero de desagüe de serie con Ø90 mm.
- Agujero para grifos de serie.

TARIFA DE PRECIOS FINAL

FREGADEROS DE ACERO INOXIDABLE FONDO 600 mm

FREGADERO CON MUEBLE DE PUERTAS CORREDERAS DE 2 SENOS DERECHA

Senos: 2 derecha
Escurridor: Si
Grosor cara superior: 0,9 mm
Grosor del cuerpo: 0,7 mm
Grosor del seno 0,9 mm
Patas: Ø45mm
Materias Acero 201
Orificio de drenaje: Si - Ø90mm
Trampa de drenaje: Si
Medidas del seno: 500x400x250 mm
Medidas Generales: 1600x600x850+100 mm

CE

CODIGO SC-166D

PRECIO: 510 €

FREGADERO CON MUEBLE DE PUERTAS CORREDERAS DE 2 SENOS IZQUIERDA

Senos: 2 izquierda
Escurridor: Si
Grosor cara superior: 0,9 mm
Grosor del cuerpo: 0,7 mm
Grosor del seno 0,9 mm
Patas: Ø45mm
Materias Acero 201
Orificio de drenaje: Si - Ø90mm
Trampa de drenaje: Si
Medidas del seno: 500x400x250 mm
Medidas Generales: 1600x600x850+100 mm

CE

CODIGO SC-166L

PRECIO: 510 €

- Fabricado de acero inoxidable AISI-201 para ofrecer la máxima durabilidad y resistencia al producto, lo que garantiza un vida útil mas larga contra los agentes corrosivos del lavado continuo.
- Cubeta embutida con protección antisonora apta para cualquier menaje de cocina acorde con las dimensiones. la protección antisonora permite lavados a gran volumen en tiempos cortos donde premia la eficiencia.
- Peto posterior de 100 mm, totalmente soldado en punto sanitario, para proteger de salpicaduras o de la acumulación de líquidos, evitando ensuciar toda la zona de trabajo.
- Grifería no incluida (consulte nuestra sección de Grifería profesional).
- Agujero de desagüe de serie con Ø90 mm.
- Agujero para grifos de serie.

TARIFA DE PRECIOS FINAL

GRIFERIA INDUSTRIAL

GRIFO DE DUCHA PARA ENCIMERA DE DOS AGUAS CON CAÑO INTERMEDIO

- Lavado impecable.
- Sistema de presion controlada.
- Estructura duradera.
- Dos aguas (frio y calor).
- Caño intermedio.
- Unidad de pulverizacion para pre-lavado.
- Pulverizacion con sistema de fuga automaitca.

CE

CODIGO GD-03

PRECIO: 198 €

GRIFO DE DUCHA PARA ENCIMERA DE DOS AGUAS

- Lavado impecable.
- Sistema de presion controlada.
- Estructura duradera.
- Dos aguas (frio y calor).
- Pulverizacion con sistema de fuga automaitca.
- Unidad de pulverizacion para pre-lavado.

CE

CODIGO GD-01

PRECIO: 175 €

TARIFA DE PRECIOS FINAL

GRIFERIA INDUSTRIAL

GRIFO DE DUCHA PARA PARED DE DOS AGUAS

- **Lavado impecable.**
- **Sistema de presion controlada.**
- **Estructura duradera.**
- **Dos aguas (frio y calor).**
- **Pulverizacion con sistema de fuga automaitca.**
- **Unidad de pulverizacion para pre-lavado.**

CODIGO **GD-02**

PRECIO: 175 €

TARIFA DE PRECIOS FINAL

GRIFERIA INDUSTRIAL

500 mm de extension de cable de ducha

GRIFO DE DUCHA GERONTOLOGICO MONOMANDO DE 1 ORIFICIO

- Grifo monomando de codo para lavabo con ducha extraíble.
- Chorro de agua variable
- Grifo para lavabo, agujero necesario en el lavabo Ø40 mm

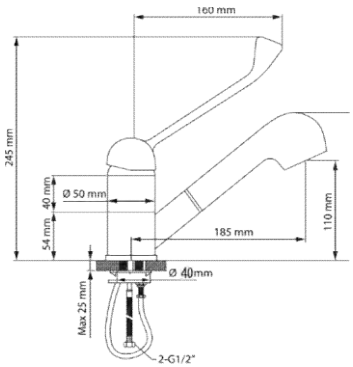

CODIGO **GDGMST**

PRECIO: 120 €

GRIFO GERONTOLOGICO MONOMANDO DE 1 ORIFICIO

Caudal: 26 litros/min a 3 bar
Cartucho ceramica Ø40cm

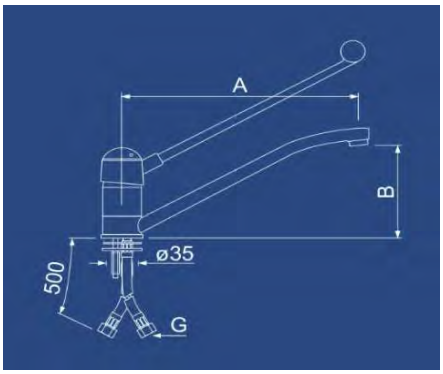

A (mm): 230
B (mm): 125
G: 1/2"

CODIGO **GRGMGV**

PRECIO: 50 €

GRIFO GERONTOLOGICO MONOMANDO DE 1 ORIFICIO

- Grifo para lavabo, agujero necesario en el lavabo Ø40 mm.
Grifo para lavabo de codo de un solo orificio.

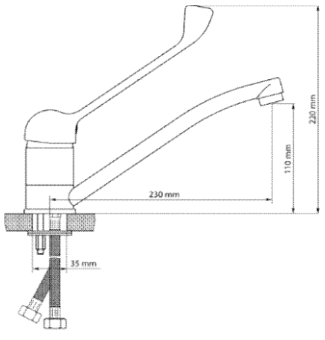

CODIGO **GGMST**

PRECIO: 75 €

TARIFA DE PRECIOS FINAL

GRIFERIA INDUSTRIAL

GRIFO 1 AGUA PARA FIJACION EN EL SUELO

- Sin valvula antirretorno
- 1 Pedal agua fria

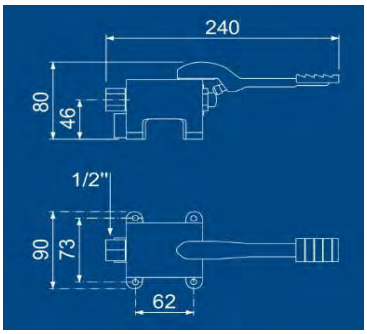

CE

CODIGO: GRP1AGV
PRECIO: 70 €

GRIFO 2 AGUAS PARA FIJACION EN EL SUELO

- Sin valvula antirretorno
- 1 Pedal agua fria
- 1 Pedal agua caliente

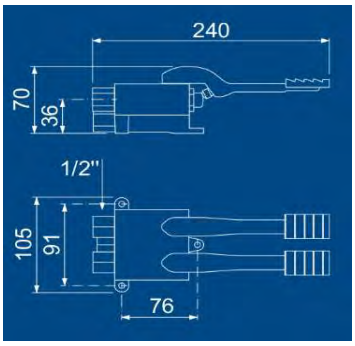

CE

CODIGO: GRP2AGV
PRECIO: 90 €

GRIFO MONOPEDAL 2 AGUAS PARA FIJAR EN EL SUELO

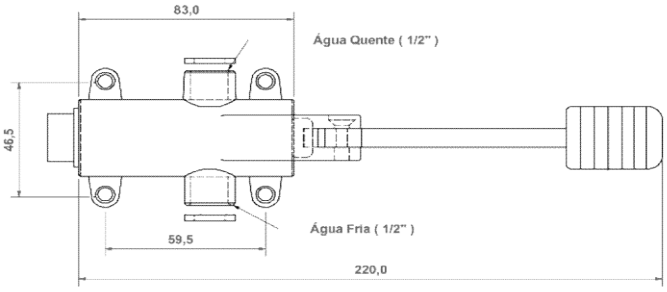

CE

CODIGO: GRPM2AFJ
PRECIO: 50 €

TARIFA DE PRECIOS FINAL

GRIFERIA INDUSTRIAL

CAÑO CUELLO DE CISNE GIRATORIO

- Conexión 1/2" AG
- Agujero de sujeccion Ø22 mm
- Caño giratorio Ø18 mm

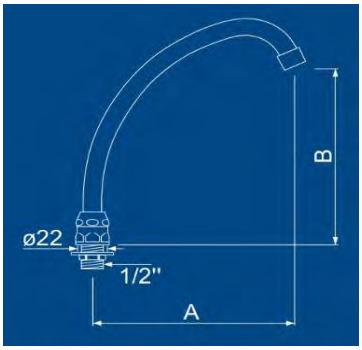

CODIGO: CCCGV
PRECIO: 20 €

GRIFO MONOMANDO DE 1 ORIFICIO MANILLA CORTA

- Caudal 26L/min a 3 bar
- Cartucho ceramica Ø 40 mm
- Conexión 1/2" AG

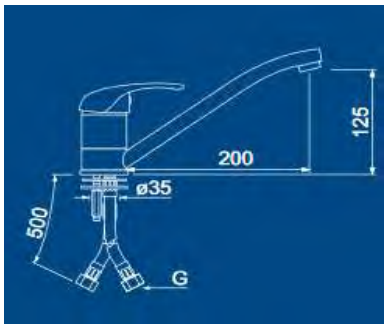

CODIGO: GCLMNGV
PRECIO: 50 €

GRIFO DE DOS AGUAS CON CAÑO CUELLO DE CISNE GIRATORIO

- Grifo para lavabo de codo de un solo orificio.
- Grifo para lavabo, orificio necesario en el lavabo Ø33-35 mm.

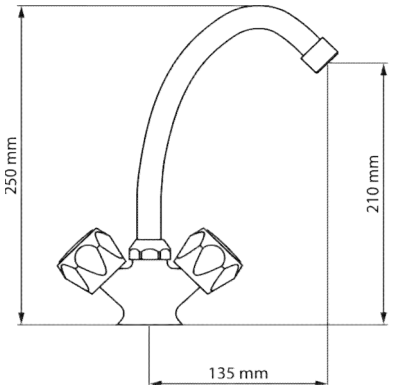

G2ACCCST
PRECIO: 60 €

TARIFA DE PRECIOS FINAL

LAVAMANOS MURALES

MODELO	ACONDICIONAMIENTO	MEDIDAS DEL SENO	MEDIDAS GENERALES	PRECIO
SC-606D	PEDAL	500X400x200 mm	500x400x850+50 mm	225 €

Caracteristicas tecnicas

- Dotado de pedal, para accionar la expulsion de agua.
- Fabricados completamente de acero inoxidable.
- Incluye grifo cuello cisne.
- Incluye valvula de desague

CE

TARIFA DE PRECIOS FINAL

LAVAMANOS MURALES

LPESP

MODELO	ACONDICIONAMIENTO	MEDIDAS DEL SENO	MEDIDAS GENERALES	PRECIO
LPESP	PEDAL	370x305x200 mm	500x400x850+50 mm	270 €

Caracteristicas tecnicas

- Dotado de pedal, para accionar la expulsion de agua.
- Fabricados completamente de acero inoxidable.
- Incluye grifo cuello cisne.
- Incluye valvula de desague

TARIFA DE PRECIOS FINAL

LAVAMANOS AUTONOMO

Lavamanos Autónomo 5 Litros. Funciona sin toma de agua ni desagüe, se acciona mediante pedal hidráulico. Cuerpo fabricado en acero inoxidable AISI304 con puerta frontal para fácil acceso al interior. Cuba circular.

Capacidad: 5 l.
"Incluye grifo de cuello de cisne"

MODELO	ACONDICIONAMIENTO	MEDIDAS DEL SENO	MEDIDAS GENERALES	PRECIO
LPAUTID	PEDAL	330X330 mm	400x400x850+50 mm	409 €

TARIFA DE PRECIOS FINAL

MESAS DE TRABAJO MURAL DE ACERO INOX FABRICACION ESPAÑOLA"

CE

FOTOGRAFIA	CODIGO	PRECIO
MESA DE TRABAJO MURAL 1000X600X850+100 MM CON BALDA ATORNILLADA PARA NIVELAR ALTURA	MTMES100	299 €
MESA DE TRABAJO MURAL 1500X600X850+100 MM CON BALDA ATORNILLADA PARA NIVELAR ALTURA	MTMES150	340 €
MESA DE TRABAJO MURAL 2000X600X850+100 MM CON BALDA ATORNILLADA PARA NIVELAR ALTURA	MTMES200	385 €
MESA DE TRABAJO MURAL 2500X600X850+100 MM CON BALDA ATORNILLADA PARA NIVELAR ALTURA	MTMES250	450 €

TARIFA DE PRECIOS FINAL

MESAS DE TRABAJO PRE-FABRICADAS DE IMPORTACION DE FONDO 600 MM

FOTOGRAFIA	DESCRIPCION	PRECIO
	MESA DE TRABAJO MURAL 1000X600X850 MM CON ESTANTE	160 €
	CODIGO: MTMPF10CB	
	MESA DE TRABAJO MURAL 1500X600X850 MM CON ESTANTE	205 €
	CODIGO: MTMPF15CB	
	MESA DE TRABAJO MURAL 2000X600X850 MM CON ESTANTE	240 €
	CODIGO: MTMPF20CB	
	MESA DE TRABAJO MURAL 2500X600X850 MM CON ESTANTE	290 €
	CODIGO: MTMPF25CB	

TARIFA DE PRECIOS FINAL

MESAS DE TRABAJO CENTRAL DE ACERO INOX FABRICACION ESPAÑOLA"

CE

FOTOGRAFIA	CODIGO	PRECIO
MESA DE TRABAJO CENTRAL 1000X600X850+100 MM CON BALDA ATORNILLADA PARA NIVELAR ALTURA	MTCES100	299 €
MESA DE TRABAJO CENTRAL 1500X600X850+100 MM CON BALDA ATORNILLADA PARA NIVELAR ALTURA	MTCES150	340 €
MESA DE TRABAJO CENTRAL 2000X600X850+100 MM CON BALDA ATORNILLADA PARA NIVELAR ALTURA	MTCES200	385 €
MESA DE TRABAJO CENTRAL 2500X600X850+100 MM CON BALDA ATORNILLADA PARA NIVELAR ALTURA	MTCES250	450 €

TARIFA DE PRECIOS FINAL

MESAS DE TRABAJO PRE-FABRICADAS CERRADAS CON PUERTAS CORREDERAS DE ACERO INOX

FOTOGRAFIA	DESCRIPCION	PRECIO
	MESA DE TRABAJO ACERO INOX CERRADA CON PUERTAS CORREDERAS, MEDIDAS: 1000X600X850+100 MM	384 €
	CODIGO: MTACPC10	
	MESA DE TRABAJO ACERO INOX CERRADA CON PUERTAS CORREDERAS, MEDIDAS: 1500X600X850+100 MM	545 €
	CODIGO: MTACPC15	
	MESA DE TRABAJO ACERO INOX CERRADA CON PUERTAS CORREDERAS, MEDIDAS: 2000X600X850+100 MM	595 €
	CODIGO: MTACPC20	
	MESA DE TRABAJO ACERO INOX CERRADA CON PUERTAS CORREDERAS, MEDIDAS: 2500X600X850+100 MM	857 €
	CODIGO: MTACPC25	

MESAS DE TRABAJO PRE-FABRICADAS CON CAJONES DE IMPORTACION

FOTOGRAFIA	DESCRIPCION	PRECIO
	MESA DE TRABAJO ACERO INOX CON 2 CAJONES, Y UNA BALDA, MEDIDAS: 1000X600X850 MM	390 €
	CODIGO: MTACC10	
	MESA DE TRABAJO ACERO INOX CON 3 CAJONES, Y UNA BALDA, MEDIDAS: 1500X600X850 MM	490 €
	CODIGO: MTACC15	
	MESA DE TRABAJO ACERO INOX CON 3 CAJONES, Y UNA BALDA, MEDIDAS: 2000X600X850 MM	590 €
	CODIGO: MTACC20	
	MESA DE TRABAJO ACERO INOX CON 3 CAJONES, Y UNA BALDA, MEDIDAS: 2500X600X850 MM	690 €
	CODIGO: MTACC25	

TARIFA DE PRECIOS FINAL

MESA DE PREPARACION CON TABLERO DE POLIETILENO

FOTOGRAFIA	DESCRIPCION	PRECIO
	MESA DE TRABAJO CON TABLERO DE POLIETILENO, MEDIDAS: 1000X600X850 mm	231 €
	CODIGO: MTTPL100CP	
	MESA DE TRABAJO CON TABLERO DE POLIETILENO, MEDIDAS: 1500X600X850 mm	310 €
	CODIGO: MTTPL150CP	

TAJO DE CORTE

FOTOGRAFIA	DESCRIPCION	PRECIO
	TAJO DE CORTE CON TABLERO DE POLIETILENO DE 400X400X30 MM, MEDIDAS GENERALES: 400X400X835 MM	126 €
	CODIGO: TJC40CP	

TARIFA DE PRECIOS FINAL

MUEBLES CAFETEROS

CE

CODIGO	FOTOGRAFIA	PRECIO
MCAESP10	MUEBLE CAFETERO ABIERTO 1000x600x1050 mm	412 €
MCAESP15	MUEBLE CAFETERO ABIERTO 1500x600x1050 mm	525 €
MCAESP20	MUEBLE CAFETERO ABIERTO 2000x600x1050 mm	615 €

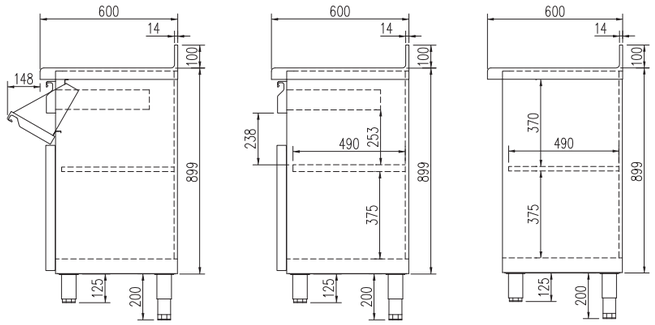

MCD + TOLVA **MCD** **ED**

ED-200

MCD-150

CARACTERÍSTICAS TÉCNICAS	TECHNICAL DATA	CARACTÉRISTIQUES TECHNIQUES
MCD	MCD	MCD
• Exterior en acero inox AISI-304 18/10, excepto el respaldo.	• AISI-304 18/10 stainless steel exterior, except for backing.	• Extérieur en acier inoxydable AISI 304 18/10. sauf dossier.
• Respaldo en acero plastificado.	• Plasticised steel backing.	• Dossier en acier plastifié
• Apoyos inox, regulables en altura.	• Height-adjustable stainless steel supports.	• Supports en inox, réglables en hauteur.
• Cajones auxiliares sobre guías con rodamientos.	• Auxiliary drawers on guides with wheels.	• Tiroirs auxiliaires sur rails à roulements.
• Tolva para café con golpeador.	• Coffee sediment special drawer with hitting surface.	• Trémie à café avec percuteur.
• Pueden fabricarse, bajo pedido, en diferentes medidas	• Can be produced on request, in different measures	• Ce produit peut se fabriquer en différentes dimensions, sur commande.
ED	ED	ED
• Respaldo en acero plastificado	• Rear panel in plasticized steel	• Dossier en acier plastifié
• Encimera de acero inox AISI-304 18/10 con frente curvo y peto trasero sanitario de 100 mm (Opcional sin peto)	• AISI-30418/10 stainless steel worktop, with rounded front and 100 mm sanitary up stand (optional without up stand)	• Plan de travail en acier inoxydable AISI-304 18/10 , avec partie avant inclinée et panneau de protection arrière de 100mm (possible sans panneau de protection sur option)
• Pies en tubo de acero inox ajustables en altura 125 200 mm	• AISI -304 18/10 adjustable legs, 125 to 200mm	• Pieds en tube d'acier inoxydable, réglables en hauteur 125-200mm

Modelo Model Modèle	Largo Length Longueur mm	Alto Height Hauteur mm	Fondo Depth Profondeur mm	Peso Neto Net Weight Poid Net Kg	Cajones Drawers Tiroirs
MCD-100	1000	1040	600	66	1
MCD-150	1495	1040	600	75	2
MCD-200	2020	1040	600	84	2
ED-100	1000	1040	600	49	NO
ED-150	1495	1040	600	60	NO
ED-200	2020	1040	600	71	NO

Características técnicas y constructivas sujetas a variación sin previo aviso. / We reserve the right to change specifications whitout prior notice. / Sujet technique et la conception de modifications sans préavis.

ED-100 **447 €**

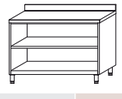

ED-150 **537 €**

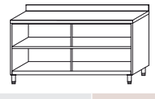

ED-200 **651 €**

MCD-100 **597 €**

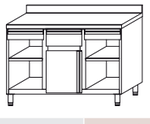

MCD-150 **706 €**

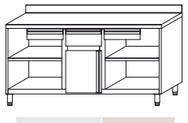

MCD-200 **861 €**

TARIFA DE PRECIOS FINAL

SOPORTE PARA PLATOS

FOTOGRAFIA	DESCRIPCION	PRECIO
	CARRO SOPORTE PARA PLATOS CON RUEDAS, DISPONE DE FRENOS, CAPACIDAD: 84 PLATOS, MEDIDAS: 650X590X1900 MM CE	495 €
MARCA: MAQUIMPORT		CODIGO: SPC84PT
	SOPORTE PARA PLATOS DE PARED, CAPACIDAD: 12 PLATOS, MEDIDAS: 120X100X1015 MM CE	120 €
MARCA: MAQUIMPORT		CODIGO: SPP12PT

LAVADO

ABRILLANTADORES DE CUBIERTOS
DISPENSADORES DE GEL
ESTERILIZADORES DE CUCHILLOS
LAVAVASOS - LAVAVAJILLAS
LAVADORAS
SECADORES DE MANOS

TARIFA DE PRECIOS FINAL

ABRILLANTADORES DE CUBIERTOS

ABRILLANTADOR DE CUBIERTOS DE 3 KG

Voltaje:	220v
Potencia:	0,60 Kw
Potencia luz ultravioleta:	8 Watios
Capacidad del deposito:	3 Kg
Capaciadad de trabajo:	3000 pcs/hora
Medidas:	560x550x410 mm
Peso:	50 Kg

CODIGO **ABC3KEMP**

PRECIO: 1048 €

ABRILLANTADOR DE CUBIERTOS DE 5 KG

Voltaje:	220v
Potencia:	0,80 Kw
Potencia luz ultravioleta:	8 Watios
Capacidad del deposito:	5 Kg
Capaciadad de trabajo:	7000 pcs/hora
Medidas:	660x650x700 mm
Peso:	82 Kg

CODIGO **ABC5KEMP**

PRECIO: 1360 €

TARIFA DE PRECIOS FINAL

ESTERILIZADORES DE CUCHILLOS

ESTERILIZADOR DE CUCHILLOS DE 1 PUERTA

Voltaje:	220v
Potencia:	0,10 Kw
Ciclo de trabajo	0-120 min
Capacida:	10 pcs
Puertas:	1
Medidas:	552x131x620 mm
Peso:	9 Kg

- Puertas plexiglass
- Cuerpo de acero inoxidable

CODIGO **EC1PEM**

PRECIO: 117 €

ESTERILIZADOR DE CUCHILLOS DE 2 PUERTAS

Voltaje:	220v
Potencia:	0,10 Kw
Ciclo de trabajo	0-120 min
Capacida:	20 pcs
Puertas:	2
Medidas:	1022x131x620 mm
Peso:	13 Kg

- Puertas plexiglass
- Cuerpo de acero inoxidable

CODIGO **EC2PEM**

PRECIO: 167 €

KRUPPS DISHWASHER MACHINES

SINCE 1965

100% MADE IN ITALY

ADVANCE RANGE C327

CATEGORíA	Lavavasos
LíNEA	ADVANCE RANGE
CESTA	350x350
DIMENSIóN	420x485x660h

CODIGO: C327
PRECIO: 780 €
OPCION BOMBA DE DESAGUE: +180 €

Fiabilidad y facilidad de uso: estas son las palabras clave de la línea **ADVANCE**. El panel **ADVANCE** es una verdadera carta de triunfo para la línea gracias a sus 4 ciclos de lavado y un ciclo de drenaje automático (con bomba de drenaje instalada). En el panel de control puede ver fácilmente la temperatura del tanque y la caldera, **los mensajes del sistema de autodiagnóstico**, el aviso **de mantenimiento programado** y el **botón de inicio inteligente**, que al cambiar de color siempre muestra el estado de las lavavajillas con gran simplicidad. La placa electrónica simple y extremadamente efectiva ofrece la posibilidad de configurar y controlar los tiempos de enjuague y drenaje, las temperaturas de lavado y enjuague y el **Termostop** relativo, que son esenciales para garantizar un excelente resultado del lavado.

El modelo **C327**, disponible tanto con cesta redonda como con cesta cuadrada, es la opción más apropiada para lavar tazas, platillos y vasos en un espacio muy reducido, utilizando un único ciclo estándar de 120 segundos en la versión UP.

El **doble dosificador eléctrico de detergente y abrillantador** instalado de serie, garantiza la máxima higiene en cada ciclo de lavado con un gran ahorro; en cambio, las **hélices de lavado y enjuague moldeadas** aseguran fiabilidad y durabilidad. La carrocería es totalmente de **acero AISI 304** y ha sido diseñada con todos los componentes en la parte frontal para permitir una f**ácil asistencia** por parte del técnico. Lavavajillas robustos y fiables para afrontar de la mejor manera todos los momentos de la jornada.

CERTIFIED

ON REQUEST

KRUPPS
DISHWASHER MACHINES

SINCE 1965

100% MADE IN ITALY

CARACTERÍSTICAS	ADVANCE RANGE C327
Dimensiones - (mm) L - P - H	420x485x660h
n.° cestas/hora - (+55°C)	30
H máxima del vaso	240mm
Resistencia del depósito - Capacidad del depósito	2,6kW - 13lt
Resistencia del calentador - Capacidad del calentador	2,5kW 3,2lt
Potencia de la bomba	0,19kW / 0,25Hp
Potencia total / Corriente	2,79kW / 16A
Tensión de la fuente de alimentación estándar	230V 50Hz
Alimentación de agua recomendada	+55°C
Dureza del agua recomendada	7÷10 °f
Consumo de agua por ciclo (con presión recomendada de 2 bar)	2,0lt
Dosificador regulable de detergente y abrillantador	ELECTRIC
ACCESSORI	
Cesta para vasos de 350x350x150 mm de dimensión	2
Cesta para vasos de Ø 350 mm	-0
Soporte para platos de postre de 12 compartimentos	1
Soporte para cubiertos	1
OPTIONAL	
UNIKO pantalla táctil con sistema Wi-Fi e IKLOUD	-
Bomba de presión instalada de 0,5 Hp	●
Bomba de descarga instalada de 32 W	●
Sistema de ósmosis inversa	-
Kit de 4 pies de acero inoxidable de 50/70 mm	●
Pantalla ADVANCE	●
Juego con 2 cestas y soporte	●

● Installabile opcional, - Opcional no instalable

C327

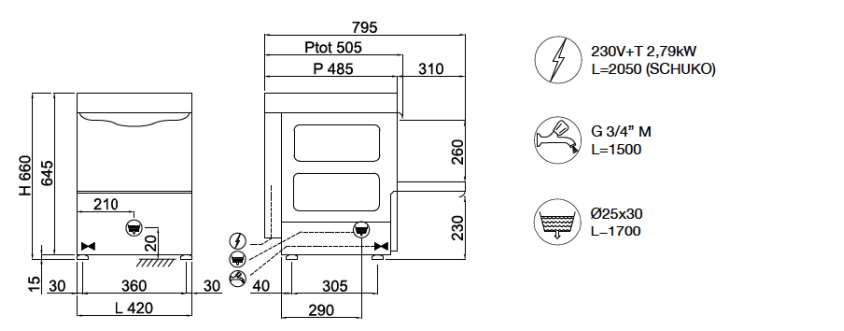

CERTIFIED

ON REQUEST

KRUPPS DISHWASHER MACHINES

SINCE 1965

100% MADE IN ITALY

CUBE LINE C432

CATEGORíA	Lavavasos
LíNEA	CUBE LINE
CESTA	400x400
DIMENSIONES	470x535x710h

CODIGO: C432
PRECIO: 1050 €

Opcion Bomba de desague: +180 €

Fiabilidad y facilidad de uso: estas son las palabras clave de la línea **CUBE**. El panel **ADVANCE** es una verdadera carta de triunfo para la línea **CUBE** gracias a sus 4 ciclos de lavado y un ciclo de drenaje automático (con bomba de drenaje instalada). En el panel de control puede ver fácilmente la temperatura del tanque y la caldera, **los mensajes del sistema de autodiagnóstico**, el aviso **de mantenimiento programado** y el **botón de inicio inteligente**, que al cambiar de color siempre muestra el estado de las lavavajillas con gran simplicidad. La placa electrónica simple y extremadamente efectiva ofrece la posibilidad de configurar y controlar los tiempos de enjuague y drenaje, las temperaturas de lavado y enjuague y el **Termostop** relativo, que son esenciales para garantizar un excelente resultado del lavado.

El modelo **C432,** disponible tanto con cesta redonda como con cesta cuadrada, es adecuado para el lavado de tazas, vasos, platillos y platos (utilizando la cesta específica) con un paso útil de 295 mm, utilizando un único ciclo estándar de 120 segundos en la versión UP.

El **doble dosificador eléctrico de detergente y abrillantador** instalado de serie, garantiza la máxima higiene en cada ciclo de lavado con un gran ahorro; en cambio, las **hélices de lavado y enjuague moldeadas** aseguran fiabilidad y durabilidad. La carrocería es totalmente de **acero AISI 304** y ha sido diseñada con todos los componentes en la parte frontal para permitir una f**ácil asistencia** por parte del técnico. Lavavajillas robustos y fiables para afrontar de la mejor manera todos los momentos de la jornada.

CERTIFIED

ON REQUEST

KRUPPS
DISHWASHER MACHINES

50 SINCE 1965

100% MADE IN ITALY

CARACTERÍSTICAS	CUBE LINE C432
Dimensiones - (mm) L - P - H	470x535x710h
n.° cestas/hora - (+55°C)	30
H máxima del vaso	285mm
Ø máximo del plato	305mm
Resistencia del depósito - Capacidad del depósito	2,6kW - 17lt
Resistencia del calentador - Capacidad del calentador	2,5kW - 3,2lt
Potencia de la bomba	0,26kW / 0,35Hp
Potencia total / Corriente	2,86kW / 16A
Tensión de la fuente de alimentación estándar	230V 50Hz
Alimentación de agua recomendada	+55°C
Dureza del agua recomendada	7÷10 °f
Consumo de agua por ciclo (con presión recomendada de 2 bar)	2,0lt
Dosificador regulable de detergente y abrillantador	ELECTRIC
ACCESSORI	
Soporte para platos de postre de 12 compartimentos	1
Soporte para cubiertos	1
Cesta para vasos de 400x400x150 mm de dimensión	2
OPTIONAL	
UNIKO pantalla táctil con sistema Wi-Fi e IKLOUD	-
Bomba de presión instalada de 0,5 Hp	●
Bomba de descarga instalada de 40 W	●
Sistema de ósmosis inversa	-
Cesta inclinada para copas de vino de 400x400x170 mm de dimensión	●
Kit de 4 pies de acero inoxidable de 50/70 mm	●
Pantalla ADVANCE	●

● Installabile opcional, - Opcional no instalable

C432

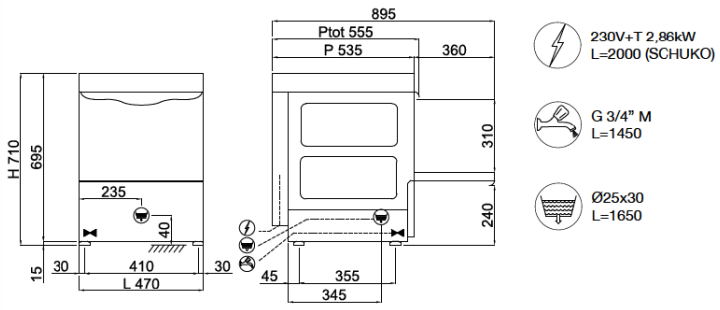

CERTIFIED

ON REQUEST

KRUPPS DISHWASHER MACHINES

SINCE 1965

100% MADE IN ITALY

CUBE LINE C537

CATEGORíA	Lavavajillas bajomostrador
LíNEA	CUBE LINE
CESTA	500x500
DIMENSIONES	585x600x815h

CODIGO: C537
PRECIO: 1375 €

Opcion Bomba de desague: +180 €

Fiabilidad y facilidad de uso: estas son las palabras clave de la línea **CUBE**. El panel **ADVANCE** es una verdadera carta de triunfo para la línea **CUBE** gracias a sus 4 ciclos de lavado y un ciclo de drenaje automático (con bomba de drenaje instalada). En el panel de control puede ver fácilmente la temperatura del tanque y la caldera, **los mensajes del sistema de autodiagnóstico**, el aviso **de mantenimiento programado** y el **botón de inicio inteligente**, que al cambiar de color siempre muestra el estado de las lavavajillas con gran simplicidad. La placa electrónica simple y extremadamente efectiva ofrece la posibilidad de configurar y controlar los tiempos de enjuague y drenaje, las temperaturas de lavado y enjuague y el **Termostop** relativo, que son esenciales para garantizar un excelente resultado del lavado.

Con el lavavajillas **C537** es posible lavar tanto vasos de diferente forma y dimensión como 18 platos por ciclo con Ømáx. 395 mm, gracias a las cestas incluidas, utilizando un único ciclo estándar de 120 segundos en la versión UP y con una productividad máxima de 30 cestas/hora (540 platos/hora).

El **doble dosificador eléctrico de detergente y abrillantador** instalado de serie, garantiza la máxima higiene en cada ciclo de lavado con un gran ahorro; en cambio, las **hélices de lavado y enjuague moldeadas** aseguran fiabilidad y durabilidad. La carrocería es totalmente de **acero AISI 304** y ha sido diseñada con todos los componentes en la parte frontal para permitir una f**ácil asistencia** por parte del técnico. Lavavajillas robustos y fiables para afrontar de la mejor manera todos los momentos de la jornada.

CERTIFIED

ON REQUEST

KRUPPS
DISHWASHER MACHINES

SINCE 1965

100% MADE IN ITALY

CARACTERÍSTICAS	CUBE LINE C537
Dimensiones - (mm) L - P - H	585x600x815h
n.° cestas/hora - (+55°C)	30
H máxima del vaso	365mm
Ø máximo del plato	395mm
Fuentes	GN 1/1 (Special basket required)
Resistencia del depósito - Capacidad del depósito	2,6kW - 24lt
Resistencia del calentador - Capacidad del calentador	2,5kW - 7,3lt
Potencia de la bomba	0,52kW / 0,7Hp
Potencia total / Corriente	3,12kW / 16A
Tensión de la fuente de alimentación estándar	230V 50Hz
Alimentación de agua recomendada	+55°C
Dureza del agua recomendada	7÷10 °f
Consumo de agua por ciclo (con presión recomendada de 2 bar)	2,0lt
Dosificador regulable de detergente y abrillantador	ELECTRIC
ACCESSORI	
Soporte para cubiertos	2
Cesta para vasos de 500x500x100 mm de dimensión	1
Cesta para 18 platos de 500x500x100 mm de dimensión	1
OPTIONAL	
UNIKO pantalla táctil con sistema Wi-Fi e IKLOUD	-
Bomba de presión instalada de 0,5 Hp	●
Bomba de descarga instalada de 40 W	●
Kit de dobles paredes de aislamiento termo/acústico y cubierta superior	●
Kit de filtros de acero inoxidable depósito para lavaplatos cesta 500x500	●
Sistema de ósmosis inversa	-
Cesta para fuentes de 4 compartimientos de 500x500x200 mm de dimensión	●
Cesta inclinada para copas de vino de 500x500x170 mm de dimensión	●
Kit de 4 pies de acero inoxidable de 50/70 mm	●
Pantalla ADVANCE	●

● Installabile opcional, - Opcional no instalable

C537

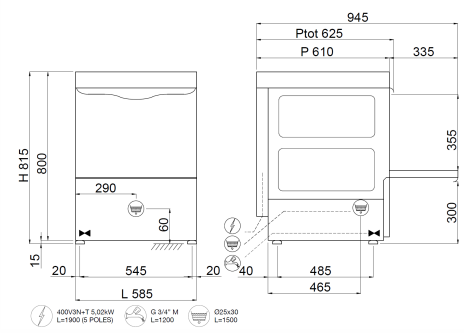

CERTIFIED

ON REQUEST

KRUPPS
DISHWASHER MACHINES

H50S

Lavavajillas de Capota

CODIGO: HS50S
PRECIO: 2440 €

Opcion Bomba de desague: +180 €

Caratteristiche lavastoviglie - *Dishwashers features* ***Caractéristiques lave-vaisselle - Технические характеристики***	
Dimensioni - *Dimensions* *Dimensions - Габ.размеры* (mm) L - P - H	620x770x1435/1900h
Imballo - *Packing* *Emballage* - Упаковка (mm - m3 - kg)	710x960x1520h 1,04/133
Ciclo lavaggio - *Washing cycle* +55°C *Cycle lavage - Цикл мойки*	60/90/120/240sec
n° cesti/ora - *n° baskets/hour* +55°C *nb paniers/heure - Кол-во кассет/час*	Max 60
H massima bicchiere - *Height glass max* *H maximum verres - Макс.высота бокала*	390mm
Ø max piatto - *Ø height plate max* *Ø max assiette - Ø макс.тарелки*	415mm
H massima pentola - *Height pot max* *H maximum casserole - Макс.высота кастрюли*	390mm
LT cesta pane - *LT bread basket* *LT panier pain - Литраж корзины для хлеба*	40 (H=390mm)
Teglie - *Trays* *Plats à four - Противень*	GN1/1
Resistenza vasca - *Capacità vasca* *Tank heating element - Tank capacity* *Résistance bac - Capacité bac* *ТЭН ванны - ёмкость бака*	2,6kW 24lt
Resistenza boiler - *Capacità boiler* *Boiler heating element - Boiler capacity* *Résistance chauffe-eau - Capacité chauffe-eau* *Мощность бойлера - місткість бойлера*	5,4kW 7,3lt
Potenza pompa - *Washing pump power* *Puissance pompe - Мощность моющего насоса*	0,89kW / 1,2 Hp
Potenza totale / Corrente - *Total power* *input / Current - Puissance totale/Courant* *Номинальная мощность /Мощность тока*	6,74kW / 16A
Tensione alimentazione standard *Standard input voltage* *Tension d'alimentation standard* *Стандартное электропитание*	400V3N+T 50Hz
Durezza acqua consigliata - *Water hardness* *Dureté de l'eau conseillée - Жесткость воды*	7÷10 °f
Consumo acqua per ciclo a 2 bar *Water consumption per cycle (2 bar)* *Consommation d'eau pour cycle à 2 bar* *Расход воды за цикл (давл.2 бара)*	2,0lt
Dosatore regolabile di detergente e brillantante *Adjustable detergent and rinse-aid dispenser* *Doseur réglable de détergent et produit de brillance* *Регулируемый дозатор моющего и ополаскивающего средства*	ELECTRIC

TARIFA DE PRECIOS FINAL

MESA DE ENTRADA Y SALIDA PARA LAVAVAJILLAS DE CAPOTA

FABRICADO EN EUROPA

MESA DE ENTRADA DE 900 mm PARA LAVAVAJILLAS DE CAPOTA

Senos: 1 derecha
Patas: 40x40 mm (cuadradas)
Materias Acero 304
Orificio de drenaje: Si - Ø90mm
Trampa de drenaje: Si
Medidas del seno:
Medidas Generales: 900x750x890 mm

FABRICADO EN EUROPA

CE

CODIGO **BELFIZ90EMP**

PRECIO: 410 €

MESA DE ENTRADA DE 1200 mm PARA LAVAVAJILLAS DE CAPOTA

Senos: 1 derecha
Patas: 40x40 mm (cuadradas)
Materias Acero 304
Orificio de drenaje: Si - Ø90mm
Trampa de drenaje: Si
Medidas del seno:
Medidas Generales: 1200x750x890 mm

FABRICADO EN EUROPA

CE

CODIGO **BELFIZ120EMP**

PRECIO: 510 €

TARIFA DE PRECIOS FINAL

MESA DE ENTRADA Y SALIDA PARA LAVAVAJILLAS DE CAPOTA

MESA DE SALIDA DE 900 mm PARA LAVAVAJILLAS DE CAPOTA

Senos: 1 derecha
Patas: 40x40 mm (cuadradas)
Materias Acero 304
Orificio de drenaje: Si - Ø90mm
Trampa de drenaje: Si
Medidas del seno:
Medidas Generales: 900x750x890 mm

FABRICADO EN EUROPA

CE

CODIGO **MSLDER90EMP**

PRECIO: 280 €

MESA DE ENTRADA DE 1200 mm PARA LAVAVAJILLAS DE CAPOTA

Senos: 1 derecha
Patas: 40x40 mm (cuadradas)
Materias Acero 304
Orificio de drenaje: Si - Ø90mm
Trampa de drenaje: Si
Medidas del seno:
Medidas Generales: 1200x750x890 mm

FABRICADO EN EUROPA

CE

CODIGO **MSLDER120EMP**

PRECIO: 310 €

TARIFA DE PRECIOS FINAL

LAVAVAJILLAS SILVER

LAVAVASOS DE 40X40 SILVER

FABRICADO EN EUROPA

Voltaje: 220v - 50 Hz
Potencia bomba de lavado: 0,26 Kw
Potencia de calentamiento: 1,8 Kw
Potencia resitencia calderin: 4,5 Kw
Produccion: 1400 vasos/hora
Capacidad del deposito: 10,5 litros
Bomba de detergente: si
Bomba de abrillantador: no
Bomba de desagüe: no - opcional +180 €
Cestas: 1 + complemento platos
Tamaño cesta: 400x400 mm
Ciclos y duracion: 2 ciclos - 120 - 180 segundos
Medidas: 470x510x770 mm
Peso: 44 Kg

CE

CODIGO	LV40SV

PRECIO: 900 €

Brazos de lavado en polipropileno reforzado.
Válvula anti-retorno.
Regulación de la temperatura: Lavado 55ºC y aclarado 85ºC.
Altura máxima de copas: 250 mm.

LAVAVAJILLAS DE 50X50 SILVER

FABRICADO EN EUROPA

Voltaje: 220v - 50 Hz
Potencia bomba de lavado: 0,65 Kw
Potencia de calentamiento: 3 Kw
Potencia resitencia calderin: 4,5 Kw
Produccion: 500 platos/hora
Capacidad del deposito: 18 litros
Bomba de detergente: si
Bomba de abrillantador: no
Bomba de desagüe: no - opcional +180 €
Cestas: 2 (1 vasos y 1 platos) + cubilete
Tamaño cesta: 500x500 mm
Ciclos y duracion: 2 ciclos - 90 - 180 segundos
Medidas: 580x62x810 mm
Peso: 70 Kg

CE

CODIGO	LV50SV

PRECIO: 1099 €

Brazos de lavado en polipropileno reforzado.
Válvula anti-retorno.
Regulación de la temperatura: Lavado 55ºC y aclarado 85ºC.
Altura máxima de copas: 320 mm.

TARIFA DE PRECIOS FINAL

LAVAVAJILLAS SILVER

LAVAVAJILLAS DE CAPOTA SILVER

FABRICADO EN EUROPA

Voltaje: 220v - 50 Hz
Potencia bomba de lavado: 1,5 Kw
Potencia de calentamiento: 3,0 Kw
Potencia resitencia calderin: 6,8 Kw
Produccion: 50 cestas/hora
Capacidad del deposito: 60 litros
Bomba de detergente: si
Bomba de abrillantador: no
Bomba de desagüe: no - opcional +180 €
Cestas: 2 (1 vasos y 1 platos) + cubilete
Tamaño cesta: 500x500 mm
Ciclos y duracion: 3 ciclos - 60 - 90 - 180 segundos
Medidas: 630x720x1520 mm
Peso: 117 Kg

CE

CODIGO **LPCUPSV**

PRECIO: 1680 €

Brazos de lavado en polipropileno reforzado.
Válvula anti-retorno.
Regulación de la temperatura: Lavado 55ºC y aclarado 85ºC.
Altura máxima de copas: 360 mm.

TARIFA DE PRECIOS FINAL

LAVAVAJILLAS GOLD

LAVAVASOS DE 40X40 GOLD

FABRICADO EN EUROPA

Voltaje: 220v - 50 Hz
Potencia bomba de lavado: 0,20 Kw
Potencia de calentamiento: 5,19 Kw
Potencia resitencia calderin: 1,8 Kw
Produccion: 1400 vasos/hora
Capacidad del deposito: 11 litros
Bomba de detergente: si
Bomba de abrillantador: si
Bomba de desagüe: no - opcional +180 €
Cestas: 1 + complemento platos
Tamaño cesta: 400x400 mm
Ciclos y duracion: 2 ciclos - 120 - 180 segundos
Medidas: 490x520x780 mm
Peso: 48 Kg

CE

CODIGO	LV40GOD

PRECIO: 965 €

Brazos de lavado en polipropileno reforzado.
Válvula anti-retorno.
Regulación de la temperatura: Lavado 55ºC y aclarado 85ºC.
Altura máxima de copas: 285 mm.

LAVAVASOS DE 40X40 GOLD CON BOMBA DE DESAGÜE

FABRICADO EN EUROPA

Voltaje: 220v - 50 Hz
Potencia bomba de lavado: 0,20 Kw
Potencia de calentamiento: 5,19 Kw
Potencia resitencia calderin: 1,8 Kw
Produccion: 1400 vasos/hora
Capacidad del deposito: 11 litros
Bomba de detergente: si
Bomba de abrillantador: si
Bomba de desagüe: si
Cestas: 1 + complemento platos
Tamaño cesta: 400x400 mm
Ciclos y duracion: 2 ciclos - 120 - 180 segundos
Medidas: 490x520x780 mm
Peso: 49 Kg

CE

CODIGO	LV40BDGOD

PRECIO: 1050 €

Brazos de lavado en polipropileno reforzado.
Válvula anti-retorno.
Regulación de la temperatura: Lavado 55ºC y aclarado 85ºC.
Altura máxima de copas: 285 mm.

TARIFA DE PRECIOS FINAL

LAVAVAJILLAS GOLD

LAVAVAJILLAS DE 50x50 GOLD

FABRICADO EN EUROPA

Voltaje: 220v - 50 Hz
Potencia bomba de lavado: 0,75 Kw
Potencia de calentamiento: 2,5 Kw
Potencia resitencia calderin: 4,5 Kw
Produccion: 540 platos/hora
Capacidad del deposito: 29 litros
Bomba de detergente: si
Bomba de abrillantador: si
Bomba de desagüe: no - opcional +180 €
Cestas: 2 (1 vasos y 1 platos) + cubilete
Tamaño cesta: 500x500 mm
Ciclos y duracion: 2 ciclos - 120 segundos
Medidas: 590x600x810 mm
Peso: 67 Kg

CE

CODIGO	LV50GOD

PRECIO: 1180 €

Brazos de lavado en polipropileno reforzado.
Válvula anti-retorno.
Regulación de la temperatura: Lavado 55ºC y aclarado 85ºC.
Altura máxima de copas: 355 mm.

LAVAVAJILLAS DE 50x50 GOLD CON BOMBA DE DESAGÜE

FABRICADO EN EUROPA

Voltaje: 220v - 50 Hz
Potencia bomba de lavado: 0,75 Kw
Potencia de calentamiento: 2,5 Kw
Potencia resitencia calderin: 4,5 Kw
Produccion: 540 platos/hora
Capacidad del deposito: 29 litros
Bomba de detergente: si
Bomba de abrillantador: si
Bomba de desagüe: si
Cestas: 2 (1 vasos y 1 platos) + cubilete
Tamaño cesta: 500x500 mm
Ciclos y duracion: 2 ciclos - 120 segundos
Medidas: 590x600x810 mm
Peso: 68 Kg

CE

CODIGO	LV50BDGD

PRECIO: 1305 €

Brazos de lavado en polipropileno reforzado.
Válvula anti-retorno.
Regulación de la temperatura: Lavado 55ºC y aclarado 85ºC.
Altura máxima de copas: 355 mm.

TARIFA DE PRECIOS FINAL

LAVAVAJILLAS GOLD

LAVAVAJILLAS DE CAPOTA GOLD

FABRICADO EN EUROPA

Voltaje:	380v - 50 Hz
Potencia bomba de lavado:	0,75 Kw
Potencia de calentamiento:	2 Kw
Potencia resitencia calderin:	5,5 Kw
Produccion:	1000 platos/hora
Capacidad del deposito:	60 litros
Bomba de detergente:	si
Bomba de abrillantador:	si
Bomba de desagüe:	no - opcional +180 €
Cestas:	2 (platos) + cubilete
Tamaño cesta:	500x500 mm
Ciclos y duracion:	2 ciclos - 120 segundos
Medidas:	720x830x1480 mm
Peso:	120 Kg

CE

CODIGO **LVCUPGD**

PRECIO: 1700 €

Brazos de lavado en polipropileno reforzado.
Válvula anti-retorno.
Regulación de la temperatura: Lavado 55ºC y aclarado 85ºC.
Altura máxima de copas: 400 mm.

TARIFA DE PRECIOS FINAL

LAVAVAJILLAS PLATINUM

LAVAVASOS DE 40X40 PLATINUM

FABRICADO EN EUROPA

Voltaje: 220v - 50 Hz
Potencia bomba de lavado: 0,26 Kw
Potencia de calentamiento: 2,5 Kw
Potencia resitencia calderin: 2 Kw
Produccion: 1400 vasos/hora
Capacidad del deposito: 10 litros
Bomba de detergente: si
Bomba de abrillantador: sI
Bomba de desagüe: no - opcional +180 €
Cestas: 1 + complemento platos
Tamaño cesta: 400x400 mm
Ciclos y duracion: 3 ciclos 90 - 120 - 180 segundos
Medidas: 480x580x720 mm
Peso: 41 Kg

CE

CODIGO **LV40PT**

PRECIO: 975 €

Brazos de lavado en polipropileno reforzado.
Válvula anti-retorno.
Regulación de la temperatura: Lavado 55ºC y aclarado 85ºC.
Altura máxima de copas: 285 mm.

LAVAVASOS DE 40X40 PLATINUM CON BOMBA DE DESAÜE

FABRICADO EN EUROPA

Voltaje: 220v - 50 Hz
Potencia bomba de lavado: 0,26 Kw
Potencia de calentamiento: 2,5 Kw
Potencia resitencia calderin: 2 Kw
Produccion: 1400 vasos/hora
Capacidad del deposito: 10 litros
Bomba de detergente: si
Bomba de abrillantador: si
Bomba de desagüe: si
Cestas: 1
Tamaño cesta: 400x400 mm
Ciclos y duracion: 3 ciclos 90 - 120 - 180 segundos
Medidas: 480x580x720 mm
Peso: 42 Kg

CE

CODIGO **LV40BDPT**

PRECIO: 1050 €

Brazos de lavado en polipropileno reforzado.
Válvula anti-retorno.
Regulación de la temperatura: Lavado 55ºC y aclarado 85ºC.
Altura máxima de copas: 285 mm.

TARIFA DE PRECIOS FINAL

LAVAVAJILLAS PLATINUM

LAVAVAJILLAS DE 50X50 PLATINUM

FABRICADO EN EUROPA

Voltaje: 220v - 50 Hz
Potencia bomba de lavado: 0,55 Kw
Potencia de calentamiento: 2,5 Kw
Potencia resitencia calderin: 5 Kw
Produccion: 580 platos/hora
Capacidad del deposito: 31 litros
Bomba de detergente: si
Bomba de abrillantador: sI
Bomba de desagüe: no - opcional +180 €
Cestas: 1
Tamaño cesta: 500x500 mm
Ciclos y duracion: 3 ciclos 90 - 120 - 180 segundos
Medidas: 590xX700x820 mm
Peso: 64 Kg

CE

CODIGO **LV50PT**

PRECIO: 1199 €

Brazos de lavado en polipropileno reforzado.
Válvula anti-retorno.
Regulación de la temperatura: Lavado 55ºC y aclarado 85ºC.
Altura máxima de copas: 320 mm.

LAVAJILLAS DE 50X50 PLATINUM CON BOMBA DE DESAGÜE

FABRICADO EN EUROPA

Voltaje: 220v - 50 Hz
Potencia bomba de lavado: 0,55 Kw
Potencia de calentamiento: 2,5 Kw
Potencia resitencia calderin: 5 Kw
Produccion: 580 platos/hora
Capacidad del deposito: 31 litros
Bomba de detergente: si
Bomba de abrillantador: si
Bomba de desagüe: si
Cestas: 1
Tamaño cesta: 500x500 mm
Ciclos y duracion: 3 ciclos 90 - 120 - 180 segundos
Medidas: 590xX700x820 mm
Peso: 65 Kg

CE

CODIGO **LV50PT**

PRECIO: 1305 €

Brazos de lavado en polipropileno reforzado.
Válvula anti-retorno.
Regulación de la temperatura: Lavado 55ºC y aclarado 85ºC.
Altura máxima de copas: 320 mm.

TARIFA DE PRECIOS FINAL

LAVAVAJILLAS PLATINUM

LAVAJILLAS DE PANEL DIGITAL DE DOBLE PARED DE 50X50 PLATINUM

Voltaje: 220v - 50 Hz
Potencia bomba de lavado: 0,55 Kw
Potencia de calentamiento: 2,5 Kw
Potencia resitencia calderin: 5 Kw
Produccion: 580 platos/hora
Capacidad del deposito: 31 litros
Bomba de detergente: si
Bomba de abrillantador: sI
Bomba de desagüe: no - opcional +180 €
Cestas: 1
Tamaño cesta: 500x500 mm
Ciclos y duracion: 4 ciclos 60 - 90 - 120 - 180 seg.
Medidas: 600x600x820 mm
Peso: 72 Kg

FABRICADO EN EUROPA

CE

CODIGO **LVDP50PT**

PRECIO: 1350 €

Brazos de lavado en polipropileno reforzado.
Válvula anti-retorno.
Regulación de la temperatura: Lavado 55ºC y aclarado 85ºC.
Altura máxima de copas: 320 mm.

LAVAJILLAS DE CAPOTA PLATINUM

Voltaje: 380v - 50 Hz
Potencia bomba de lavado: 0,25 Kw
Potencia de calentamiento: 2,5 Kw
Potencia resitencia calderin: 6,0 Kw
Produccion: 1000 platos/hora
Capacidad del deposito: 62 litros
Bomba de detergente: si
Bomba de abrillantador: si
Bomba de desagüe: no - opcional +180 €
Cestas: 2
Tamaño cesta: 500x500 mm
Ciclos y duracion: 4 ciclos 60 - 90 - 120 - 180 seg.
Medidas: 696x765x1485 mm
Peso: 112 Kg

FABRICADO EN EUROPA

CE

CODIGO **LVCUPPT**

PRECIO: 1780 €

Brazos de lavado en polipropileno reforzado.
Válvula anti-retorno.
Regulación de la temperatura: Lavado 55ºC y aclarado 85ºC.
Altura máxima de copas: 360 mm.

SILANOS
QUALITY MADE EASY

Gama Mono-pared

Los lava-vasos y lava-vajillas de la serie PS se han creado dando prioridad a los conceptos de robustez y facilidad de uso. Versátiles, intuitivos, compactos y eficientes. Conjugan prestaciones elevadas aunque reducen los consumos de energía, de agua y de los productos químicos.

Cuba de lavado fabricada en acero Inox Aisi 304, con sistema de doble filtro para proporcionar una protección total de la bomba de lavado y la bomba de desagüe (opcional).

Brazos de lavado embutidos en acero inoxidable, rotativos e independientes, igual que los de aclarado.

Puerta con doble pared. Bomba de lavado directa, circuito de lavado sin manguitos (30% mas de rendimiento). Dosificador de abrillantador peristáltico regulable.

- Construcción en acero inox
- Carrocería monopared, puerta con doble pared
- Brazos lavado y aclarado independientes
- Nivel de agua automático
- Micro seguridad puerta magnético
- Dosificador abrillantador peristáltico incorporado
- Resistencia en cuba y calderín (todos los modelos)
- Doble sistema de filtro en cuba

  Mod. E 40-HL y E 50 con brazo de lavado superior e inferior, contruido en acero inox
- Bomba desagüe (opcional)

SILANOS
QUALITY MADE EASY

Panel Serie PS

Interior Serie PS

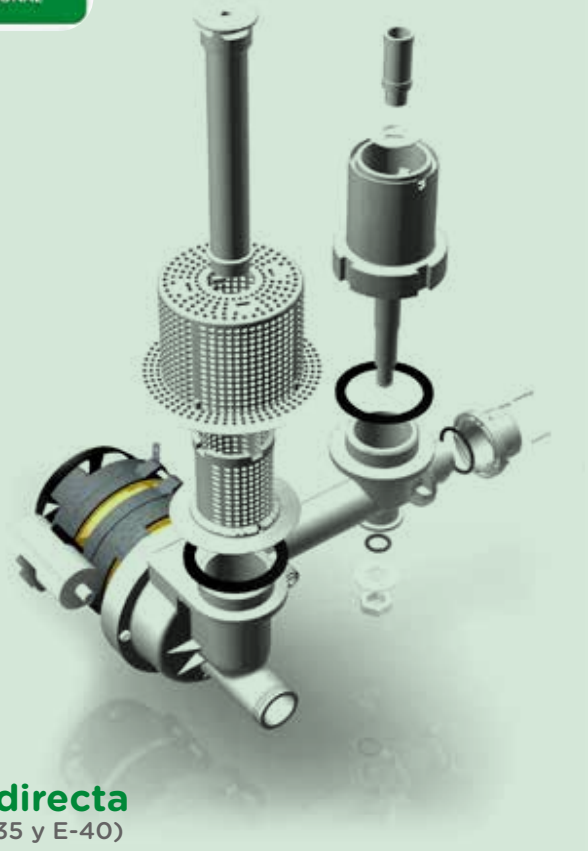

Dosificador de Abrillantador Peristáltico

Bomba directa
(Modelos E-35 y E-40)

- Mayor potencia de lavado: Circuito de lavado sin manguitos
- Ahorro eléctrico 30%: 180 w/hora
- Doble sistema filtro cuba: Mayor protección de la bomba
- Bajo nivel de rumorosidad: 48 dB

CARACTERÍSTICAS TÉCNICAS

Modelo	Lavavasos E-35	Lavavasos E-40	Lavavajillas E-50
Referencia	PS G35-20	PS G40-25	PS D50-32
Dimensiones (mm)	415 x 465 x 595	465 x 510 x 645	565 x 610 x 825
Dimensiones Cesta (mm)	350 x 350	400 x 400	500 x 500
Potencia Total (kw)	2,8	3	4,9
Puerta (H) útil (mm)	200	255	320
Voltaje (v)	1 x 230	1 x 230	1 x 230
Capacidad cuba (litros)	11	12	23
Capacidad calderín (litros)	2,7	2,7	3,9
Consumo agua / ciclo (litros)	2'4	2,4	2,6
Resistencia calderín (kw)	2,6	2,8	3
Resistencia cuba (kw)	1,6	1,6	2
Bomba lavado (kw)	0,17	0,17	0,40
Duración ciclo (segundos)	120	120	180
Rumorosidad (dBA)	48	48	62
Dotación cestas	2 vasos	2 vasos	1 vasos y 1 platos
Capacidad platos	- -	- -	18
Precios	895 €	1035 €	1490 €

Opcion Bomba de desague: +180 €

Mod. EL951E

Mod.EL981E

LAVAOBJETOS:

Fabricadas totalmente de acero **AISI 304** y diseñada con todos los componentes en la parte frontal para permitir un fácil mantenimiento y asistencia técnica y con paredes dobles para un mejor aislamiento termoacústico. Los lavavajillas Elitech asegura un ciclo de enjuague desinfectante HACCP imprescindible para comedores pastelerías, panaderías y carnicerías.

- **Acquatech System:** mantiene la temperatura y la presión siempre constante y un óptimo consumo de agua gracias a un calentador atmosférico y una bomba de enjuague, garantizando máximas prestaciones.
- **Termostop** ajustable controla que el lavado y enjuague empiece exclusivamente después de alcanzar la temperatura deseable, garantizando el mejor resultado.
- **El dispensador eléctrico doble** de detergente y abrillantador garantiza el mejor resultado en cada ciclo de lavado con un gran ahorro gracias a la dosificación electrónica.
- **Cuba moldeada** y redondeada con filtros integrales que garantizan una descarga perfecta y una higiene total.
- **Ciclo autolimpieza**, limpia la cuba y el calderín para evitar la formación de depósitos de cal en su interior.

PANEL DE CONTROL **"UNIKO"** (sencillo e intuitivo)

- Pantalla táctil UNIKO, con iconos simples, utilizable incluso con guantes y en presencia de agua.
- Selección rápida para 20 ciclos de lavado preestablecidos y personalizable.
- Botón de inicio inteligente, asegura ahorro, evitando que comience lavados vacíos.
- Sistema de autodiagnóstico con mensaje sobre posibles anomalías y soluciones.
- Control visual del progreso del ciclo
- Control remoto IKLOUD a través de Wi-Fi (Opcional)

LAVAOBJETOS

CARACTERÍSTICAS TÉCNICAS

Lavaobjetos modelo		EL 951 E	EL 981 E
Panel de control	Tipo	UNIKO (pantalla táctil)	UNIKO (pantalla táctil)
Ancho	mm	775	775
Fondo	mm	810	810
Alto	mm	1.360	1.900
Cesta	mm	600x670	600x670
Duración ciclo	**seg**	**120/150/240/540**	**120/150/240/540**
Producción cestas/hora	**Nº Max**	**30**	**30**
Producción platos/hora	**Nº Max**	**780**	**780**
Producción cestas pan/hora	**Nº Max**	**60**	**100**
Altura máxima platos	**mm**	**430**	**630**
Altura máxima perola	**mm**	**445**	**840**
Altura máxima cesta pan	**mm**	**445**	**850**
Capacidad bandejas GN 1/1 (600X400)mm	Nº	5	5
Capacidad bandejas GN 2/1 (600x800)mm	Nº	-	5
Dosificador regulable (detergente / abrillantador)	Tipo	electrico	electrico
Capacidad cuba	Lts	37	37
Capacidad calderin	Lts	12	12
Consumo agua por ciclo	Lts	2	2
Resistencia cuba	W	4.500	4.500
Resistencia calderin	W	5.400	5.400
Bomba	W	2.000	2.000
Enjuage Acquatech System	W	370	370
Alimentación	Ph/Volts/Hz	3 x 380 / 50	3 x 380 / 50
Potencia total	kW	7,4	7,4
Precio		**3590 €**	**4750 €**

Dotación		EL 951 E	EL 981 E
Porta cubiertos (1154)		1	1
Porta bandejas (1159)		1	1
Cesta inox.(950201) (600x670x100)mm	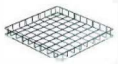	1	1
Filtro integral cuba (1201011)		2	2

LAVANDERÍA COMERCIAL

Características generales:

■ Recubrimiento de pintura electroestática.
■ Tratamiento multi-termico, en el eje que conecta tambores y motores.
■ Sistema inverter Direct Drive, los tambores están directamente unidos al motor.
■ Dispensador en la parte superior del equipo o interfaz de inyección de suministro liquido automático (este sistema controla 4 o 5 señales de disparo individuales para la inyección de suministro liquido).
■ Reducción de vibración mediante la amortiguación múltiple.
■ Tambor en acero inoxidable.
■ Puerta con vidrio templado.
■ Certificación Energy Star. Este documento certifica que se esta cumpliendo con los estandares del sector industrial de eficiencia energética.
■ Sistema de atomizado: El sistema inyecta agua a gran presión desde el tambor y la puerta a la ropa, proporcionando un mayor rendimiento de lavado.+
■ Sistema de limpieza de tambor.
■ Interior del tambor en relieve.
■ Sistema de control de calentamiento.
■ Flexibilidad de encendido o apagado de las resistencias.
■ Ciclos personalizados, fácil programación y lenguaje multilingüe.

MODELOS:

Eléctricos:

■ Side by side (No aplicables).
■ COIN - Side by Side (No aplicables) - Solo Giant
■ Stack Lower (Para poner individualmente o para ponerla debajo en columna - solo en lavadoras) - Solo Giant.

LAVADORAS ELÉCTRICAS - CON RESISTENCIA -

	TAMBOR			VELOCIDAD			TENSIÓN	INDICE DE CONSUMO	
	Volumen L.	Diametro mm.	Profundidad mm.	Lavado rpm.	Revoluciones máximas rpm.	Fuerza G.	Tensión V/Hz	Agua L.	Electricidad Kw.
GIANT-C	102,8	560	419,3	40-50	1150	413	220V - 50 Hz	45,5	3,6 - 3,8
TITAN-C	147	610,8	518,1	46	980	327	220V - 50 Hz	47	3,2 - 3,8

LAVADORAS ELÉCTRICAS - CON RESISTENCIA -

	SISTEMA DE CONTROL						
	Modo Inverter	Resistencia Kw.	Sistema de desagüe	Sistema de parada de emergencia	Interfaz de dosificación automática	Amortiguadores Uds.	Peso Neto/Bruto Kg.
GIANT-C	Si	3,2	Con bomba de desagüe	No	Si	3	87 / 96
TITAN-C	Si	3,2	Por Gravedad	Si	Si	4	100,6 / 112,5

LAVADORA COMERCIAL

GIANT-C

TITAN-C

LAVADORAS ELÉCTRICAS - CON RESISTENCIA -

		GIANT -11Kg.				TITAN -15Kg.
		OPL		COIN - PARA MONEDERO		OPL
		SYDE BY SIDE INDIVIDUAL	STACK LOWER COLUMNA	SIDE BY SIDE INDIVIDUAL	STACK LOWER COLUMNA	SIDE BY SIDE INDIVIDUAL
DIMENSIONES (LxPxA)	mm	686x767x983	686x767x983	686x767x983	686x767x983	737x814x1036
Dim. Emb. (LxPxA)	mm	755x795x1127	755x795x1127	755x795x1127	755x795x1127	788x846x1125
PRECIO	€	**2.198 €**	**2.263 €**	**2.353 €**	**2.391 €**	**3.707 €**

LAVANDERÍA COMERCIAL

Características generales:

■ Optimización del gas y del flujo de aire, controlando el flujo de aire y del gas al encender y al apagar la unidad, asignado la cantidad apropiada de gas y aire en varias fases, aumentando significativamente la eficiencia energética.
■ Excelente rendimiento en el secado.
■ Motor resistente.
■ Puerta de la secadora reversible.
■ Filtro de la secadora de fácil acceso.
■ Un sensor de secado, supervisa automáticamente temperatura y humedad en la ropa, ajustando el tiempo de secado final, para un funcionamiento correcto del equipo.
■ Controles AdaptableTM, permite modificar la posición del equipo superior, ubicado junto al panel de control del equipo inferior.

MODELOS:

Eléctricos:

■ Side by side (No aplicables).
■ COIN - Side by Side (No aplicables).
■ Stack Upper (Para poner individualmente o para ponerla debajo en columna).

Gas:

■ Stack Upper (Para poner individualmente o para ponerla arriba en columna).

Solo las secadoras pueden ponerse en columna indistintamente arriba o abajo.

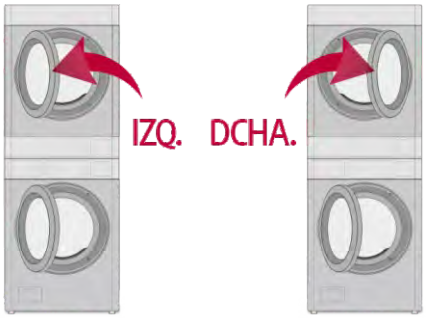

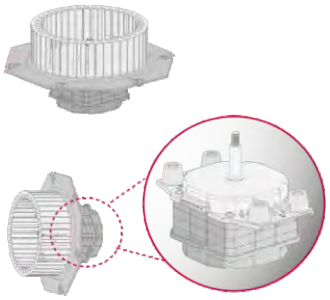

SECADORAS

	TAMBOR			TENSIÓN	
	Volumen L.	Diámetro mm.	Profundidad mm.	tensión V/Hz	Peso Neto / Bruto Kg.
GIANT-C	207	663	570,6	220V - 50 Hz	59 / 65
GIANT-C	207	663	570,6	220V - 50 Hz	59 / 65

LAVADORAS ELÉCTRICAS - CON RESISTENCIA -

	SISTEMA DE CONTROL						
	Funcionamiento	Tipo de Secado	Flujo de Aire CFM	Motor Kw.	Niveles de gas Kw./BTU	Elemento Calefactor Kw.	Duración de Programa (predeterminado) min.
GIANT-C	Electrico	Ventilado	160	0,3	-	5,4	50
GIANT-C	Gas (natural)	Ventilado	160	0,3	5,8 / 20.000	-	50

SECADORA COMERCIAL

ELÉCTRICAS

GIANT -11Kg.

		OPL		COIN - PARA MONEDERO	
		SYDE BY SIDE INDIVIDUAL	STACK LOWER COLUMNA	SIDE BY SIDE INDIVIDUAL	STACK LOWER COLUMNA
DIMENSIONES (LxPxA)	mm	686x767x983	686x767x983	686x767x983	686x767x983
Dim. Emb. (LxPxA)	mm	755x795x1127	755x795x1127	755x795x1127	755x795x1127
PRECIO	€	**1.323 €**	**1.359 €**	**1.359 €**	**1.396 €**

GAS

GIANT -11Kg.

		OPL		COIN - PARA MONEDERO	
		SYDE BY SIDE INDIVIDUAL	STACK LOWER COLUMNA	SIDE BY SIDE INDIVIDUAL	STACK LOWER COLUMNA
DIMENSIONES (LxPxA)	mm	686x767x983	686x767x983	686x767x983	686x767x983
Dim. Emb. (LxPxA)	mm	755x795x1127	755x795x1127	755x795x1127	755x795x1127
PRECIO	€	**1.333 €**	**1.377 €**	**1.345 €**	**1.389 €**

TARIFA DE PRECIOS FINAL

SECADORES DE MANOS

SECADOR DE MANOS VERTICAL CON ESCURRIDOR

Voltaje:	220v - 50 Hz
Potencia:	1000 W
Temperatura:	0 - 40°C
Deposito escurridor:	700 ml
Color:	Blanco
Medidas:	253x177x525 mm
Peso:	4,5 Kg

CE

CODIGO **SMPQBL**

PRECIO: 65 €

SECADOR DE MANOS VERTICAL CON ESCURRIDOR

Voltaje:	220v - 50 Hz
Potencia:	1000 W
Temperatura:	0 - 40°C
Deposito escurridor:	700 ml
Color:	Gris
Medidas:	253x177x525 mm
Peso:	4,5 Kg

CE

CODIGO **SMPQGR**

PRECIO: 65 €

SECADOR DE MANOS VERTICAL

Voltaje:	220v - 50 Hz
Potencia:	2200 W
Temperatura:	0 - 50°C
Velocidad del aire	350 Km/h
Color:	Blanco
Medidas:	300x230x705 mm
Peso:	9,3 Kg

CE

CODIGO **SMGRBL**

PRECIO: 240 €

MAQUINARIA DE CHURROS

FOGONES DE CHURROS
DOSIFICADORAS DE CHURRO
BOQUILLAS PARA DOSIFICADORA
AMASADORA PARA CHURRERIA
ACCESORIOS PARA CHURRERIA

TARIFA DE PRECIOS FINAL

FOGONES DE CHURROS

FOGON DE CHURROS A GAS DE 70X70 EKO

Potencia:	29 Kw
Capacidad:	14 litros
Tipo de gas:	butano/propano
Altura sarten:	170 mm
Diametro superior:	Ø600mm
Diametro inferior:	Ø400mm
Medidas:	700x700x800 mm
Peso:	42,5 Kg

CODIGO **F70EKO**

PRECIO: 1190 €

FOGON DE CHURROS A GAS DE 80X80 EKO

Potencia:	29 Kw
Capacidad:	22 litros
Tipo de gas:	butano/propano
Altura sarten:	170 mm
Diametro superior:	Ø700mm
Diametro inferior:	Ø500mm
Medidas:	800x800x800 mm
Peso:	45,2 Kg

CODIGO **F80EKO**

PRECIO: 1270 €

Cuerpo en acero inoxidable.
Cuba en acero inoxidable Aisi 304 18/10 integrada en el cuerpo.
Patas en PVC regulables en altura
Aislamiento de manta térmica de alta temperatura SUPER WOLL densidad 128kg/m3 espesor 13mm., excepto chimeneas
Chimeneas de expulsión de humos en acero inoxidable AISI 304, para colgar dosificadora o cortadora de patatas.
Válvula de vaciado de aceite 1”.
Quemador alta presión.

TARIFA DE PRECIOS FINAL

FOGONES DE CHURROS

FOGON DE CHURROS A GAS DE 70X70

Voltaje:	220v - 50 Hz
Potencia:	37 Kw
Capacidad:	14 litros
Tipo de gas:	butano/propano
Altura sarten:	170 mm
Diametro superior:	Ø595 mm
Diametro inferior:	Ø460 mm
Medidas:	700x700x850 mm

CODIGO **F70HG**

PRECIO: 1560 €

FOGON DE CHURROS A GAS DE 70X70 AUTOMATICO

Voltaje:	220v
Potencia:	49,3 Kw
Capacidad:	14 litros
Tipo de gas:	butano/propano
Altura sarten:	170 mm
Diametro superior:	Ø595 mm
Diametro inferior:	Ø460 mm
Medidas:	695x695x880 mm

CODIGO **F70AUTHG**

PRECIO: 2275 €

- Cuerpo en acero inoxidable AISI304 18/10.
- Cuba en acero inoxidable AISI304 18/10 integrada en el cuerpo.
- Ruedas para facilitar su desplazamiento.
- Quemador industrial de alta potencia controlado mediante un termostato digital y sonda de temperatura.
- Termostato digital de máxima precisión (~1ºC).
- Aislamiento con manta térmica de alta temperatura SUPERWOLL, Densidad 128kg/m³ espesor 13mm. Excepto chimeneas.
- Chimeneas de expulsión de humos en acero inoxidable AISI304, para colgar dosificadora o cortadora de patatas.
- Construida según normativa CE.
- Temperatura desde 80ºC a 200ºC.
- Válvula de vaciado de aceite 1”.
- Combustible butano / propano / gas ciudad.

TARIFA DE PRECIOS FINAL

DOSIFICADORA DE CHURROS

DOSIFICADORA DE JERINGA

Capacidad: 2 Kg
Medidas: 480x150x330 mm

- **Modelo: DIMA.**
- **Fabricado en acero inoxidable Aisi 304 18/10.**
- **Mazo en polietileno blanco sanitario.**

CODIGO	DJMAI

PRECIO: 272 €

DOSIFICADORA DE CUELGUE TIPO CAFETERIA

Capacidad: 2 kilos
Medidas: 600x180x530 mm+

- **Incorpora un sistema de rodamiento que reduce el esfuerzo de trabajo.**
- **Construida en acero inoxidable AISI 304 18/10.**
- **Se suministra con una boquilla de churro mediano.**
- **Elabora churros, churros rellenos, ruedas y porras.**

CODIGO	DC2KGTC

PRECIO: 676 €

TARIFA DE PRECIOS FINAL

ACCESORIOS PARA CHURRERIA

BOQUILLA DE CHURRO GRANDE DE 6 PUNTAS

- Fabricado en acero inoxidable Aisi 304 18/10.

CODIGO **BCAF6G**

PRECIO: 32 €

BOQUILLA DE CHURRO MEDIANO DE 8 PUNTAS

- Fabricado en acero inoxidable Aisi 304 18/10.

CODIGO **BCAF8M**

PRECIO: 32 €

BOQUILLA DE CHURRO PEQUEÑO DE 6 PUNTAS

- Fabricado en acero inoxidable Aisi 304 18/10.

CODIGO **BCAF8P**

PRECIO: 32 €

BOQUILLA DE CHURRO DOBLE

- Fabricado en acero inoxidable Aisi 304 18/10.

CODIGO **BCAF2D**

PRECIO: 110 €

TARIFA DE PRECIOS FINAL

ACCESORIOS PARA CHURRERIA

BOQUILLA DE CHURRO RELLENO

- Fabricado en acero inoxidable Aisi 304 18/10.

CODIGO **BCAFR**

PRECIO: 129 €

BOQUILLA PARA PORRAS (DOSIFICADORA CAFETERIA)

- Fabricado en acero inoxidable Aisi 304 18/10.

CODIGO **BCAFP**

PRECIO: 52 €

BOQUILLA PARA PORRAS (DOSIFICADORA AUTOMATICA)

- Fabricado en acero inoxidable Aisi 304 18/10.

CODIGO **BCABP**

PRECIO: 110 €

TARIFA DE PRECIOS FINAL

DOSIFICADORA DE CHURROS

DOSIFICADORA AUTOMATICA CON VARIADOR Y PEDAL

Voltaje: 220v - 50 Hz
Potencia: 1 Hp
Capacidad: 25 kilos
Medidas: 420x650x1510 mm

- **Boquilla de porras de 4 puntas.**
- **Facilmente desmontable.**

CODIGO **DACVP**

PRECIO: 2150 €

Fabricada en Acero inoxidable 304 con acabado en brillo.
Maquinaria de Accionamiento automático mediante interruptor de pedal: pone en movimiento el Motor-Reductor impulsa la masa a través de un Eje Salomónico con Estátor.
La Regulación del caudal de la masa se realiza mediante variador de velocidad.
Se controlam por tanto, la cantidad de fluido de masa que se vertera en la freidora.
Facilidad de limpieza: sin necesidad de desmontar nada ya que incorpora selector de retroceso, pudiendo succionar agua hacia delante como hacia atrás.
Limpia en unos minutos.
Ruedas giratorias para su desplazamiento.
Todas nuestras dosificadoras incorporan llave de pico de loro para apretar o aflojar la tuerca Din.
El pedal es metalico, lo que le proporcional una mayor durabilidad y fiabilidad.
Retoceso automatico anti.goteo.
Botonera sustituto de pedal.

TARIFA DE PRECIOS FINAL

AMASADORA PARA CHURRERIA

AMASADORA DE MASA DURA

Voltaje: 220v - 50 Hz
Potencia: 0,75 Kw
Cv Motor: 0,55 Cv
Medidas: 600x500x1010 mm

- Fabricada en acero inoxidable AISI 304 18/10.
- Funcionamiento mediante motores con giro invertido, optimizando el sistema de amasado.
- Diseñada para masas duras.
- Caldero extraible para facilitar su limpieza.
- Ruedas para facilitar sus desplazamientos.
- Parrilla protectora.

CODIGO **AMD40**

PRECIO: 2150 €

TARIFA DE PRECIOS FINAL

ACCESORIOS PARA CHURRERIA

PALILLOS DE ACERO INOXIDABLE

Medidas: 830 mm

- **Empuñadura de mayor espesor para rotura de puente termico.**
- **Fabricado en acero inoxidable Aisi 304 18/10.**

CODIGO **PDAIPCH**

PRECIO: 59 €

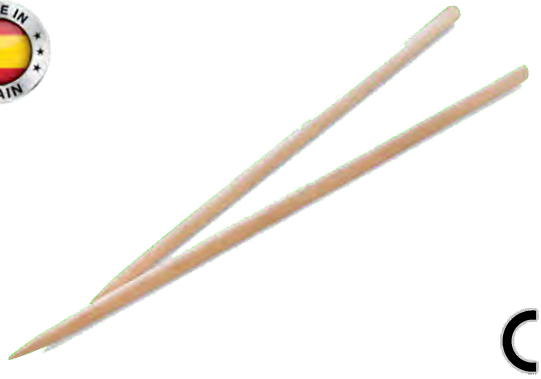

PALILLOS DE DE MADERA

Medidas: 730 mm

- **Par de palillos fabricado en madera de pino.**

CODIGO **PDMDPCH**

PRECIO: 35 €

CALDERO AMASADOR

Caldero

Capacidad: 22 litros
Medidas: 500x210 mm

- **Realizado mediante embuticion.**
- **Dotado de asas, para facilitar el trabajo.**
- **Construido en acero inoxidable AISI 304 18/10.**

Tripode

Apto: Calderos de 500 y 550 mm
Medidas: 450x450x800 mm

- **Modelo Trípode.**
- **Soporte para caldero, especial para facilitar el amasado.**
- **Construido en acero inoxidable AISI 304 18/10.**

CODIGO **BRR+TRP**

PRECIO: 260 €

TARIFA DE PRECIOS FINAL

ACCESORIOS PARA CHURRERIA

ESPUMADERA DE ARAÑA

CODIGO	ESAR24

Diametro: Ø240 mm
Medida: 705 mm de largo
Precio: 45 €

CODIGO	ESAR28

Diametro: Ø280 mm
Medida: 760 mm de largo
Precio: 56 €

GESTION DE COMERCIO

BALAZAS Y PLATAFORMAS DE PESAJE
CAJAS REGISTRADORAS
TPV
MOSTRADORES DE SUPERMERCADO

TARIFA DE PRECIOS FINAL

BALANZAS

FOTOGRAFIA	DESCRIPCION	PRECIO
Baxtran	BALANZA CON TORRE Y TICKET, HASTA 15 KG, 1 VENDEDOR, PLATO INOX: 365X235 MM, VISOR A DOS LADOS, ILUMINACION, BATERIA, CABECERA DE TICKET CONFIGURABLE, FACTURA SIMPLIFICADA, INFORMES DE VENTAS, CERTIFICADO CE, CON VERIFICACION DE SERIE CE	433 €
MARCA: MAQUIMPORT		CODIGO: RTI
Baxtran	BASCULA CON TORRE Y TICKET, HASTA 15 KG, 3 VENDEDORES, PLATO INOX: 365X235 MM, VISOR A DOS LADOS, ILUMINACION, BATERIA, CABECERA DE TICKET CONFIGURABLE, FACTURA SIMPLIFICADA, INFORMES DE VENTAS, CERTIFICADO CE, CON VERIFICACION DE SERIE CE	504 €
MARCA: MAQUIMPORT		CODIGO: RTN
Baxtran	BALANZA SOLO PESO, PROTECCION IP67 (IMPERMEABLE), PLATO 230X190 MM, DOBLE VISOR, BATERIA INTERNA RECARGABLE, CARCASA EN ACERO INOXIDABLE. CE	175 €
MARCA: MAQUIMPORT		CODIGO: SS15
	BALANZA ELECTRONICA CON TORRE, 220v, 50 Hz, 500 mA, CON BATERIA RECARGABLE, CAPACIDAD: 3-40 Kg, DISPLAY: LED/LCD/LIGHT, ESTRUCTURA CON PRESION, MEDIDAS: 425X470X675 MM CE	120 €
MARCA: MAQUIMPORT		CODIGO: BACS40AN

TARIFA DE PRECIOS FINAL

CAJON MONEDERO		
FOTOGRAFIA	**DESCRIPCION**	**PRECIO**
	CAJON MONEDERO METALICO, CON CONEXIÓN ELECTRONICA (COMPATIBLE CON MODELOS RTI, RTN), CONEXIÓN RJ11 (TIPO TELEFONICO), 8 COMPARTIMENTOS PARA MONEDAS, 4 COMPARTIMENTOS PARA BILLETES, MEDIDAS: 410X410X110 MM	95 €
MARCA: MAQUIMPORT		CODIGO: CD410A
BALANZA PLATAFORMAS		
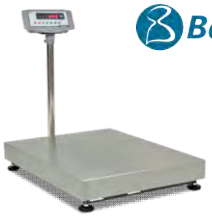	BALANZA PLATAFORMA 500X400 MM EN ACERO INOX, COLUMNA ACERO INOX, PESO HASTA 300 KG, BATERIA INTERNA RECARGABLE, PROTECCION IP54, GRAVEDAD CONFIGURABLE. CE	262 €
MARCA: MAQUIMPORT		CODIGO: TMM
	BASCULA PLATAFORMA 500X400 MM EN ACERO INOX, COLUMNA ACERO INOX, PESO HASTA 300 KG, BATERIA INTERNA RECARGABLE, PROTECCION IP54, GRAVEDAD CONFIGURABLE.	FINAL 195 €
MARCA: MAQUIMPORT		CODIGO: PTC300AN

CAJA REGISTRADORA ER-057/S

CAJA REGISTRADORA ECONÓMICA ACORDE A LA LEY DE EMISIÓN DE FACTURAS SIMPLIFICADAS

Permite imprimir los datos del cliente en las Facturas Simplificadas

- » Caja Registradora alfanumérica.
- » Impresora Térmica de 57 mm, 24 columnas.
- » Visor de Operador de 1 Linea Alfanumérico.
- » Cinta de Control Electrónica dinámica, de hasta 2000 lineas.
- » 7 Departamentos directos (14 con tecla de cambio de Nivel).
- » Hasta 400 PLU (producto con descripción y precio).
- » Cajón con 8 monederos y 4 billeteros.
- » Medidas: 340x360x200 mm.

Código: ER057S
Precio: 160 €

Pulsa o escanea el código QR para ver un tutorial completo de la caja registradora

CAJA REGISTRADORA ER-060/L

LA CAJA REGISTRADORA BÁSICA

» Caja Registradora ECR SAMPOS ER-060.
» 1 Impresora térmica 5mm alta velocidad.
» Teclado con 20 departamentos x 2 Niveles.
» Visor de operador 1 linea alfanumérico VFD.
» Visor de cliente 1 linea VFD.
» Memoria configurable hasta 1000 PLU.
» Máximo 4200 lineas de cintra electrónica.
» Control de hasta 8 empleados.
» Modo de entrenamiento de 8 empleados.
» Función calculadora.
» Cajón Grande: 4 Billeteros y 8 Monederos.
» Medidas: 410x430x230 mm.

Código: ER060L
Precio: 225 €

Pulsa o escanea el código QR para ver un tutorial completo de la caja registradora

CAJA REGISTRADORA ER-060/S

LA CAJA REGISTRADORA BÁSICA

» Caja Registradora ECR SAMPOS ER-060S.
» Impresora de Tickets Térmica de 57mm.
» Teclado con 20 departamentos x 2 Niveles.
» Visor de operador 1 linea alfanumérico VFD.
» Visor de cliente 1 linea VFD.
» Memoria configurable hasta 1000 PLU.
» Máximo 4200 lineas de cintra electrónica.
» Control de hasta 8 empleados.
» Modo de entrenamiento de 8 empleados.
» Función calculadora.
» Cajón Grande: 4 Billeteros y 8 Monederos.
» Medidas: 340360x230 mm.

Código: ER060S
Precio: 199 €

Pulsa o escanea el código QR para ver un tutorial completo de la caja registradora

ER-180UL ECR

TÉRMICA 57 **X 57** / CAJÓN **8C 4N**

La caja registradora Sam4s ER-180UL ofrece muchas características y es ideal para cualquier pequeño negocio minorista u hotelero.

Este modelo fácil de usar proporciona un análisis completo de las ventas del departamento, el total de funciones y los totales reales de cajones. El cajero tiene la opción de proporcionar un recibo impreso del cliente o una cinta de diario.

El ER-180UL viene con 34 teclas de función diferentes que cubren las principales operaciones requeridas para cualquier operación básica minorista u hotelera. Tiene una impresora térmica incorporada que se puede configurar para funcionar como una impresora de recibos o diario. Impresión silenciosa de buena calidad y puede agregar el logotipo de su empresa al recibo ofreciendo un recibo personalizado a sus clientes.

El ER-180UL ahora cuenta con una gran pantalla para el cliente como estándar y memoria para almacenar hasta 500 PLU de productos que puede controlar las ventas de sus productos clave en su tienda.

Código: ER-180ULECR

Precio: 169 €

ER-260BEJ ECR

TÉRMICA **57 X 70** / CAJÓN DE EFECTIVO **8C 4N**

El Sam4s ER-260BEJ es una caja registradora de precio económico que es grande en rendimiento e ideal para todo tipo de puntos de venta minoristas y de catering.
El recibo térmico rápido y silencioso viene con una función de carga automática para detener los problemas frustrantes y lentos de atascos de papel experimentados con algunas cajas registradoras. El ER-260BEJ también viene con una función de "recibo bajo demanda" que permite al operador imprimir recibos a pedido, esta característica ahorra papel y reduce la basura de recibos alrededor de las áreas de pago.
Para ahorrar aún más papel, el rollo de diario / auditoría se almacena en formato electrónico internamente en la máquina y se puede imprimir a pedido. Con 15 llaves de departamento y 1,000 PLU (Price Look Ups), pantalla de operador de línea y especificación de cajón de efectivo estándar, el ER-260BEJ es capaz de cumplir con los requisitos de cualquier pequeño o mediano punto de venta minorista o de catering.

Una gama de informes diarios y periódicos están disponibles utilizando los modos seguros de tecla X o Z.

Código: ER-260BEJECR

Precio: 295 €

TPV SUNMI D2MINI 57MM

» TPV Android 10,1", marca SUNMI, modelo T2mini, con impresora integrada 57mm.
» Sistema Operativo Android 8.1
» Pantalla Táctil Capacitiva LED 10.1" TRUE-FLAT 1280x800.
» Impresora de Tickets Térmica integrada 57mm.
» CPU Quad core 1.2 Ghz - 2 GB RAM - 8 GB Flash.1000 PLU.
» Tarjeta WiFi+BT incluida - 1xEthernet - 1xRS232.
» 4xUSB - 1xPuerto Cajón - Slot Micro SD.
» NFC.
» Incluye tienda de aplicaciones SUNMI CLOUD, y control remoto.
» Visor de Cliente 4,3" WVGA 800x480.

Código: TPVSD2
Precio: 720 €

ESTANTERÍAS DE SUPERMERCADO CENTRALES

ESTANTERÍA CENTRAL "1"

LLEVA BASTIDORES A AMBOS LADOS

CÓDIGO: ESCM1
PRECIO: 180 €

ESTANTERÍA CENTRAL "2"

LLEVA UN SOLO BASTIDOR

CÓDIGO: ESCM2
PRECIO: 170 €

MAQUIMPORT

MEDIDAS

Alto: 2000 mm
Ancho: 1220 mm
Fondo: 1200 mm

Baldas: 1200x400 mm -- 4 unidades
Balda baja: 1200x450 mm --- 1 unidad

ESTANTERÍAS DE SUPERMERCADO CENTRALES

AMPLIACIONES:

ESTANTERÍA CENTRAL "1"

LLEVA BASTIDORES A AMBOS LADOS

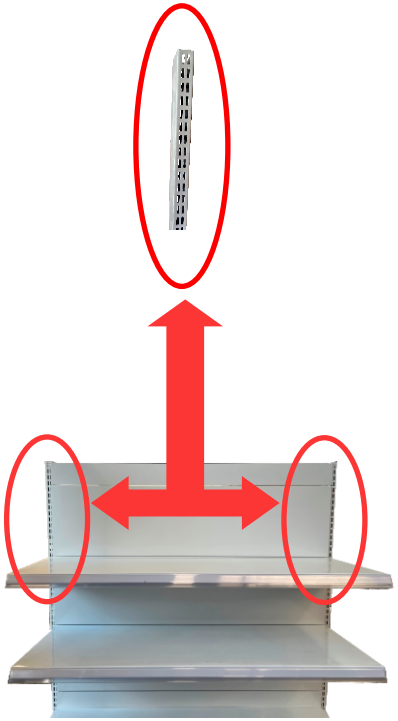

"1"

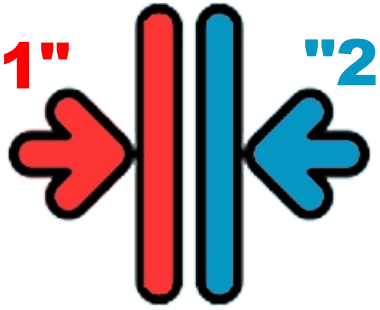

"2"

ESTANTERÍA CENTRAL "2"

LLEVA UN SOLO BASTIDOR

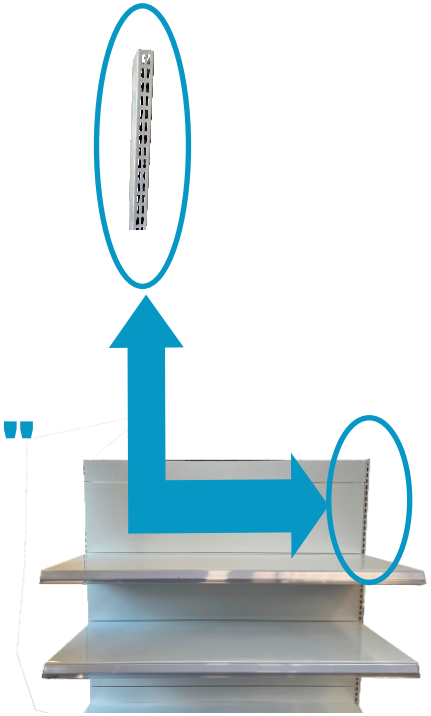

=

PARA AMPLIAR LA ESTANTERÍA SOLO HAY QUE INICIAR CON EL MODULO DE DOS BASTIDORES ("1") Y SEGUIR PONIENDO MÓDULOS DE UN BASTIDOR ("2").

ES DECIR:

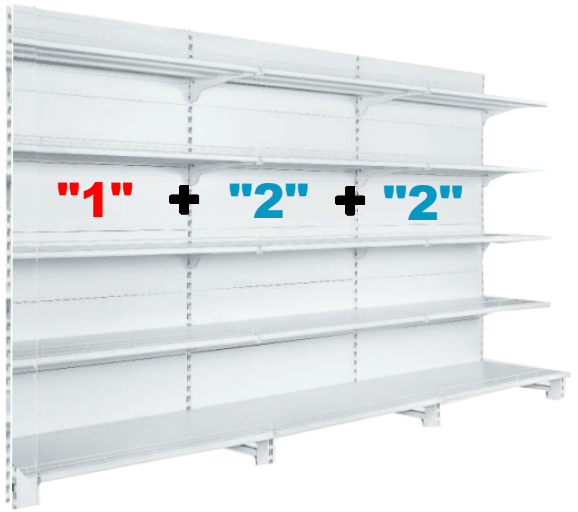

ESTANTERÍAS DE SUPERMERCADO MURALES

ESTANTERÍA MURAL "3"

LLEVA BASTIDORES A AMBOS LADOS

CÓDIGO: ESMM3
PRECIO: 105 €

ESTANTERÍA CENTRAL "4"

LLEVA UN SOLO BASTIDOR

CÓDIGO: ESMM4
PRECIO: 95 €

MAQUIMPORT

MEDIDAS

Alto: 2000 mm
Ancho: 1220 mm
Fondo: 600 mm

Baldas: 1200x400 mm -- 4 unidades
Balda baja: 1200x450 mm --- 1 unidad

ESTANTERÍAS DE SUPERMERCADO MURALES

AMPLIACIONES:

ESTANTERÍA CENTRAL "3"

LLEVA BASTIDORES A AMBOS LADOS

ESTANTERÍA CENTRAL "4"

LLEVA UN SOLO BASTIDOR

PARA AMPLIAR LA ESTANTERÍA SOLO HAY QUE INICIAR CON EL MODULO DE DOS BASTIDORES ("3") Y SEGUIR PONIENDO MÓDULOS DE UN BASTIDOR ("4").

ES DECIR:

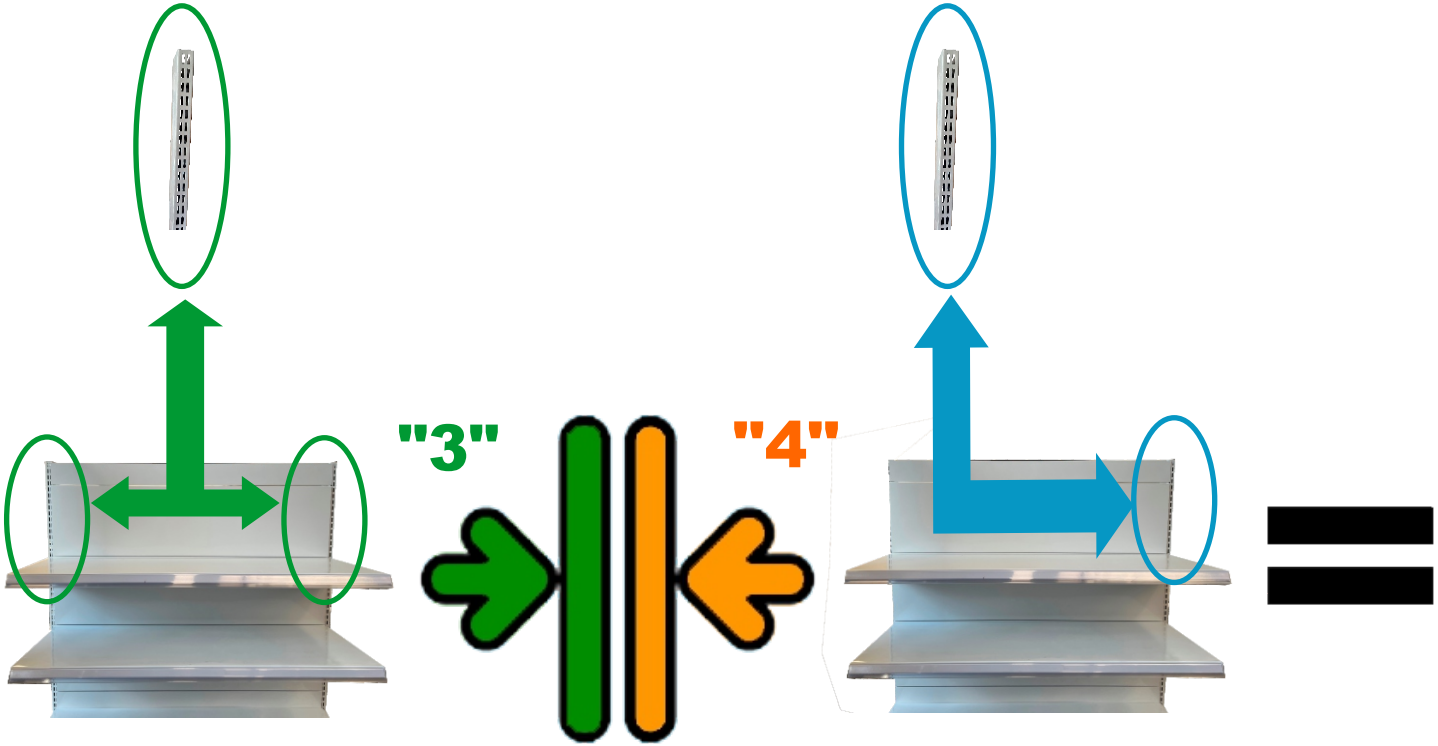

TARIFA DE PRECIOS FINAL

MUEBLES DE CAJA DE SUPERMERCADO

*** SE PUEDEN COLOCAR EN EL LADO DERECHO O IZQUIERDO**

CODIGO	MEDIDAS MUEBLE CAJA	MEDIDAS MUEBLE MESA	PRECIO
MCDS150	585x550x850 mm	1500x580x850 mm	550 €
MCDS180	585x550x850 mm	1800x580x850 mm	580 €
MCDS200	585x550x850 mm	2000x580x850 mm	680 €

ORIFICIO PARA CABLEADO

CAJON CON CERRADURA

CLIMATIZACION

ENFRIADORES EVAPORATIVOS
VENTILADORES DE AGUA

ESTUFA BAJA

CARACTERISTICAS

Tipos de gas: Butano, propano.
Potencia calorífica: 10kW.
Ruedas para facilitar su transporte.
Dimensiones: 455*530*1320 mm.
Peso bruto: 12 Kg.

210€

Ruedas para facilitar su transpote.

ESTUFA PIRAMIDE

PLATA: 340€
NEGRO: 320€

CARACTERÍSTICAS

Tubo de cuarzo de 10 cm.
Encendido electrónico.
Diámetro de la base: 46 cm.
Altura: 220 cm.
Interruptor de seguridad ante inclinación.
Potencia calorífica: 13kW.
Material: Acero Inoxidable.
Posee dos ruedas para un fácil transporte.
Observaciones: Recomendado para espacios bien ventilados.

ESTUFA SETA

CARACTERISTICAS

Potencia calorífica total: 13kW.
Potencia mínima: 5kW.
Tipo de gas: Butano o propano.
Consumo: 450 - 870 g/h.
Con cubrebombonas metálico.
Diseñada para calentar superficies de hasta 13m2.
Ruedas para facilitar el transporte.
Libre de ruido, gases y olores.
Dimensiones: Altura: 222,2 cm. Base: 46 cm. Refractor: 81,3 cm.
Observaciones: Recomendado para espacios bien ventilados.

180 €

TARIFA DE PRECIOS FINAL

ENFRIADOR EVAPORATIVO		
FOTOGRAFIA	**DESCRIPCION**	**PRECIO**
	ENFRIADOR EVAPORATIVO DE CAUDAL DE AIRE 18000 m^3/h, 220v, 50 Hz, POTENCIA DEL VENTILADOR: 0,60 Kw, POTENCIA DE LA BOMBA DE AGUA: 0,45 Kw, AREA EFECTIVA: 100-120 m^2, CAPACIDAD DE AGUA: 60 LITROS, CONSUMO DE AGUA: 7-10 LITROS/HORA, RUIDO: ≤ 60 db (A), VELOCIDADES: 3, MEDIDAS: 930X560X1580 MM	550 €
MARCA: MAQUIMPORT	CODIGO: EE18000M3	
	ENFRIADOR EVAPORATIVO DE CAUDAL DE AIRE 9000 m^3/h, 220v, 50 Hz, POTENCIA DEL VENTILADOR: 0,38 Kw, POTENCIA DE LA BOMBA DE AGUA: 0,22 Kw, AREA EFECTIVA: 40-60 m^2, CAPACIDAD DE AGUA: 50 LITROS, CONSUMO DE AGUA: 4-6 LITROS/HORA, RUIDO: ≤ 60 db (A), VELOCIDADES: 3, MEDIDAS: 820X540X1320 MM	450 €
MARCA: MAQUIMPORT	CODIGO: EE9000M3	

TARIFA DE PRECIOS FINAL

VENTILADOR DE AGUA		
FOTOGRAFIA	**DESCRIPCION**	**PRECIO**
	VENTILADOR CON DEPOSITO DE AGUA, 220v, 50 Hz, 0,26 Kw, DEPOSITO DE AGUA DE 41 LITROS, REGULADOR DE PULVERIZACION PARA EL AGUA, SISTEMA DE GIRO HORIZONTAL, 3 VELOCIDADES DE VENTILACION, MEDIDAS: 700X500X1750 MM CE	**240 €**
MARCA: MAQUIMPORT	**CODIGO: VTDAG41L**	

FIN DE STOCK

FOOD TRUCK'S
MOBILIARIO VINTAGE

FOOD TRUCK RETRO EDITION

El modelo "Retro Edition" presenta un gran espacio de trabajo, equipado nada mas que la instalación eléctrica, le ofrece posibilidades para su visión de negocio.

Consulte con nuestros expertos asesores, los equipos indicados y las medidas del mobiliario que necesite para convertir este remolque en el negocio que tanto desea.

Este vehiculo es apto y posee la documentación necesaria para poder circular con el.

Se entregan con llaves y homologación de comunidad europea (CE).

Equipamiento Standard:

- Puerta Mostrador abatible en el lateral.
- Suelo plastificado especial hostelería.
- Equipo de sonido USB, Bluetooth y tarjetas flash, compatible con Mp3.
- Conexión auxiliar para micrófono e instrumento.
- 6 enchufes de corriente en el interior (3 en cada pared lateral).
- Luz en el techo interior de encendido con interruptor.

CE

CODIGO	EJES	MEDIDAS INTERIORES	MEDIDAS EXTERIORES	PESO	PRECIO
FTRLZTJ	2	3280x1900x1970 mm	6310x3000x2620 mm	1630 Kg	17200 €

FOOD TRUCK RETRO EDITION

Detalles Externos:

- **A** Luz de señal LED
- **B** Toma de entrada de corriente
- **C** Ruedas 175/70 R13 *2
- **D** Ventana de servicio

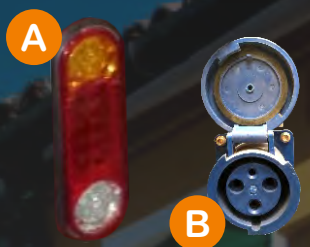

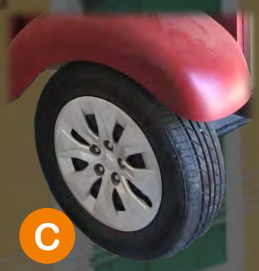

Detalles Externos:

- **A** Radio MP3/USB con conector de micrófono e instrumento, bluetooth, y tarjeta flash
- **B** Cuadro electrico
- **C** Zona interior
- **D** Transmisión (3 puntos)
  - Marcha delante
  - Parada
  - Marcha atrás
- **E** Tomas de corriente *6

TARIFA DE PRECIOS FINAL

MOBILIARIO VINTAGE

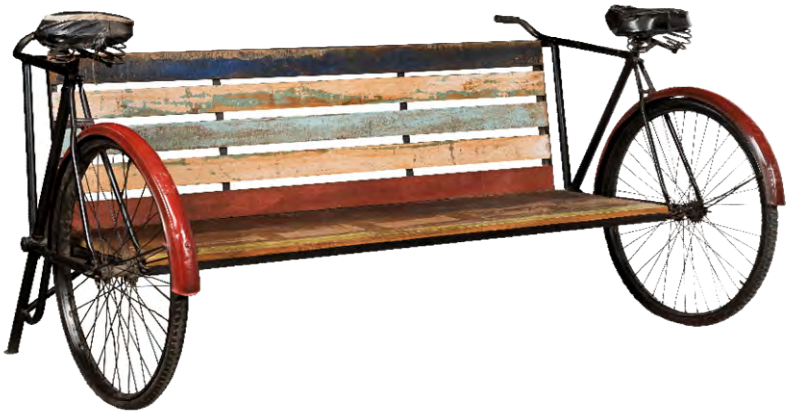

SOFA BIKE

Medidas: 2000x1100x1000 mm

CODIGO: SFBKRAG

PRECIO: 470 €

CONSOLA SCOOTER

Medidas: 1700x480x900 mm

CODIGO: CMSTAG

PRECIO: 510 €